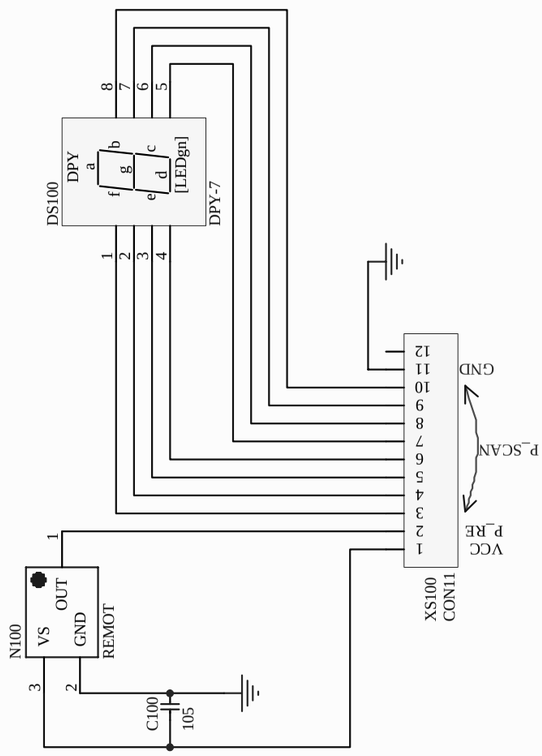

					MA-700面控板原理图	BBK
更 改	数 量	更改单号	签 名	日 期		第 张 共 张 版次:
设 计	审 核	标 准 化	批 准			东莞市步步高视听电子有限公司