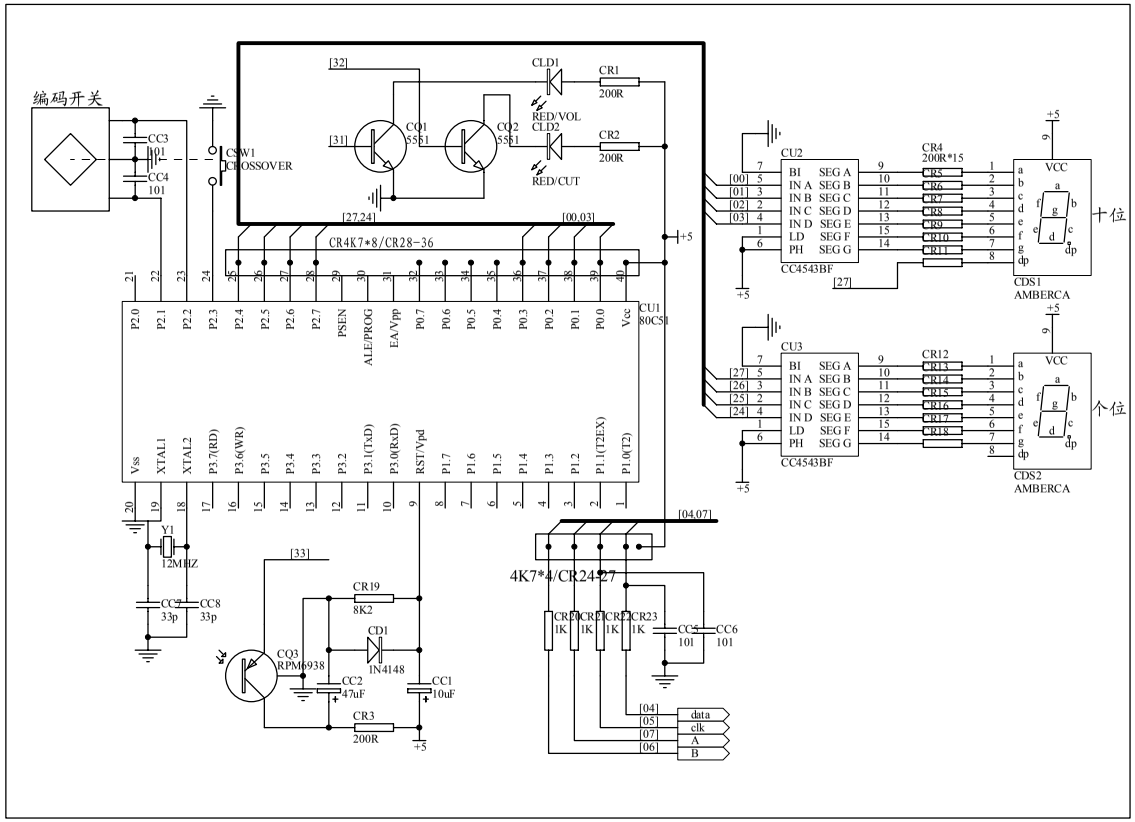

FSW-081&101&121R

DISPLAY