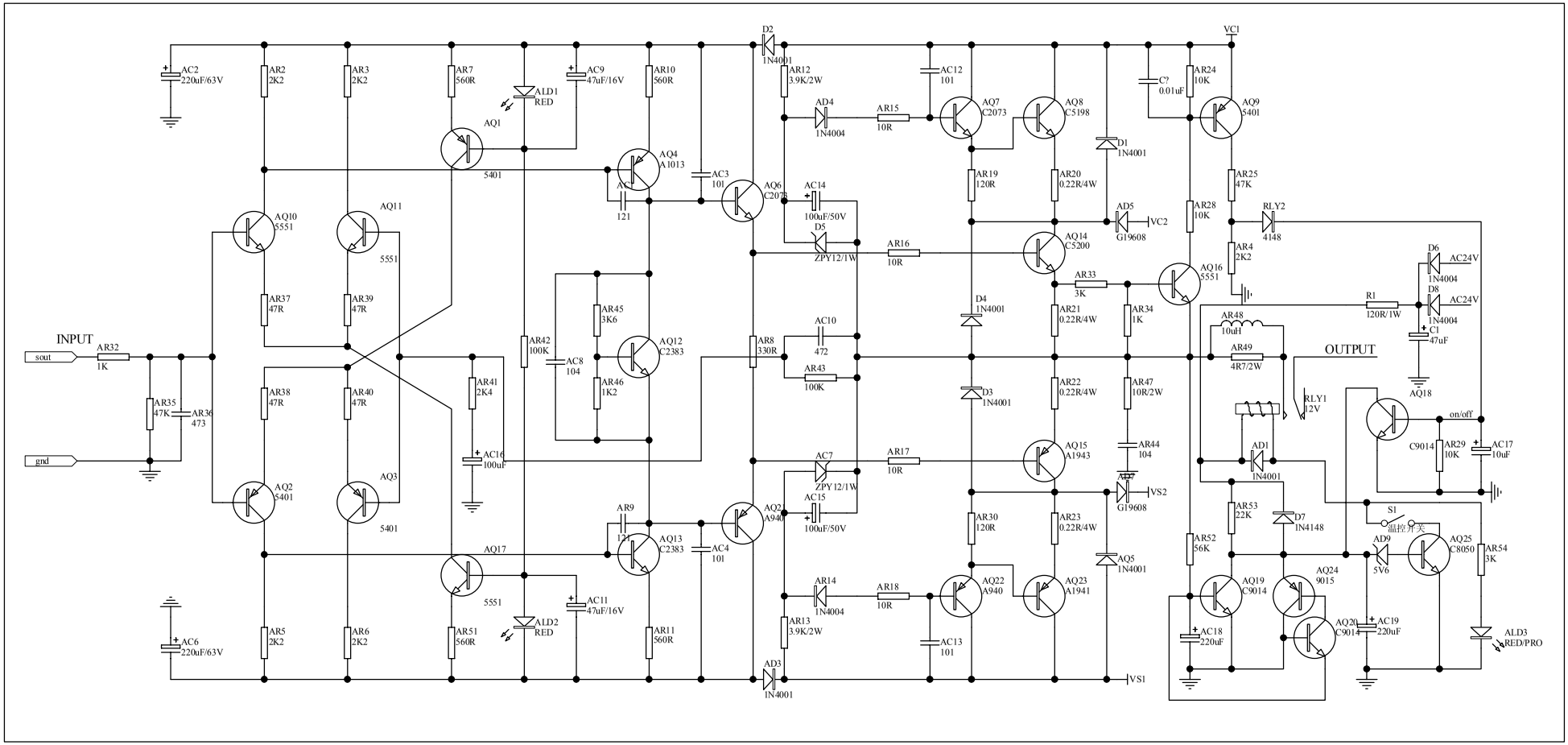
INPUT
sout
gnd
AR32
1K
AR35
47K
AR36
473
AC2
220uF/63V
AC6
220uF/63V
AR2
2K2
AR3
2K2
AR5
2K2
AR6
2K2
AR7
560R
AR51
560R
ALD1
RED
ALD2
RED
AC9
47uF/16V
AC11
47uF/16V
AQ1
5401
AQ2
5401
AQ3
5401
AQ10
5551
AQ11
5551
AQ17
5551
AR37
47R
AR38
47R
AR39
47R
AR40
47R
AR41
2K4
AR42
100K
AC16
100uF
AC8
104
AR45
3K6
AR46
1K2
AQ12
C2383
AQ4
A1013
AC5
121
AR10
560R
AR11
560R
AR9
121
AQ13
C2383
AC3
101
AC4
101
AQ6
C2073
AQ2
A940
AR8
330R
D2
1N4001
AR12
3.9K/2W
AD4
1N4004
AR15
10R
AC14
100uF/50V
D5
ZPY12/1W
AR16
10R
AC10
472
AR43
100K
AC7
ZPY12/1W
AR17
10R
AC15
100uF/50V
AR14
1N4004
AR18
10R
AR13
3.9K/2W
AD3
1N4001
AC12
101
AQ7
C2073
AQ8
C5198
AR19
120R
AR20
0.22R/4W
D4
1N4001
D3
1N4001
AR30
120R
AQ22
A940
AC13
101
AQ14
C5200
AR21
0.22R/4W
AR22
0.22R/4W
AQ15
A1943
AR23
0.22R/4W
AQ23
A1941
D1
1N4001
AD5
G19608
VC2
AR33
3K
AR34
1K
AR47
10R/2W
AR44
104
AD7
G19608
VS2
AQ5
1N4001
VS1
VC1
C7
0.01uF
AR24
10K
AQ9
5401
AR25
47K
AR28
10K
RLY2
4148
AR4
2K2
AQ16
5551
AR48
10uH
AR49
4R7/2W
OUTPUT
RLY1
12V
AD1
1N4001
AR53
22K
D7
1N4148
AR52
56K
AQ19
C9014
AQ24
9015
AQ20
C9014
AC18
220uF
AC19
220uF
D6
1N4004
AC24V
D8
1N4004
AC24V
R1
120R/1W
C1
47uF
AQ18
on/off
C9014
AR29
10K
AC17
10uF
S1
温控开关
AD9
5V6
AQ25
C8050
AR54
3K
ALD3
RED/PRO

FSW-081R

AMP