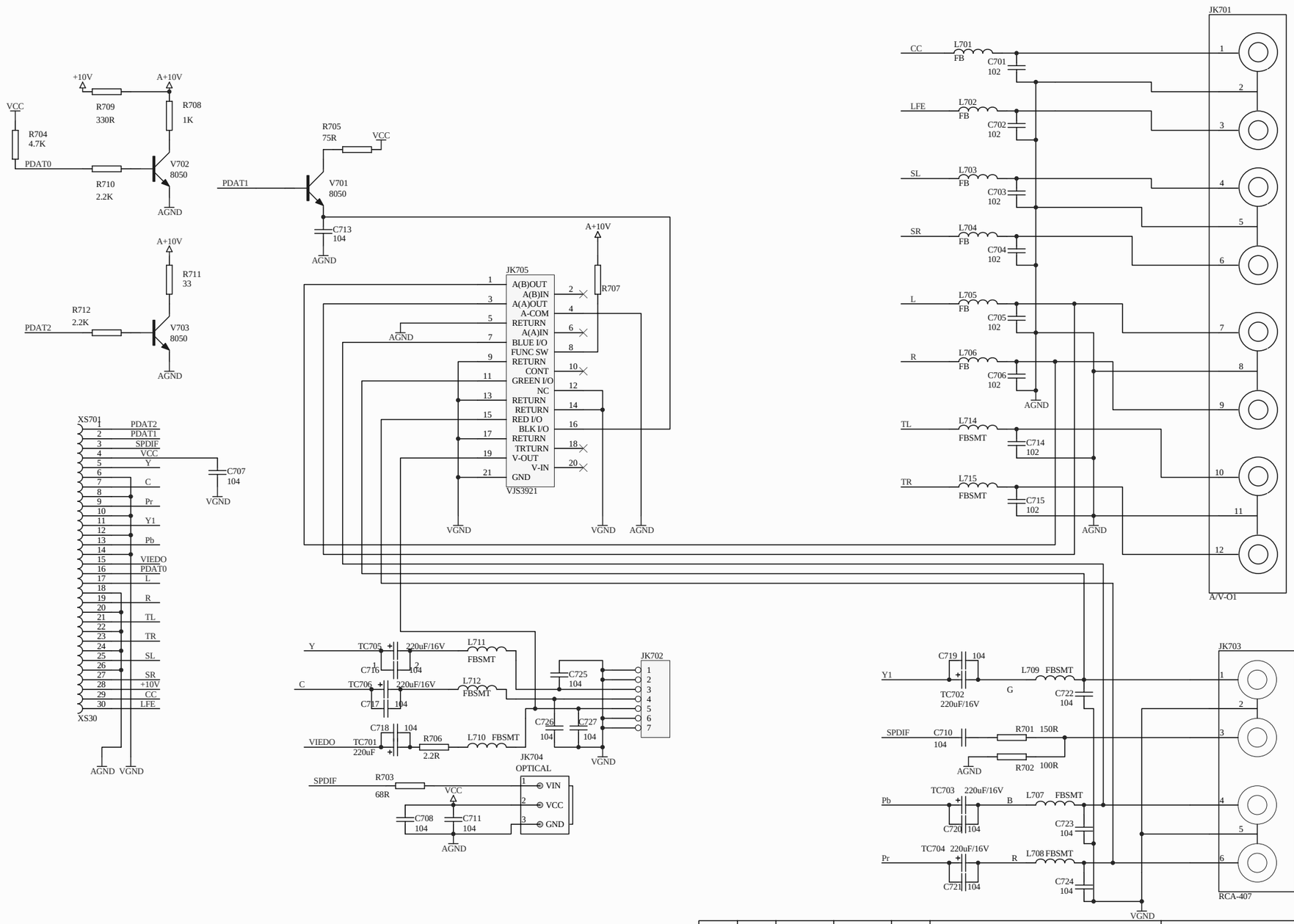

更改	数量	更改单号	签 名	日期
设 计				
审 核				
标准化				
批 准				

AV OUTPUT BOARD

板号: 7934S-1

BBK

比例 1:1	质量	数量
第 1 张	共 1 张	版次: 1.0

广东步步高电子工业有限公司AV厂