«РЕМОНТ» № 78

НАХОДКА ДЛЯ СПЕЦИАЛИСТОВ!

Под ред. А.В. Родина

«СОЛОН»

СТРОЧНЫЕ ТРАНСФОРМАТОРЫ СОВРЕМЕННЫХ ТЕЛЕВИЗОРОВ

АНАЛОГИ И ХАРАКТЕРИСТИКИ

СБОРНИК

Издание 3-е, доработанное

Приведена справочная информация по строчным трансформаторам, применяемым в современных телевизорах. Описан принцип работы ТДКС, даны рекомендации по замене и взаимозамене трансформаторов.

ISBN 5-98003-179-0
9 785980 031794

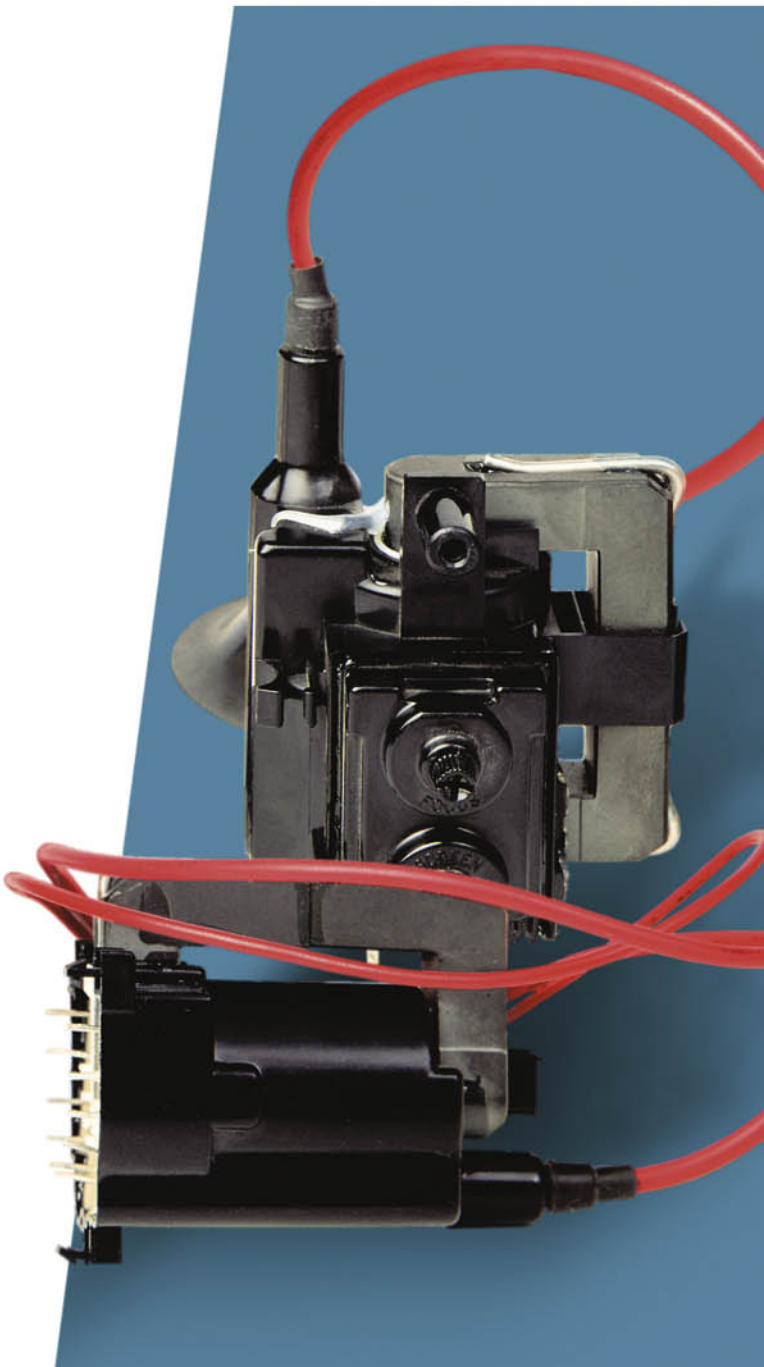

УДК 621.397
ББК 32.94-5
Р60

Серия «Ремонт», выпуск 78

Под редакцией А. В. Родина

Р60 Строчные трансформаторы современных телевизоров. Аналоги и характеристики. Сборник. Изд. 3-е, доработанное. — М.: СОЛОН-Пресс, 2010. — 272 с.: ил. — (Серия «Ремонт»).

ISBN 5-98003-179-0

В справочном пособии приведена информация о строчных трансформаторах, применяемых в зарубежных телевизорах популярных моделей.

Описан принцип работы ТДКС в выходном каскаде строчной развертки. Впервые даны рекомендации по замене трансформаторов. Приведены типичные неисправности телевизора, связанные с выходом из строя ТДКС.

В приложениях приведены замены ТДКС на аналоги серий TR и HR. Кроме того, даны принципиальные схемы широко распространенных строчных трансформаторов серии TR.

Пособие предназначено для специалистов по ремонту телевизоров и подготовленных радиолюбителей.

КНИГА — ПОЧТОЙ

Книги издательства «СОЛОН-Пресс» можно заказать наложенным платежом по фиксированной цене. Оформить заказ можно одним из двух способов:

1. Послать открытку или письмо по адресу: 123242, Москва, а/я 20.
2. Передать заказ по электронной почте на адрес: ***magazin@solon-r.ru***.

Бесплатно высылается каталог издательства по почте.

При оформлении заказа следует правильно и полностью указать адрес, по которому должны быть высланы книги, а также фамилию, имя и отчество получателя. Желательно дополнительно указать свой телефон и адрес электронной почты.

Через Интернет вы можете в любое время получить свежий каталог издательства «СОЛОН-Пресс». Для этого надо послать пустое письмо на робот-автоответчик по адресу: ***katalog@solon-r.ru***.

Получать информацию о новых книгах нашего издательства вы сможете, подписавшись на рассылку новостей по электронной почте. Для этого пошлите письмо по адресу: ***news@solon-r.ru***.

В теле письма должно быть написано слово SUBSCRIBE.

ISBN 5-98003-179-0 © Макет, обложка СОЛОН-Пресс, 2010

Содержание

Предисловие 3
Описание работы выходного каскада строчной развертки 4
Модели строчных трансформаторов 11
Приложение 1. Некоторые особенности определения цоколевки ТДКС 88
Приложение 2. Замена ТДКС на аналоги серии HR 89
Приложение 3. Цоколевка ТДКС серии TR 106
Приложение 4. Замена ТДКС на аналоги серии TR 129
Приложение 5. Список ТДКС 263
Список сокращений 270
Литература 270

Описание работы выходного каскада строчной развертки

Выходной каскад строчной развертки предназначен для:

❍ создания тока в строчных отклоняющих катушках ОС, необходимого для горизонтальной развертки электронного луча в кинескопе;

❍ создания постоянного напряжения +22...31 кВ для питания второго анода кинескопа, фокусирующего напряжения +2...6,3 кВ, ускоряющего напряжения +200...900 В и напряжения питания накала кинескопа;

❍ создания вторичных напряжений питания узлов телевизора;

❍ формирования импульсного напряжения для схемы АПЧ и Ф;

❍ формирования постоянного напряжения для схемы ОТЛ.

На рис. 1 приведена функциональная схема выходного каскада строчной развертки. Приведем краткое описание его работы.

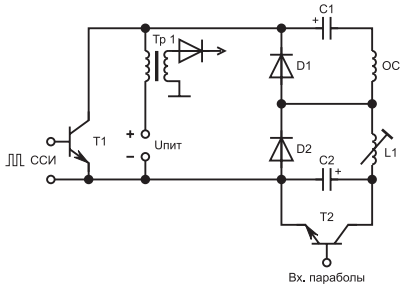

Рис. 1

На коллектор Т1 поступает напряжение питания через первичную обмотку Тр1. В первую половину прямого хода луча транзистор Т1 заперт. Магнитная энергия, накопленная в строчных отклоняющих катушках ОС за время предыдущего процесса создает в них линейно уменьшающийся ток, который перемещает электронный луч от левого края экрана до середины. Ток протекает по цепи: строчные катушки ОС, диод D1, конденсатор С1, строчные катушки ОС. Происходит зарядка конденсатора С1.

К моменту прихода луча к середине экрана ток уменьшается до “0”. На базу транзистора Т1 поступает положительный строчный синхроимпульс (ССИ) открывающий его. Конденсатор С1 начинает разряжаться через малое сопротивление участка коллектор-эмиттер открытого транзистора Т1, диод D2 и строчные катушки ОС. Направление тока при этом меняется на противоположное. Возникает линейно возрастающий ток, под действием которого электронный луч перемещается от середины экрана к правому краю.

К моменту прихода луча к правому краю экрана на базу транзистора Т1 поступает отрицательный ССИ, который транзистор закрывает. При этом на коллекторе возникает импульс напряжения амплитудой порядка 1000 В, который трансформируется во вторичные обмотки трансформатора ТР1. Под действием высоковольтного импульса формируется обратный ход луча, при котором электронный луч перемещается от правого края экрана к левому.

Узел коррекции подушкообразных искажений и регулирования тока отклонения в строчных катушках ОС состоит из L1, С2, D2, Т2. Его работа описана ниже.

В первую половину прямого хода по цепи L1, С2, D2, L1 протекает линейно убывающий ток. К моменту прихода луча к середине экрана энергия, запасенная в L1, зарядит конденсатор С2.

Когда открывается транзистор Т1, конденсатор С2 разряжается по цепи: “+”С2, L1, ОС, С1, Т1, “-”С2. Ток, проходящий через катушки ОС, равен сумме токов разрядки конденсаторов С1 и С2. Изменяя напряжение на конденсаторе С2, можно управлять током через ОС. Для этой цели параллельно конденсатору С2 включен транзистор Т2, выполняющий роль регулируемого сопротивления. На базу транзистора Т2 поступает сигнал параболической формы с частотой кадровой развертки. При этом, амплитуда тока в строчных катушках ОС в каждой из строк возрастает по мере приближения к середине экрана.

Кроме того, на базу Т2 поступает сигнал со схемы стабилизации размера растра по горизонтали.

Амплитуду импульсов в первичной обмотке строчного трансформатора для рабочей частоты 15625 Гц можно вычислить по приближенной формуле:

$$U_I=(19-T_{иох})\bullet U_{пит.}, \quad (1)$$

где:

$T_{иох}$ — длительность импульсов обратного хода (в мкс). Может меняться в пределах 10...13 мкс;

$U_{пит}$ — напряжение питания выходного каскада (В). В зависимости от схемы может меняться в пределах +90...150 В.

Амплитуда импульсов во вторичных обмотках строчного трансформатора вычисляется по формуле:

$$U_{II}=U_I\bullet K, \quad (2)$$

где:

U_I — амплитуда импульсов в первичной обмотке (В);

К — коэффициент трансформации. Равен отношению числа витков во вторичной обмотке к числу витков в первичной.

Примерная схема включения (строчного) трансформатора приведена на рис. 2.

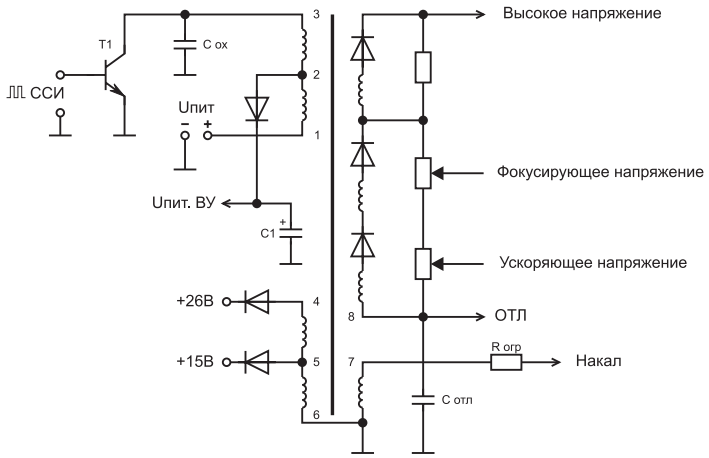

Рис. 2

Рассмотрим работу представленной схемы.

Отметим, что в данной схеме применена разновидность строчного трансформатора, так называемый трансформатор диодно-каскадный строчный (ТДКС).

Высоковольтное постоянное напряжение снимается с диодно-каскадного импульсного выпрямителя и отдельным высоковольтным проводом подается на второй анод кинескопа. В качестве конденсатора фильтра используется собственная емкость кинескопа.

Фокусирующее и ускоряющее напряжения формируются делителем высоковольтного напряжения и снимаются с потенциометров, конструктивно заключенных в корпус трансформатора. Высоковольтная обмотка состоит из трех одинаковых секций, соединенных друг с другом выпрямительными диодами. Высоковольтное напряжение образуется в результате суммирования каждого из трех напряжений (по числу секций). Такое включение уменьшает вероятность пробоя.

Вывод 8 диодно-каскадного выпрямителя соединен с корпусом через конденсатор Сотл, который заряжается отрицательным током выпрямителя. Это напряжение используется в схеме ограничения тока луча (ОТЛ).

С обмотки 1, 2 снимается напряжение для питания видеоусилителей телевизора. Напряжение питания $U_{пит}$=+115 В подается через обмотку 1, 3 на коллектор строчного транзистора. На обмотке 1, 2 создается импульсное напряжение амплитудой U=85 В, которое выпрямляется диодом D1 и

складываясь с постоянным напряжением источника питания в сумме дает напряжение U=+200 В. Конденсатор С1 сглаживает пульсации напряжения в этой цепи.

С обмотки 4, 6 снимается напряжение +26 В для питания выходного каскада кадровой развертки.

С обмотки 5, 6 снимается напряжение +15 В питания микросхем УНЧ, видеопроцессора.

Выпрямители используются однополупериодные с конденсаторами фильтра большой емкости.

С обмотки 7, 6 снимается импульсное напряжение питания накала кинескопа. Резистор $R_{огр.}$ — ограничительный, предназначен для ограничения тока накала кинескопа при включении телевизора. Это необходимо в связи с тем, что сопротивление холодной нити в несколько раз меньше сопротивления нити нагретой до рабочей температуры. Подбором резистора $R_{огр.}$ необходимо установить возможно более точно напряжение накала кинескопа, так как это влияет на его срок службы.

Напряжение накала можно вычислить по формуле:

$$U_н=U_н'[0,29+0,01(T_{иох}-12)], \quad (3)$$

где:

$U_н'$ — амплитуда импульсного напряжения в цепи накала (В);

$T_{иох}$ — длительность импульса (мкс);

$U_н$ — действующее значение напряжения накала, $U_н$=6,3±0,1 В.

Регулировку напряжения накала нужно производить всякий раз после замены ТДКС или кинескопа.

Высоковольтные выпрямители имеют большое внутреннее сопротивление, поэтому замеры высоковольтных напряжений производят специальным электростатическим киловольтметром типа С-196 с входным сопротивлением $R_{вх}$≥50 МОм. Это необходимо делать всякий раз после проведения ремонтных работ в выходном каскаде строчной развертки. Для каждого типа кинескопов существует предельно-допустимое напряжение, при превышении которого кинескоп становится источником мягкого рентгеновского излучения.

От величины высоковольтного напряжения зависит размер изображения по горизонтали. При большой величине высокого напряжения на втором аноде кинескопа магнитного поля ОС оказывается недостаточно для отклонения луча на полный угол. В результате размер растра по горизонтали оказывается недостаточным. По бокам экрана будут видны вертикальные черные полосы.

При пониженной величине “высокого” электронный луч отклонится на гораздо больший угол и размер по горизонтали будет слишком большой.

В момент ремонта выходных выпрямителей ТДКС необходимо помнить, что отключение их от нагрузок приведет к увеличению напряжения на электролитических конденсаторах фильтров до амплитудного значения импульсного напряжения. Это в 2-3 раза превышает рабочее напряжение конденсаторов и приводит к выходу их из строя.

Рекомендации по замене ТДКС

Большинство ТДКС включаются по одной и той же схеме. Они выдают практически одинаковые значения высоковольтного, ускоряющего, фокусирующего напряжений и напряжения накала. В качестве сигнала ОТЛ используется напряжение с высоковольтного выпрямителя. Вторичные обмотки ТДКС являются также источником напряжения +25...27 В для питания выходного каскада кадровой развертки.

Отличаются ТДКС в основном по величине напряжения питания выходного каскада, расположением выводов, количеством и построением вторичных источников питания. В зависимости от размера кинескопа трансформаторы отличаются габаритной мощностью.

Рассмотрим особенности замены ТДКС применяемые в телевизорах фирмы SONY.

ТДКС фирмы SONY имеют следующие особенности:

1. Ускоряющее напряжение снимается с коллектора строчного транзистора. Регулировка ускоряющего осуществляется потенциометром, расположенным на плате кинескопа;

2. Для питания выходного каскада кадровой развертки применяется двухполярный выпрямитель с напряжением U=±15 В.

Форма сигналов на вторичных обмотках трансформатора показана на рис. 3. Сигнал состоит из импульса обратного хода $U_{ох}$ и плоского участка $U_{пх}$, напряжение на котором определяется прямым ходом строчной развертки. Напряжение на вторичной обмотке пропорционально скорости изменение тока в первичной. Скорость изменения тока во время прямого хода постоянна, следовательно и напряжения на вторичных обмотках в этот период времени также постоянны.

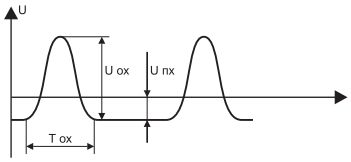

Рис. 3

В зависимости от полярности подключения диода к обмотке, выпрямляется часть импульсов соответствующих либо прямому, либо обратному ходу строчной развертки. То есть с одного и того же вывода вторичной обмотки трансформатора можно получить два различных напряжения разной полярности. В зависимости от того, какой из выводов вторичной обмотки подключен к корпусу, для обмотки с отводом от середины может быть три варианта схемы. Таким образом, общее число возможных различных вторичных источников питания, реализованных на одной обмотке тремя выводами, может быть равно 10. В таблице 1 приведен пример получения разных выходных напряжений вторичных источников питания при различных схемах включения вторичной обмотки. Частота строчных импульсов $F_{стр.}$=15625 Гц при длительности $T_{иох}$=12 мкс.

Если вновь устанавливаемый трансформатор рассчитан на работу при другом напряжении питания, амплитуду напряжения в первичной обмотке можно пересчитать по формуле (1), а по формуле (2) вычислить напряжения на вторичных обмотках. При увеличении напряжения питания, напряжения на первичной и вторичных обмотках увеличиваются.

Большое влияние на амплитуду напряжений на вторичных обмотках оказывает величина емкости конденсатора $C_{ох}$, включенного между коллектором выходного транзистора и корпусом. Он носит название конденсатора обратного хода. Емкость находится в пределах 3000...10000 пФ на рабочее напряжение U=2 кВ. При изменении емкости конденсатора меняется длительность импульса обратного хода и следовательно выходные напряжения. Изменяя емкость конденсатора можно регулировать размер по горизонтали. Ориентировочно увеличение емкости на 10% приводит к уменьшению выходных напряжений, формируемых из ИОХ, на 3%. Напряжения, получаемые из импульса прямого хода, при этом не изменяются.

Допустима замена трансформатора с меньшей габаритной мощностью на больший (ТДКС от телевизора с кинескопом 20”, 21” можно установить в телевизор с 14” кинескопом). Обратная замена не допускается.

При замене трансформатора (даже на трансформатор такого же типа) необходимо выполнить следующие операции:

1. Отрегулировать ускоряющее, фокусирующее напряжения и напряжение накала;

2. В случае необходимости (если нет других регулировочных элементов) подбором конденсатора обратного хода выставить размер по горизонтали;

3. После окончания регулировки замерить киловольтметром высокое напряжение на втором аноде кинескопа. Напряжение должно быть не выше рекомендуемого, в противном случае кинескоп начнет излучать в рентгеновском спектре.

В книге приведены обозначения выводов ТДКС в соответствии с принципиальными схемами телевизоров. Графическое обозначение высоковольтной части трансформаторов дано условно. Для обмоток, к которым подключены выпрямители, указаны напряжения на выходах выпрямителей.

В разделе “Список ТДКС” (см. стр. 89) приведены в алфавитном порядке все строчные трансформаторы с указанием номера страницы, на которой содержится информация о них. На стр. 88 представлена графическая информация о внешнем виде и определении цоколевки современных ТДКС.

Таблица 1

Схема включения обмоток	N выв.	Амплитуда сигнала (В)	Полярность диода	Коэффициент трансформации	Напряжение на выходе фильтра (В)	Полярность диода	Коэффициент трансформации	Напряжение на выходе фильтра (В)
1 2 3	1	115		0,865	+100		0,123	-14
	3	175		0,123	+22		0,865	-150
1 2 3	2	115		0,123	+14		0,865	-100
	3	290		0,123	+36		0,865	-250
1 2 3	1	290		0,865	+250		0,123	-36
	2	115		0,865	+100		0,123	-14

Неисправности современных импортных телевизоров, вызванные выходом из строя строчных трансформаторов (ТДКС):

1. FUNAI TV-2000AMK8. Телевизор находится в дежурном режиме, на что указывает свечение красного светодиода на передней панели. При включении рабочего режима светодиод на 1 — 2 сек. гаснет, затем вновь загорается. В дежурном режиме все выходные напряжения блока питания занижены в 2 — 3 раза. Напряжение по цепи + В равно U=+48 В вместо нормы U=+115 В. Строчная и кадровая развертки не работают. При включении рабочего режима, напряжение на шине + В возрастает до номинального, строчные синхроимпульсы (ССИ) поступают на запуск строчной развертки. Затем из-за резкого возрастания тока по шине + В срабатывает защита и блок питания переключается в дежурный режим.

Для проверки ТДКС на наличие короткозамкнутых витков или пробоя высоковольтной части устанавливают перемычку между базой и эмиттером выходного транзистора строчной развертки. В связи с большим коэффициентом трансформации согласующего строчного трансформатора установка перемычки мало отразится на нагрузке предварительного усилителя ССИ. В таком режиме телевизор может находиться продолжительное время. Выходной транзистор строчной развертки при этом будет заперт и колебания в ТДКС отсутствуют. Если в рабочем режиме напряжение на шине + В возрастет до нормы и защита не сработает, значит неисправность необходимо искать в ТДКС, либо в высоковольтных цепях. Марка ТДКС FCM20B034A. Исправность высоковольтных цепей проверяют прозвонкой.

2. GOLD STAR CF20D70B. Телевизор не включается. Красный светодиод дежурного режима не загорается. Преобразователь блока питания не запускается. Напряжение на выходе сетевого фильтра выпрямителя есть.

В ходе проверки обнаружено короткое замыкание по вторичной цепи +115 В. Строчный транзистор 2SC5250 исправен. Причина короткого замыкания — пробой коллекторной обмотки строчного трансформатора (выводы 1, 2, 3) на корпус. Марка ТДКС: 154-177 В.

3. GOLD STAR CF-20E20B. Дежурный режим в телевизоре работает. При включении рабочего режима появляется запах гари. Изображение и звук отсутствуют, экран не светится. При визуальном осмотре моно-шасси на боковой поверхности строчного трансформатора 154-177 В виден след пробоя в виде черной точки диаметром 3 мм. Элементы, расположенные в непосредственной близости со стороны ТДКС, покрыты налетом коричневого цвета. Проверка сопротивления изоляции тестером не выявила неисправность, так как проверочное напряжение тестера во много раз меньше рабочего напряжения ТДКС. Наличие прогоревшей точки и коричневого налета на деталях платы является характерным признаком пробоя строчного трансформатора.

4. ONWA K-9515. Дежурный режим в телевизоре работает. При переводе в рабочий режим из блока питания слышен сильный писк. Напряжение на шине +115 В уменьшается до 70 В. Прозвонка этой цепи не выявила неисправностей. При установке перемычки между базой и эмиттером строчного транзистора напряжение на шине +115 В восстановилось до нормального. Высоковольт-

ное напряжение на вторичной обмотке ТДКС образуется путем суммирования с напряжением +115 В через цепочку R=22 кОм и диод. В ходе проверки было установлено, что элементы этой цепочки вышли из строя. Это произошло из-за пробоя высоковольтного диода в ТДКС. При этом высоковольтное напряжение поступило на цепочку R, D, что и привело ее к выходу из строя. Марка ТДКС 154-378А.

5. AKIRA CTV-20MS. При включении телевизора раздается сильный треск. При осмотре обнаружен сгоревший резистор R=10 кОм 0,5 Вт, подключенный к выводу 7 ТДКС ограничения тока луча (ОТЛ). После замены резистора дефект повторился вновь. Причина дефекта заключается в пробое высоковольтного напряжения ТДКС на вывод 7. Марка ТДКС TLF70181.

6. SHARP 14L-SC. Дежурный режим в телевизоре работает. При переключении телевизора в рабочий режим красный светодиод на передней панели телевизора на 1 — 2 сек. гаснет, затем вновь загорается. В ходе проверки установлено, что напряжение на выводе 36 микросхемы видеопроцессора TDA8362A менее +7 В. Именно это напряжение поступает на вход устройства запуска строчной развертки. В нормальном режиме напряжение на выводе 36 должно быть не менее +8 В. При напряжении U=+7 В происходит блокировка внутреннего генератора и ССИ не проходят на запуск выходного каскада строчной развертки. В первый момент времени напряжение на 36 контакт микросхемы поступает со вторичного выпрямителя блока питания. В дальнейшем напряжение поступает со вторичной обмотки ТДКС. В случае неисправности в развертках или высоковольтной части напряжение на вторичной обмотке ТДКС будет отсутствовать. Напряжение на выводе 36 уменьшится до +7 В и включится блокировка задающего генератора строчной развертки.

Проверка сопротивления цепей вторичных выпрямителей ТДКС показала их исправность. Значит неисправен ТДКС (короткозамкнутые витки). Марка ТДКС FO138PE.

7. SHARP-21SC. Дежурный режим не работает. Красный светодиод на передней панели телевизора не горит. На коллекторе ключевого транзистора блока питания короткие импульсы T≈1 мкс. Выходные напряжения занижены в 5 — 7 раз. Прозвонка вторичных цепей блока питания короткого замыкания не выявила. Напряжение на шине “+115 В” равно +20 В. При установке перемычки между эмиттером и базой выходного транзистора строчной развертки напряжение на шине +115 В возросло до нормы. Сопротивления вторичных цепей ТДКС — в норме. Неисправен ТДКС F0063PE.

8. SONY KV-G21M1. В дежурном режиме телевизор работает. При переключении в рабочий режим красный светодиод на передней панели телевизора начинает мигать и через t≈10 сек. вновь индицирует дежурный режим телевизора. Строчные импульсы на запуск развертки поступают в течение t≈10 сек. затем пропадают. Это вызвано срабатыванием защиты в телевизоре, так как отсутствует напряжения вторичных выпрямителей ТДКС из-за его неисправности. Марка ТДКС NX1741.

9. SONY KV-29C3R. В дежурном режиме телевизор работает. При переключении в рабочий режим телевизора красный светодиод на передней панели телевизора на 1 — 2 сек. гаснет, затем телевизор вновь переключается в дежурный режим. При наличии высоковольтного напряжения можно сделать вывод об исправности ТДКС. Это неверно, т.к. пробой может возникнуть в момент появления высоковольтного напряжения на кинескопе. Проверка с помощью низковольтного пробника не выявит дефекта.

Для локализации дефекта замеряют напряжение на шине Protest (контакт 9 разъема CN001 платы А). Наличие напряжения на шине U=+5 В свидетельствует о неисправности в блоке разверток. Для снятия защиты была установлена перемычка между 9 и 1 контактами разъема CN001 платы А. При этом ТДКС стал сильно нагреваться, что указывает на его неисправность. Такую проверку нужно проводить очень осторожно, контролируя температуру нагрева транзистора выходного каскада строчной развертки, ТДКС, электролитических конденсаторов, т.к. снятие защиты может привести к аварийным последствиям. Кроме того следует наблюдать за экраном, т.к. в случае исправности ТДКС и неисправности в кадровой развертке на экране появится яркая горизонтальная полоса, которая может прожечь люминофор кинескопа. При значительном увеличении тока по цепи +135 В включится сетевое реле и отключит телевизор. Марка ТДКС NX1604.

10. SONY KV-M2100K. Через t≈30 мин. работы телевизор отключается. Дежурный режим не работает. Красный светодиод на передней панели телевизора не горит. Напряжения блока занижены в 2 — 3 раза. Питание на светодиод поступает со стабилизатора IC004 L78 LR05B. На выходе стабилизатора напряжение равно +2,5 В, поэтому СД не горит. На входе стабилизатора напряжение U=4,5 В (вместо +9 В). Блок питания находится в режиме защиты из-за пробоя в ТДКС. При этом пропадает напряжение между базой и эмиттером Q601. Транзистор открывается и вывод 2 IC601 соединяется с корпусом. Блок питания телевизора переходит в режим защиты. На коллекто-

ре ключевого транзистора блока питания импульсы очень малой длительности T≈1 мкс и большой скважности (Q≈20). При этом на вторичных обмотках появляются безопасные напряжения, не приводящее к аварии. В таком режиме телевизор может находиться сколь угодно долго. Марка ТДКС NX1655.

11. SONY KV-29C3R. В дежурном режиме телевизор работает. При включении в рабочий режим светодиод на передней панели телевизора на секунду гаснет и вновь загорается. Высокое напряжение на кинескопе есть. На 9 выводе CN001 U=+5 В. В момент включения телевизора в рабочий режим пилообразный ток в кадровой ОС появляется, что говорит об исправности КР. Высокий потенциал на шине “PROT” поступает с блока питания (Q605, R622). При этом блокируется прохождение ССИ. Высокий потенциал по шине “PROT” означает большое потребление по шине +135 В. Сигнал перегрузки по току снимается с R142, включенного в минусовой провод выпрямителя и поступает на Q605. Напряжение на шине “PROT” уменьшилось до “0”, что указывает на пробой в ТДКС. Марка ТДКС UX1604.

12. Panasonic TC-2150. В дежурном режиме работает. При переключении в рабочий режим из блока питания раздается громкий свист, указывающий на перегрузку. Напряжение цепи “+90 В” занижено до +45 В. Строчный выходной транзистор исправен. Сопротивление вторичных цепей ТДКС в норме. Причина неисправности — пробой ТДКС. Марка ТДКС TLF15644F1.

13. SONY KV-2171R. При переключении из дежурного режима в рабочий слышен бросок высоковольтного напряжения (по потрескиванию на экране), затем телевизор переключается в дежурный режим. Светодиод на передней панели телевизора работает в режиме: 6 вспышек, затем пауза. Это соответствует срабатыванию защиты вследствие перегрузки по току. Напряжение, измеренное на шине “PROT” (52 вывод МК SAA52302P), равно U=+5 В. Это напряжение поступает через формирователь с датчика R=0,47 Ом, включенного в минусовую шину источника +135 В. При установке перемычки база-эмиттер напряжение на шине “PROT” падает до “0”. Замыканий в высоковольтных цепях не обнаружено. Неисправен ТДКС. Марка ТДКС NX1741.

14. GOLD STAR-CF20D60B. При включении телевизора яркость изображения недостаточна. Затем за время t≈15 мин. яркость постепенно увеличивается до нормы. Ускоряющее напряжение с ТДКС при этом меняется от 80 В до 400 В. Это происходит из-за неисправности выпрямителя ТДКС.

AIWA TV-1402KE Тип ТДКС – 154-211A

Тип ТДКС	Назначение выводов	Модели телевизоров	Аналоги ТДКС
	10 вывод — Накал 9 вывод — Питание канала +12 В 8 вывод — ⊥ 7 вывод — ОТЛ 6 вывод — Питание канала +24 В 5 вывод — Отсутствует 4 вывод — U=+112 В (от БП) 3 вывод — Узлы АПЧ 2 вывод — Коллектор 1 вывод — Питание ВУ +195 В	TV-2102, TV2002, TV1402	

AIWA TV-A145 Тип ТДКС – FTK-14B011

Тип ТДКС	Назначение выводов	Модели телевизоров	Аналоги ТДКС
	10 вывод — Коллектор 9 вывод — U=+115 В (от БП) 8 вывод — Питание канала +25 В 7 вывод — Отсутствует 6 вывод — Питание ВУ +180 В 5 вывод — Накал 4 вывод — ОТЛ 3 вывод — ⊥ 2 вывод — Узлы АПЧ 1 вывод — Питание канала +15 В		

AIWA TV-A205 Тип ТДКС – HFL1530G

Тип ТДКС	Назначение выводов	Модели телевизоров	Аналоги ТДКС
	10 вывод — Коллектор 9 вывод — U=+115 В (от БП) 8 вывод — Питание канала +25 В 7 вывод — Отсутствует 6 вывод — Питание ВУ +180 В 5 вывод — Накал 4 вывод — ОТЛ 3 вывод — ⊥ 2 вывод — Узлы АПЧ 1 вывод — Питание канала +15 В	TV-C202	

AKAI CT2005E Тип ТДКС – TLF70181

Тип ТДКС	Назначение выводов	Модели телевизоров	Аналоги ТДКС
	10 вывод — Коллектор 9 вывод — U=+112 В (от БП) 8 вывод — Питание ВУ +180 В 7 вывод — ОТЛ 6 вывод — ⊥ 5 вывод — Накал 4 вывод — Питание канала +24 В 3 вывод — Питание канала +14 В 2 вывод — Не используется 1 вывод — Не используется	CT-1407D; CT-1407DT; CT2005EA; CT2107D; AKIRA CT2107D AKIRA CTV-20MS	101-220005-03A FCM20A016 TLF70162 TR582

AMCOL C2001 Тип ТДКС – BSC23-1103

Тип ТДКС	Назначение выводов	Модели телевизоров	Аналоги ТДКС
	9 вывод — Узлы АПЧ 8 вывод — Накал 7 вывод — ОТЛ 6 вывод — Питание канала +15 В 5 вывод — Питание канала +25 В 4 вывод — ⊥ 3 вывод — U=+115 В (от БП) 2 вывод — Питание ВУ +180 В 1 вывод — Коллектор	C2101	

ATEC TV1402MK9 Тип ТДКС – KF583340

Тип ТДКС	Назначение выводов	Модели телевизоров	Аналоги ТДКС
	10 вывод — Узлы АПЧ 9 вывод — Накал 8 вывод — ОТЛ 7 вывод — ⊥ 6 вывод — Питание канала +27 В 5 вывод — Не используется 4 вывод — +15 В 3 вывод — Питание ВУ +200 В 2 вывод — U +135 В (от БП) 1 вывод — Коллектор		

COLOR 683DK Тип ТДКС 3225005

Тип ТДКС	Назначение выводов	Модели телевизоров	Аналоги ТДКС
	10 вывод — Коллектор 9 вывод — U=+125 В (от БП) 8 вывод — Питание канала +24 В 7 вывод — Не используется 6 вывод — ⊥ 5 вывод — Питание ВУ +180 В 4 вывод — ОТЛ 3 вывод — ⊥ 2 вывод — Узлы АПЧ 1 вывод — Накал		

COLOR 519DK Тип ТДКС 3220032

Тип ТДКС	Назначение выводов	Модели телевизоров	Аналоги ТДКС
	11 вывод — ОТЛ 10 вывод — Накал 9 вывод — U=+103 В (от БП) 8 вывод — Не используется 7 вывод — Питание ВУ +180 В 6 вывод — Коллектор 5 вывод — Узлы АПЧ 4 вывод — ⊥ 3 вывод — Не используется 2 вывод — Не используется 1 вывод — Питание канала +25 В	COLOR 520VTP	

COLOR 3650RC Тип ТДКС 3714002

Тип ТДКС	Назначение выводов	Модели телевизоров	Аналоги ТДКС
	10 вывод — Питание ВУ +180 В 9 вывод — Накал 8 вывод — Питание канала +103 В 7 вывод — Питание канала +25 В 6 вывод — U=+103 В (от БП) 5 вывод — Питание канала +15 В 4 вывод — Коллектор 3 вывод — ⊥ 2 вывод — Узлы АПЧ 1 вывод — ОТЛ		TR-598

CONTEC FS-2140SK Тип ТДКС

Тип ТДКС	Назначение выводов	Модели телевизоров	Аналоги ТДКС
	1 вывод — Коллектор		
	2 вывод — U=+115 В (от БП)		
	3 вывод — Отсутствует		
	4 вывод — Питание канала +25 В		
	5 вывод — Питание канала +14,5 В		
	6 вывод — Питание канала +12,5 В		
	7 вывод — ⊥		
	8 вывод — ОТЛ		
	9 вывод — Накал		
	10 вывод — Питание ВУ +174 В		

DAEWOO DMQ-2195 Тип ТДКС – DCF-2217L

Тип ТДКС	Назначение выводов	Модели телевизоров	Аналоги ТДКС
	10 вывод — Накал	DTK2036	DCF-2217j
	9 вывод — Питание ВУ +200 В	DTK2035	TR-699
	8 вывод — ⊥	DTK2135	
	7 вывод — ОТЛ	DTK2136	
	6 вывод — Питание канала +27 В	DTK2053	
	5 вывод — Питание канала +16 В	DMG2059	
	4 вывод — BOOSTER		
	3 вывод — Узлы АПЧ		
	2 вывод — U=+130 В (от БП)		
	1 вывод — Коллектор		

DAEWOO DTX-14A1 Тип ТДКС – DCF-2077D

Тип ТДКС	Назначение выводов	Модели телевизоров	Аналоги ТДКС
	10 вывод — Накал	DTX-1481	FCA2400BS
	9 вывод — Питание ВУ +200 В	DTK-1435	FSA2400BS
	8 вывод — ⊥	DTK-1436	DCF-2077A
	7 вывод — ОТЛ	DTK-1432	DCF-1577A
	6 вывод — Питание канала +27 В	DTD-1427	TR-593
	5 вывод — Питание канала +16 В	DTD-1447	
	4 вывод — "+C"	DTD-1451	
	3 вывод — Узлы АПЧ	DTD-1457	
	2 вывод — U=+130 В (от БП)	DTD-1458	
	1 вывод — Коллектор		

DAEWOO DTX-20A1 Тип ТДКС – FSA17013M

Тип ТДКС	Назначение выводов	Модели телевизоров	Аналоги ТДКС
	10 вывод — Накал	DTX21A1, DTX21C1	FSA26012M
	9 вывод — Питание ВУ +200 В	DTD2027	
	8 вывод — ⊥	DTD2046	
	7 вывод — ОТЛ	DTD2047	
	6 вывод — Питание канала +27 В	DTD2051	
	5 вывод — Питание канала +16 В	DTD2057	
	4 вывод — "+C"	DTD2058	
	3 вывод — Узлы АПЧ	DTD2147	
	2 вывод — U=+130 В (от БП)	DTD2148	
	1 вывод — Коллектор	DTD2157	
		DTD2158	
		DTD2159	
		DTD2169	

DAEWOO DTY2590 Тип ТДКС – FFA93021L

Тип ТДКС	Назначение выводов	Модели телевизоров	Аналоги ТДКС
	10 вывод — Узлы АПЧ	DTY2595, 2599, 2570,	
	9 вывод — Накал	DTY2890, 2895,	
	8 вывод — ОТЛ	DTY2999, 2970	
	7 вывод — ⊥	CTV2595, 2585	
	6 вывод — Питание канала +28,5 В		
	5 вывод — BOOST		
	4 вывод — Питание канала +16,5 В		
	3 вывод — Питание ВУ +200 В		
	2 вывод — U=+132 В (от БП)		
	1 вывод — Коллектор		

DISTAR DT1422 Тип ТДКС FCM-2014FL

Тип ТДКС	Назначение выводов	Модели телевизоров	Аналоги ТДКС
	10 вывод — Питание канала +16 В		
	9 вывод — Узлы АПЧ		
	8 вывод — Накал		
	7 вывод — Питание канала +24 В		
	6 вывод — Питание ВУ +180 В		
	5 вывод — ⊥		
	4 вывод — U=+103 В (от БП)		
	3 вывод — ОТЛ		
	2 вывод — Питание канала +125 В		
	1 вывод — Коллектор		

DISTAR DT2016 Тип ТДКС FCM-2015AL

Тип ТДКС	Назначение выводов	Модели телевизоров	Аналоги ТДКС
	10 вывод — Коллектор		TLF70012A
	9 вывод — Питание канала +125 В		TR-614
	8 вывод — ОТЛ		
	7 вывод — U=+103 В (от БП)		
	6 вывод — ⊥		
	5 вывод — Питание ВУ +180 В		
	4 вывод — Питание канала +24 В		
	3 вывод — Накал		
	2 вывод — Узлы АПЧ		
	1 вывод — Питание канала +16 В		

FICHER FTM-963DK Тип ТДКС

Тип ТДКС	Назначение выводов	Модели телевизоров	Аналоги ТДКС
	11 вывод — Питание канала +26 В		
	10 вывод — ИМП. 60 В		
	9 вывод — Накал		
	8 вывод — ОТЛ		
	7 вывод — Питание ВУ +180 В		
	6 вывод — ⊥		
	5 вывод — U=+150 В (от БП)		
	4 вывод — ⊥		
	3 вывод — ⊥		
	2 вывод — Коллектор		
	1 вывод — Отсутствует		

FICHER FTM536 Тип ТДКС 32008/00

Тип ТДКС	Назначение выводов	Модели телевизоров	Аналоги ТДКС
	10 вывод — Питание канала +26 В	FTM542	
	9 вывод — Узлы АПЧ	FTM551	
	8 вывод — ⊥		
	7 вывод — ОТЛ		
	6 вывод — Накал		
	5 вывод — Коллектор		
	4 вывод — U=+115 В (от БП)		
	3 вывод — Отсутствует		
	2 вывод — Питание канала +150 В		
	1 вывод — ⊥		

FS-1530SK (SU) Тип ТДКС D244/37

Тип ТДКС	Назначение выводов	Модели телевизоров	Аналоги ТДКС
	9 вывод — Накал 8 вывод — ОТЛ 7 вывод — ⊥ 6 вывод — Питание канала +12 В 5 вывод — Питание канала +18 В 4 вывод — Питание канала +25 В 3 вывод — Питание ВУ +200 В 2 вывод — U=+115 В (от БП) 1 вывод — Коллектор а, б — обмотка синхронизации блока питания		

FUNAI TV-2000AMK8 Тип ТДКС 154-064 B

Тип ТДКС	Назначение выводов	Модели телевизоров	Аналоги ТДКС
	11 вывод — ⊥ 10 вывод — Узлы АПЧ 9 вывод — Питание канала +15 В 8 вывод — ОТЛ 7 вывод — ⊥ 6 вывод — Питание канала +25 В 5 вывод — U=+115 В (от БП) 4 вывод — Накал 3 вывод — Питание ВУ +180 В 2 вывод — Отсутствует 1 вывод — Коллектор	TV-2003 TV-2008GL	FCK-20B03 FCM-20B034A

FUNAI TV1400AMK8 Тип ТДКС FCK-14B040

Тип ТДКС	Назначение выводов	Модели телевизоров	Аналоги ТДКС
	11 вывод — ⊥ 10 вывод — Не используется 9 вывод — Не используется 8 вывод — ОТЛ 7 вывод — ⊥ 6 вывод — Не используется 5 вывод — U=+112 В (от БП) 4 вывод — Накал 3 вывод — Питание ВУ +180 В 2 вывод — Отсутствует 1 вывод — Коллектор		

FUNAI TV2500AMK8 Тип ТДКС FCR-25A021

Тип ТДКС	Назначение выводов	Модели телевизоров	Аналоги ТДКС
	11 вывод — ⊥ 10 вывод — Не используется 9 вывод — Не используется 8 вывод — ОТЛ 7 вывод — ⊥ 6 вывод — Питание +27 В 5 вывод — U=+115 В (от БП) 4 вывод — Накал 3 вывод — Питание ВУ +200 В 2 вывод — Отсутствует 1 вывод — Коллектор		

FUNAI TV-2100MK7 Тип ТДКС FCM-20B034A

Тип ТДКС	Назначение выводов	Модели телевизоров	Аналоги ТДКС
	10 вывод — Узлы АПЧ 9 вывод — Не используется 8 вывод — ОТЛ 7 вывод — ⊥ 6 вывод — +25 В 5 вывод — Питание накала Uпит. +115 В 4 вывод — Накал 3 вывод — Питание +200 В 2 вывод — Отсутствует 1 вывод — Коллектор	TV-2100AMK8 TV-2100TMK8	154-106B TR-726

FUNAI 2000MK7 Тип ТДКС FCM-20B031

Тип ТДКС	Назначение выводов	Модели телевизоров	Аналоги ТДКС
	10 вывод — Узлы АПЧ 9 вывод — Не используется 8 вывод — ОТЛ 7 вывод — ⊥ 6 вывод — Питание канала +25 В 5 вывод — U=+115 В (от БП) 4 вывод — Накал 3 вывод — Питание ВУ +200 В 2 вывод — Отсутствует 1 вывод — Коллектор	TV-2008GL TV2000AMK7 MS-20A MS-20AMKII	154-177T

FUNAI TV-2100MK6 Тип ТДКС 154-106B

Тип ТДКС	Назначение выводов	Модели телевизоров	Аналоги ТДКС
	10 вывод — Узлы АПЧ 9 вывод — Не используется 8 вывод — ОТЛ 7 вывод — ⊥ 6 вывод — Питание канала +25 В 5 вывод — U=+115 В (от БП) 4 вывод — Накал 3 вывод — Питание ВУ +200 В 2 вывод — Отсутствует 1 вывод — Коллектор		FCM-20B034

FUNAI TV-1400MK6 Тип ТДКС FCK-14B025

Тип ТДКС	Назначение выводов	Модели телевизоров	Аналоги ТДКС
	10 вывод — Узлы АПЧ 9 вывод — Не используется 8 вывод — ОТЛ 7 вывод — ⊥ 6 вывод — Питание канала +25 В 5 вывод — U=+112 В (от БП) 4 вывод — Накал 3 вывод — Питание ВУ +200 В 2 вывод — Отсутствует 1 вывод — Коллектор	TV2000AMK10 MS-14AMKII	154-064M BSC25-2074S LTF00EPS2001 LTF00EPSM006

FUNAI TV2100MK8 Тип ТДКС 154-064M

Тип ТДКС	Назначение выводов	Модели телевизоров	Аналоги ТДКС
	10 вывод — Не используется 9 вывод — Не используется 8 вывод — ОТЛ 7 вывод — ⊥ 6 вывод — Не используется 5 вывод — U=+112 В (от БП) 4 вывод — Накал 3 вывод — Питание ВУ +180 В 2 вывод — ⊥ 1 вывод — Коллектор	TV2000AMK10 MS-14AMKII	FCM-20B034A 154-064V LTF00EPSM008

GOLD STAR (LG) CF-20A80V Тип ТДКС 154-479A

Тип ТДКС	Назначение выводов	Модели телевизоров	Аналоги ТДКС
	11, 8 выв. — ОТЛ	CF-20E50X	154-375H
	10 вывод — Узлы АПЧ	CF-20D60B	154-375F
	9 вывод — Накал	CF-21D60B	154-177B
	7 вывод — Питание канала +40 В	CF-20E20B	154-194D
	6 вывод — Питание канала +26 В	CF-21E20B	154-177J
	5 вывод — Питание канала +16 В	CF-21A90Y	154-194B
	4 вывод — ⊥	CF-20D70B	154-194F
	3 вывод — U=+112 В (от БП)	CF-20E60R	154-194C
	2 вывод — Питание ВУ +180 В		TR-619
	1 вывод — Коллектор		TR-618
			TR-611
			TR-718

GOLD STAR CF-14B10B Тип ТДКС 154-064P

Тип ТДКС	Назначение выводов	Модели телевизоров	Аналоги ТДКС
	11, 8 выв. — ОТЛ	CF-14D60B	154-064F
	10 вывод — Узлы АПЧ	CF-14E20B	TR-715
	9 вывод — Накал		
	7 вывод — Питание канала +40 В		
	6 вывод — Питание канала +26 В		
	5 вывод — Питание канала +16 В		
	4 вывод — ⊥		
	3 вывод — U=+112 В (от БП)		
	2 вывод — Питание ВУ +180 В		
	1 вывод — Коллектор		

GOLD STAR CF-25C44 Тип ТДКС 151-A01M

Тип ТДКС	Назначение выводов	Модели телевизоров	Аналоги ТДКС
	9 вывод — Накал	CF-29C44	151-A01S
	8 вывод — ОТЛ		
	7 вывод — Отсутствует		
	6 вывод — Отсутствует		
	5 вывод — ⊥		
	4 вывод — Питание канала +25 В		
	3 вывод — Питание ВУ +210 В		
	10, 2 выв. — U=+109 В (от БП)		
	1 вывод — Коллектор		

GOLD STAR CF-25C36 Тип ТДКС 154-374A

Тип ТДКС	Назначение выводов	Модели телевизоров	Аналоги ТДКС
	11 вывод — ⊥ 10 вывод — Узлы АПЧ 9 вывод — Накал 8 вывод — ОТЛ 7 вывод — Питание канала +45 В 6 вывод — Не используется 5 вывод — Питание канала +16 В 4 вывод — ⊥ 3 вывод — U=+115 В (от БП) 2 вывод — Питание ВУ +200 В		

GRUNDIG GR2150 Тип ТДКС 154-277V

Тип ТДКС	Назначение выводов	Модели телевизоров	Аналоги ТДКС
	8 вывод — ОТЛ 7 вывод — ⊥ 6 вывод — Накал 5 вывод — Питание канала +25 В 4 вывод — Питание канала +15 В 3 вывод — Питание ВУ +200 В 2 вывод — U=+200 В (от БП) 1 вывод — Коллектор	CUC4410 CUC4411	

GRUNDIG CUC5200 Тип ТДКС 29201-37297

Тип ТДКС	Назначение выводов	Модели телевизоров	Аналоги ТДКС
	10 вывод — ⊥ 9 вывод — Накал 8 вывод — Питание канала +25 В 7 вывод — ОТЛ 6 вывод — Отсутствует 5 вывод — Питание ВУ +200 В 4 вывод — Отсутствует 3 вывод — ⊥ 2 вывод — U=+115 В (от БП) 1 вывод — Коллектор		

GRUNDIG CUC5303 Тип ТДКС 29201-02804

Тип ТДКС	Назначение выводов	Модели телевизоров	Аналоги ТДКС
	11 вывод — Коллектор		29201-02801
	10 вывод — Отсутствует		8669435201
	9 вывод — U=+115 В (от БП)		8669435246
	8 вывод — ⊥		TR-343
	7 вывод — Отсутствует		
	6 вывод — Накал		
	5 вывод — Отсутствует		
	4 вывод — Отсутствует		
	3 вывод — Узлы АПЧ		
	2 вывод — Питание канала +25 В		
	1 вывод — ОТЛ		

GRUNDIG CUC5310 Тип ТДКС 29201-02901

Тип ТДКС	Назначение выводов	Модели телевизоров	Аналоги ТДКС
	11 вывод — Коллектор	CUC5360	29201-02902
	10 вывод — Отсутствует	CUC5361	8669435222
	9 вывод — U=+115 В (от БП)		TR-344
	8 вывод — ⊥		
	7 вывод — Отсутствует		
	6 вывод — Накал		
	5 вывод — Подкл. ОС		
	4 вывод — Отсутствует		
	3 вывод — Узлы АПЧ		
	2 вывод — Питание канала +25 В		
	1 вывод — ОТЛ		

GRUNDIG GR-1450 Тип ТДКС 154-189Н

Тип ТДКС	Назначение выводов	Модели телевизоров	Аналоги ТДКС
	8 вывод — ОТЛ		
	7 вывод — ⊥		
	6 вывод — Накал		
	5 вывод — Питание канала +25 В		
	4 вывод — Питание канала +15 В		
	3 вывод — Питание ВУ +180 В		
	2 вывод — U=+115 В (от БП)		
	1 вывод — Коллектор		

GRUNDIG GRST25TX Тип ТДКС 154-279С

Тип ТДКС	Назначение выводов	Модели телевизоров	Аналоги ТДКС
	10 вывод — Узлы АПЧ 9 вывод — Накал 8 вывод — ОТЛ 7 вывод — Питание канала +17 В 6 вывод — Питание канала +27 В 5 вывод — ⊥ 4 вывод — ⊥ 3 вывод — Питание ВУ +200 В 2 вывод — U=+150 В (от БП) 1 вывод — Коллектор		

HAPPI EC2067AR L875A Тип ТДКС

Тип ТДКС	Назначение выводов	Модели телевизоров	Аналоги ТДКС
	9 вывод — Питание ВУ +200 В 8 вывод — Коллектор 7 вывод — Узлы АПЧ 6 вывод — U=+112 В (от БП) 5 вывод — Питание канала +27 В 4 вывод — ОТЛ 3 вывод — ⊥ 2 вывод — Питание канала +12 В 1 вывод — Накал		482214010483

HITACHI CL1408TY Тип ТДКС 11920527

Тип ТДКС	Назначение выводов	Модели телевизоров	Аналоги ТДКС
	11 вывод — ⊥ 10 вывод — Коллектор 9 вывод — U=+103 В (от БП) 8 вывод — Отсутствует 7 вывод — Не используется 6 вывод — Питание канала +25 В 5 вывод — Узлы АПЧ 4 вывод — ОТЛ 3 вывод — Накал 2 вывод — ⊥ 1 вывод — Питание ВУ +200 В	CL148RX	

HITACHI CMT1450G7PN-26 Тип ТДКС

Тип ТДКС	Назначение выводов	Модели телевизоров	Аналоги ТДКС
	10 вывод — Коллектор 9 вывод — ⊥ 8 вывод — Питание канала +26 В 7 вывод — Питание ВУ +180 В 6 вывод — U=+115 В (от БП) 5 вывод — Накал 4 вывод — ОТЛ 3 вывод — Питание канала +18 В 2 вывод — Обмотка ОС на БП 1 вывод — Обмотка ОС на БП		

HITACHI CMT2528-981 Тип ТДКС

Тип ТДКС	Назначение выводов	Модели телевизоров	Аналоги ТДКС
	10 вывод — Коллектор 9 вывод — U=+115 В (от БП) 8 вывод — +150 В Цепь "PROTEST" 7 вывод — Отсутствует 6 вывод — Питание канала +26 В 5 вывод — Не используется 4 вывод — ОТЛ 3 вывод — Накал 2 вывод — ⊥ 1 вывод — Питание ВУ +200 В	CMT2528-051 CMT2528-081 CMT2928-981	

HITACHI CMT2117-191 Тип ТДКС

Тип ТДКС	Назначение выводов	Модели телевизоров	Аналоги ТДКС
	10 вывод — Коллектор 9 вывод — ⊥ 8 вывод — Питание канала +25 В 7 вывод — Питание ВУ +200 В 6 вывод — U=+115 В (от БП) 5 вывод — Накал 4 вывод — ОТЛ 3 вывод — Питание канала +18 В 2 вывод — Не используется 1 вывод — Не используется	CMT2117-192 CMT2145-191 CMT2145-192 CMT2157-191 CMT2157-192	

HITACHI HFS-1425 Тип ТДКС 154-194В

Тип ТДКС	Назначение выводов	Модели телевизоров	Аналоги ТДКС
	9, 10 выв. — Не используется 8 вывод — Накал 7 вывод — ОТЛ 6 вывод — Питание канала +25 В 5 вывод — Питание канала +15 В 4 вывод — ⊥ 3 вывод — U=+113 В (от БП) 2 вывод — Питание ВУ +180 В 1 вывод — Коллектор		

HITACHI CMT2518 Тип ТДКС

Тип ТДКС	Назначение выводов	Модели телевизоров	Аналоги ТДКС
	10 вывод — ОТЛ 9 вывод — U=+115 В (от БП) 8 вывод — Коллектор 7 вывод — Питание канала +25 В 6 вывод — Питание канала +14 В 5 вывод — ⊥ 4 вывод — Накал 3 вывод — Питание канала +50 В 2 вывод — Вход напряжения +115 В 1 вывод — Питание ВУ +200 В	CMT2918	

HITACHI CS1406R Тип ТДКС

Тип ТДКС	Назначение выводов	Модели телевизоров	Аналоги ТДКС
	10 вывод — Коллектор 9 вывод — U=+103 В (от БП) 8 вывод — Питание канала +27 В 7 вывод — Не используется 6 вывод — Не используется 5 вывод — Отсутствует 4 вывод — ОТЛ 3 вывод — Накал 2 вывод — ⊥ 1 вывод — Питание ВУ +200 В		

HITACHI CS2106R Тип ТДКС 1192.0497

Тип ТДКС	Назначение выводов	Модели телевизоров	Аналоги ТДКС
	10 вывод — Коллектор 9 вывод — Питание канала +112 В 8 вывод — Не используется 7 вывод — Не используется 6 вывод — Не используется 5 вывод — Отсутствует 4 вывод — ОТЛ 3 вывод — Накал 2 вывод — ⊥ 1 вывод — Питание ВУ +200 В		

HITACHI CS2506R Тип ТДКС

Тип ТДКС	Назначение выводов	Модели телевизоров	Аналоги ТДКС
	10 вывод — Коллектор 9 вывод — U=+115 В (от БП) 8 вывод — Отсутствует 7 вывод — Отсутствует 6 вывод — Питание ВУ +200 В 5 вывод — Питание канала +27 В 4 вывод — ОТЛ 3 вывод — Отсутствует 2 вывод — ⊥ 1 вывод — Накал		

HITACHI CST2148 Тип ТДКС FM0504

Тип ТДКС	Назначение выводов	Модели телевизоров	Аналоги ТДКС
	19, 20 выв. — Питание канала +8,5 В 18 вывод — Питание канала +18 В 17, 15 выв. — ⊥ 14 вывод — Питание канала +17 В 13 вывод — Питание канала +25 В 12, 9 выв. — ⊥ 11 вывод — Узлы АПЧ 10 вывод — Накал 8 вывод — Питание ВУ +200 В 7 вывод — Питание канала +133 В 6 вывод — Не используется 2 вывод — U=+300 В (от БП) 1 вывод — Коллектор		

HITACHI CMT2141 Тип ТДКС

Тип ТДКС	Назначение выводов	Модели телевизоров	Аналоги ТДКС
	10 вывод — Коллектор 9 вывод — ⊥ 8 вывод — Питание канала +26 В 7 вывод — Питание ВУ +180 В 6 вывод — U=+115 В (от БП) 5 вывод — Накал 4 вывод — ОТЛ 3 вывод — Питание канала +18 В 2 вывод — Обмотка ОС на БП 1 вывод — Обмотка ОС на БП		

HITACHI CMT2979-191 Тип ТДКС HFL1735J

Тип ТДКС	Назначение выводов	Модели телевизоров	Аналоги ТДКС
	10 вывод — Коллектор 9, 7 выв. — U=+130 В (от БП) 8 вывод — Питание канала +150 В 6 вывод — Питание канала +27 В 5 вывод — Не используется 4 вывод — ОТЛ 3 вывод — Накал 2 вывод — ⊥ 1 вывод — Питание канала +200 В	CMT2979-192 CNT2979-192S CMT2979-041 CMT2979-051 CMT2979-981 CMT2979-081S CMT2979-751 CMT2979PX-981	TFL1735J

HUANYU 54C3RA Тип ТДКС KFS60505

Тип ТДКС	Назначение выводов	Модели телевизоров	Аналоги ТДКС
	10 вывод — Коллектор 9 вывод — ОТЛ 8 вывод — ⊥ 7 вывод — Питание канала +25 В 6 вывод — Питание. ВУ +200 В 5 вывод — Вход напряжения +130 В 4 вывод — Накал 3 вывод — U=+130 В (от БП) 2 вывод — Отсутствует 1 вывод — Отсутствует		

JVC C-21Z Тип ТДКС CJ27972-00AJ1

Тип ТДКС	Назначение выводов	Модели телевизоров	Аналоги ТДКС
	10 вывод — Коллектор 9 вывод — U=+117 В (от БП) 8 вывод — Питание ВУ +180 В 7 вывод — Отсутствует 6 вывод — Отсутствует 5 вывод — Накал 4 вывод — Питание канала +24 В 3 вывод — Питание канала +12 В 2 вывод — ОТЛ 1 вывод — ⊥		

JVC C-210EE Тип ТДКС CE41294-00A

Тип ТДКС	Назначение выводов	Модели телевизоров	Аналоги ТДКС
	9 вывод — Коллектор 8 вывод — Отсутствует 7 вывод — U=+115 В (от БП) 6 вывод — Питание канала +12 В 5 вывод — ⊥ 4 вывод — Питание канала +24 В 3 вывод — ОТЛ 2 вывод — Накал 1 вывод — Питание ВУ +200 В	JVC-C211EE JVC-CS2181ET	

JVC C1480EE Тип ТДКС CE41063-008

Тип ТДКС	Назначение выводов	Модели телевизоров	Аналоги ТДКС
	9 вывод — Коллектор 8 вывод — Отсутствует 7 вывод — U=+115 В (от БП) 6 вывод — Питание канала +12 В 5 вывод — ⊥ 4 вывод — Питание канала +24 В 3 вывод — ОТЛ 2 вывод — Накал 1 вывод — Питание ВУ +200 В	C1480M C1480TG	

JVC C-14T1 Тип ТДКС CJ2777300AJ1

Тип ТДКС	Назначение выводов	Модели телевизоров	Аналоги ТДКС
	10 вывод — Коллектор 9 вывод — U=+116 В (от БП) 8 вывод — Питание ВУ +200 В 7 вывод — Отсутствует 6 вывод — Отсутствует 5 вывод — Накал 4 вывод — Питание канала +25 В 3 вывод — Питание канала +15 В 2 вывод — ОТЛ 1 вывод — ⊥		

JVC C-140MU Тип ТДКС FCM-2012E25C

Тип ТДКС	Назначение выводов	Модели телевизоров	Аналоги ТДКС
	10 вывод — Накал 9 вывод — Питание канала +15 В 8 вывод — ⊥ 7 вывод — ОТЛ 6 вывод — Питание канала +24 В 5 вывод — Не используется 4 вывод — U=+112 В (от БП) 3 вывод — Узлы АПЧ 2 вывод — Коллектор 1 вывод — Питание ВУ +200 В		

JVC AV-14TE Тип ТДКС CJ28111-00AJ1

Тип ТДКС	Назначение выводов	Модели телевизоров	Аналоги ТДКС
	11 вывод — ⊥ 10 вывод — Коллектор 9 вывод — U=+115 В (от БП) 8 вывод — Питание ВУ +200 В 7 вывод — Питание канала +15 В 6 вывод — Узлы АПЧ 5 вывод — Накал 4 вывод — Питание канала +27 В 3 вывод — Отсутствует 2 вывод — ⊥ 1 вывод — ОТЛ		

JVC AV-21TE Тип ТДКС CJ28069-00AJ1

Тип ТДКС	Назначение выводов	Модели телевизоров	Аналоги ТДКС
	10 вывод — Коллектор 9 вывод — U=+114 В (от БП) 8 вывод — Узлы АПЧ 7 вывод — Питание канала +15 В 6 вывод — Отсутствует 5 вывод — Питание ВУ +200 В 4 вывод — Питание канала +27 В 3 вывод — ОТЛ 2 вывод — ⊥ 1 вывод — Накал		

JVC AV-G21T Тип ТДКС CJ28268-00AJ1

Тип ТДКС	Назначение выводов	Модели телевизоров	Аналоги ТДКС
	11 вывод — ⊥ 10 вывод — ОТЛ 9 вывод — ⊥ 8 вывод — Питание ВУ +200 В 7 вывод — Питание канала +12 В 6 вывод — Накал 5 вывод — Узлы АПЧ 4 вывод — ⊥ 3 вывод — Питание канала +30 В 2 вывод — U=+119 В (от БП) 1 вывод — Коллектор	AV-J210T	

JVC AV-S25EE Тип ТДКС EE41286-00AJ

Тип ТДКС	Назначение выводов	Модели телевизоров	Аналоги ТДКС
	10 вывод — Коллектор 9 вывод — U=+115 В (от БП) 8 вывод — Питание ВУ +200 В 7 вывод — Питание канала +50 В 6 вывод — Питание канала +8 В 5 вывод — Накал 4 вывод — Питание канала +27 В 3 вывод — Питание канала +16 В 2 вывод — ОТЛ 1 вывод — ⊥	AV-J210T	

JVC C-21M1 Тип ТДКС CJ27561-00AJ1

Тип ТДКС	Назначение выводов	Модели телевизоров	Аналоги ТДКС
	10 вывод — Коллектор 9 вывод — U=+115 В (от БП) 8 вывод — Питание ВУ +200 В 7 вывод — Отсутствует 6 вывод — Отсутствует 5 вывод — Накал 4 вывод — Питание канала +25 В 3 вывод — Питание канала +15 В 2 вывод — ОТЛ 1 вывод — ⊥	C21T1	

JVC C-21ZE Тип ТДКС CJ28069-008J1

Тип ТДКС	Назначение выводов	Модели телевизоров	Аналоги ТДКС
	11 вывод — ⊥ 10 вывод — Коллектор 9 вывод — U=+114 В (от БП) 8 вывод — Питание ВУ +203 В 7 вывод — Питание канала +15 В 6 вывод — Узлы АПЧ 5 вывод — Накал 4 вывод — Питание канала +27 В 3 вывод — Не используется 2 вывод — ⊥ 1 вывод — ОТЛ	AV-25MEX AV-G250MX	CJ28069-00CJ1 CJ28069-00AJ

JVC AV-G29MX Тип ТДКС CJ28241-00AJ1

Тип ТДКС	Назначение выводов	Модели телевизоров	Аналоги ТДКС
	11 вывод — ⊥ 10 вывод — Коллектор 9 вывод — U=+115 В (от БП) 8 вывод — Питание канала +8 В 7 вывод — Питание канала +32 В 6 вывод — Питание канала +18 В 5 вывод — Узлы АПЧ 4 вывод — Накал 3 вывод — Питание ВУ +200 В 2 вывод — ОТЛ 1 вывод — ⊥		

JVC AV-S250ET Тип ТДКС CE41479-00C

Тип ТДКС	Назначение выводов	Модели телевизоров	Аналоги ТДКС
	10 вывод — Коллектор 9 вывод — Питание ВУ +200 В 8 вывод — U=+148 В (от БП) 7 вывод — Не используется 6 вывод — Питание канала +8 В 5 вывод — Накал 4 вывод — Питание канала +24 В 3 вывод — Питание канала +15 В 2 вывод — ОТЛ 1 вывод — ⊥		

KIM CK5347 Тип ТДКС FCM20A015

Тип ТДКС	Назначение выводов	Модели телевизоров	Аналоги ТДКС
	10 вывод — Коллектор 9 вывод — U=+115 В (от БП) 8 вывод — ОТЛ 7 вывод — Не используется 6 вывод — ⊥ 5 вывод — Питание канала +175 В 4 вывод — Питание канала +26 В 3 вывод — Накал 2 вывод — Не используется 1 вывод — Не используется		

LICO HC53FS-1 Тип ТДКС TFB4084AD

Тип ТДКС	Назначение выводов	Модели телевизоров	Аналоги ТДКС
	10 вывод — Узлы АПЧ 9 вывод — Накал 8 вывод — ОТЛ 7 вывод — Питание канала+12 В 6 вывод — Не используется 5 вывод — Не используется 4 вывод — ⊥ 3 вывод — Питание ВУ +180 В 2 вывод — U=+135 В (от БП) 1 вывод — Коллектор		

MITSUBISHI ELECTRIC CT-2125EET Тип ТДКС 334B078030

Тип ТДКС	Назначение выводов	Модели телевизоров	Аналоги ТДКС
	10 вывод — ⊥ 9 вывод — Накал 8 вывод — ОТЛ 7 вывод — ⊥ 6 вывод — Питание ВУ +200 В 5 вывод — Узлы АПЧ 4 вывод — Не используется 3 вывод — Питание канала +26 В 2 вывод — U=+120 В (от БП) 1 вывод — Коллектор	CT-2525EET	TR-599

MITSUBISHI CT-21M5E Тип ТДКС

Тип ТДКС	Назначение выводов	Модели телевизоров	Аналоги ТДКС
	9, 10 выв. — Накал 8 вывод — ОТЛ 7 вывод — ⊥ 6 вывод — Питание ВУ +200 В 5 вывод — Узлы АПЧ 4 вывод — Питание канала +15 В 3 вывод — Питание канала +30 В 2 вывод — U=+115 В (от БП) 1 вывод — Коллектор	CT-21M5RT CT-21M5EN CT-25M5ET CT-25M5RT	

NEC FS-1502 Тип ТДКС

Тип ТДКС	Назначение выводов	Модели телевизоров	Аналоги ТДКС
	10 вывод — Питание ВУ +180 В 9 вывод — Накал 8 вывод — ОТЛ 7 вывод — ⊥ 6 вывод — Питание канала +12,3 В 5 вывод — Питание канала +16 В 4 вывод — Питание канала +36 В 3 вывод — Отсутствует 2 вывод — U=+115 В (от БП) 1 вывод — Коллектор		

NOKIA IFB764 Тип ТДКС M10-04

Тип ТДКС	Назначение выводов	Модели телевизоров	Аналоги ТДКС
	10 вывод — ⊥ 9 вывод — Питание канала +26 В 8 вывод — Накал 7 вывод — ОТЛ 6 вывод — Накал 5 вывод — ⊥ 4 вывод — Питание ВУ +220 В 3 вывод — Коллектор 2 вывод — U=+145 В (от БП) 1 вывод — Не используется		

ONWA K220 Тип ТДКС 154-378A

Тип ТДКС	Назначение выводов	Модели телевизоров	Аналоги ТДКС
	10 вывод — Коллектор 9 вывод — U=+115 В (от БП) 8 вывод — Питание ВУ +200 В 7 вывод — ОТЛ 6 вывод — ⊥ 5 вывод — Накал 4 вывод — Питание канала +25 В 3 вывод — Питание канала +12 В 2 вывод — Не используется 1 вывод — Не используется	K9515	

ORION 20AR Тип ТДКС 3220012

Тип ТДКС	Назначение выводов	Модели телевизоров	Аналоги ТДКС
	10 вывод — Узлы АПЧ 9 вывод — Накал 8 вывод — Узлы АПЧ 7 вывод — Питание канала +25 В 6 вывод — U=+103 В (от БП) 5 вывод — Питание канала +16 В 4', 4 выв. — Коллектор 3 вывод — ⊥ 2 вывод — импульсы стр. частоты >1 В 1 вывод — ОТЛ	20J, 20 AH COLOR 5150RC COLOR 513	

ORION GR2050 Тип ТДКС

Тип ТДКС	Назначение выводов	Модели телевизоров	Аналоги ТДКС
	9 вывод — Не используется 8 вывод — ОТЛ 7 вывод — ⊥ 6 вывод — Узлы АПЧ 5 вывод — Питание канала +28 В 4 вывод — Питание канала +16 В 3 вывод — Питание ВУ +180 В 2 вывод — U=+110 В (от БП) 1 вывод — Коллектор	GR2150	

ORION COLOR 553DK Тип ТДКС 32310031

Тип ТДКС	Назначение выводов	Модели телевизоров	Аналоги ТДКС
	10 вывод — Накал 9 вывод — U=+110 В (от БП) 8 вывод — Не используется 7 вывод — Питание ВУ +180 В 6 вывод — Коллектор 5 вывод — Узлы АПЧ 4 вывод — ⊥ 3 вывод — Питание канала +7,5 В 2 вывод — Не используется 1 вывод — Питание канала+25 В 4R вывод — ОТЛ		

OTAKE VT-2002MK9 Тип ТДКС 3219006

Тип ТДКС	Назначение выводов	Модели телевизоров	Аналоги ТДКС
	10 вывод — Коллектор 9 вывод — U=+103 В (от БП) 8 вывод — Питание канала +25 В 7 вывод — Питание канала +12 В 6 вывод — Вход напряжения +100 В 5 вывод — Питание канала +180 В 4 вывод — ОТЛ 3 вывод — Не используется 2 вывод — Узлы АПЧ 1 вывод — Накал		

OTAKE VT-5522 Тип ТДКС

Тип ТДКС	Назначение выводов	Модели телевизоров	Аналоги ТДКС
	10 вывод — Накал 9 вывод — Питание канала +110 В 8 вывод — Не используется 7 вывод — Питание канала +180 В 6 вывод — Коллектор 5 вывод — Узлы АПЧ 4 вывод — ⊥ 3 вывод — Питание канала +7,5 В 2 вывод — Не используется 1 вывод — Питание канала +26 В 4А вывод — ОТЛ		

PANASONIC TC-25GV10R (видеодвойка) Тип ТДКС – TLF15637F

Тип ТДКС	Назначение выводов	Модели телевизоров	Аналоги ТДКС
	10 вывод — Коллектор 9 вывод — U=+140 В (от БП) 8 вывод — Питание канала +30 В 7 вывод — ⊥ 6 вывод — Накал 5 вывод — Отсутствует 4 вывод — Питание ВУ +210 В 3 вывод — Отсутствует 2 вывод — Отсутствует 1 вывод — ОТЛ 11 вывод — Вход напряжения U=+200 В	TC-25GF10R	TLF14611F

PANASONIC TC-21L3RTE Тип ТДКС – TLF15562F

Тип ТДКС	Назначение выводов	Модели телевизоров	Аналоги ТДКС
	11 вывод — Вход напряжения U=+200 В 10 вывод — Коллектор 9 вывод — U=+142 В (от БП) 8 вывод — ⊥ 7 вывод — Не используется 6 вывод — Питание канала +26 В 5 вывод — Накал 4 вывод — Питание ВУ +200 В 3 вывод — ОТЛ 2 вывод — Не используется 1 вывод — Не используется	TCSV10S (видеодвойка) TC21L3R TX21GF10P TC21E1RTE	TLF15626F

PANASONIC TC-21B3EE Тип ТДКС – TLF15516B

Тип ТДКС	Назначение выводов	Модели телевизоров	Аналоги ТДКС
	10 вывод — Коллектор 9 вывод — U=+113 В (от БП) 8 вывод — ⊥ 7 вывод — Не используется 6 вывод — Не используется 5 вывод — Накал 4 вывод — Питание ВУ +180 В 3 вывод — ОТЛ 2 вывод — Отсутствует 1 вывод — Вход напряжения U=+180 В	TC26B4R	

PANASONIC TC-2150R/RC Тип ТДКС – TLF15644F1

Тип ТДКС	Назначение выводов	Модели телевизоров	Аналоги ТДКС
	11 вывод — ⊥ 10 вывод — Коллектор 9 вывод — U=+90 В (от БП) 8 вывод — Отсутствует 7 вывод — Питание канала +25 В 6 вывод — Накал 5 вывод — Питание ВУ +184 В 4 вывод — ⊥ 3 вывод — ⊥ 2 вывод — Питание +16,5 В 1 вывод — ОТЛ	TX20S1T TC2150T TC2170T,R TC21L10R TC2155R TC2125RT TC21F1 TC21GF80R TC-21S2 TX2170T TC2172	TLF15644F

PANASONIC TC-29GV10R Тип ТДКС – ZTFG47006A

Тип ТДКС	Назначение выводов	Модели телевизоров	Аналоги ТДКС
	11 вывод — Вход напряжения U=+200 В 10 вывод — Коллектор 9 вывод — U=+150 В (от БП) 8 вывод — Питание канала +30 В 7 вывод — ⊥ 6 вывод — Накал 5 вывод — Отсутствует 4 вывод — Питание. ВУ +210 В 3 вывод — Отсутствует 2 вывод — Отсутствует 1 вывод — ОТЛ	TC-29GF15R	

PANASONIC TC-25V50R Тип ТДКС – TLF14470F

Тип ТДКС	Назначение выводов	Модели телевизоров	Аналоги ТДКС
	10 вывод — Коллектор 9 вывод — U=+90 В (от БП) 8 вывод — Питание канала +24 В 7 вывод — Не используется 6 вывод — ⊥ 5 вывод — Накал 4 вывод — ⊥ 3 вывод — ОТЛ 2 вывод — Отсутствует 1 вывод — Питание ВУ +200 В	TC-25V50T TC-29GF30R TC-29V50T TX-29GF35T	

PANASONIC TX21M1TD Тип ТДКС – TLF15621F

Тип ТДКС	Назначение выводов	Модели телевизоров	Аналоги ТДКС
	10 вывод — Коллектор 9 вывод — U=+100 В (от БП) 8 вывод — Питание канала +24 В 7 вывод — Отсутствует 6 вывод — ⊥ 5 вывод — Накал 4 вывод — Питание ВУ +180 В 3 вывод — ОТЛ 2 вывод — Не используется 1 вывод — Питание канала +12 В H.G. — обмотка ОС на БП		

PANASONIC TC-M21 Тип ТДКС – TLF15622F

Тип ТДКС	Назначение выводов	Модели телевизоров	Аналоги ТДКС
	11 вывод — Вход напряжения U=+180 В 10 вывод — Коллектор 9 вывод — U=+113 В (от БП) 8 вывод — Питание канала +25 В 7 вывод — Не используется 6 вывод — ⊥ 5 вывод — Накал 4 вывод — ⊥ 3 вывод — ОТЛ 2 вывод — Не используется 1 вывод — Питание ВУ +180 В		

PANASONIC TX-21S1TCP Тип ТДКС – TLF15639F

Тип ТДКС	Назначение выводов	Модели телевизоров	Аналоги ТДКС
	10 вывод — Коллектор 9 вывод — U=+100 В (от БП) 8 вывод — Питание канала+30 В 7 вывод — Питание канала +22 В 6 вывод — Накал 5 вывод — Питание ВУ +180 В 4 вывод — ⊥ 3 вывод — Не используется 2 вывод — Питание канала +15 В 1 вывод — ОТЛ ES4, ES5 — обмотка ОС на БП		

PANASONIC TX-14S1RCP Тип ТДКС – TLF15638F

Тип ТДКС	Назначение выводов	Модели телевизоров	Аналоги ТДКС
	10 вывод — Коллектор 9 вывод — U=+100 В (от БП) 8 вывод — Питание канала +30 В 7 вывод — Питание канала +22 В 6 вывод — Накал 5 вывод — Питание ВУ +180 В 4 вывод — ⊥ 3 вывод — Не используется 2 вывод — Питание канала +15 В 1 вывод — ОТЛ ES4, ES5 — обмотка ОС на БП		

PANASONIC TC25F1 Тип ТДКС – KFT4AA028F

Тип ТДКС	Назначение выводов	Модели телевизоров	Аналоги ТДКС
	11 вывод — Вход напряжения U=+200 В 10 вывод — Коллектор 9 вывод — U=+140 В (от БП) 8 вывод — Питание канала +32 В 7 вывод — Питание канала +15 В 6 вывод — ⊥ 5 вывод — Накал 4 вывод — ⊥ 3 вывод — ОТЛ 2 вывод — Отсутствует 1 вывод — Питание ВУ +200 В	TX25FIT TX25V70T TX25V70R	

PANASONIC TC-14SV10S (видеодвойка) Тип ТДКС – TLF15626F

Тип ТДКС	Назначение выводов	Модели телевизоров	Аналоги ТДКС
	11 вывод — Вход напряжения U=+200 В 10 вывод — Коллектор 9 вывод — U=+142 В (от БП) 8 вывод — Питание канала +26 В 7 вывод — Отсутствует 6 вывод — ⊥ 5 вывод — Накал 4 вывод — Питание ВУ +200 В 3 вывод — ОТЛ 2 вывод — Отсутствует 1 вывод — Отсутствует	TC-21L3RTE	

PANASONIC TC24WG12H Тип ТДКС – ZTFG47028A

Тип ТДКС	Назначение выводов	Модели телевизоров	Аналоги ТДКС
	11 вывод — Вход напряжения U=+210 В 10 вывод — Коллектор 9 вывод — U=+140 В (от БП) 8 вывод — Питание канала +18 В 7 вывод — ⊥ 6 вывод — Накал 5 вывод — Отсутствует 4 вывод — Питание ВУ +220 В 3 вывод — Питание канала -12 В 2 вывод — Отсутствует 1 вывод — ОТЛ	TC28WG12H	

PANASONIC TC-28WG20R Тип ТДКС – ZTFK15006A

Тип ТДКС	Назначение выводов	Модели телевизоров	Аналоги ТДКС
	11 вывод — Питание канала -18 В 10 вывод — Коллектор 9 вывод — U=+140 В (от БП) 8 вывод — Питание канала +18 В 7 вывод — ⊥ 6 вывод — Накал 5 вывод — Питание канала -18 В 4 вывод — Отсутствует 3 вывод — Питание ВУ +220 2 вывод — Отсутствует 1 вывод — ОТЛ		

PANASONIC TX-25SIS Тип ТДКС – ZTFH65008A

Тип ТДКС	Назначение выводов	Модели телевизоров	Аналоги ТДКС
	11 вывод — Питание канала +92 В 10 вывод — Коллектор 9 вывод — U=+130 В (от БП) 8 вывод — Узлы АПЧ 7 вывод — Отсутствует 6 вывод — Питание ВУ +200 В 5 вывод — Накал 4 вывод — ⊥ 3 вывод — ОТЛ 2 вывод — Отсутствует 1 вывод — Отсутствует	TX-28SIS	

PANASONIC TC-14SIR Тип ТДКС – TLF15638F

Тип ТДКС	Назначение выводов	Модели телевизоров	Аналоги ТДКС
	10 вывод — Коллектор 9 вывод — U=+123 В (от БП) 8 вывод — Питание канала +29 В 7 вывод — Питание канала + 23 В 6 вывод — Накал 5 вывод — Питание ВУ +190 В 4', 4 выв. — ⊥ 3 вывод — ⊥ 2 вывод — Питание канала +15 В 1, 11 выв. — ⊥	TX14S1TCC	

PANASONIC TC-W21S (видеодвойка) Тип ТДКС – ETF40L38AY

Тип ТДКС	Назначение выводов	Модели телевизоров	Аналоги ТДКС
	11 вывод — Вход напряжения U=+180 В 10 вывод — Коллектор 9 вывод — U=+115 В (от БП) 8 вывод — Питание канала U=+24 В 7 вывод — Отсутствует 6 вывод — ⊥ 5 вывод — Отсутствует 4 вывод — Накал 3 вывод — ОТЛ 2 вывод — Отсутствует 1 вывод — Питание ВУ +180 В		

PANASONIC TC-21RIC Тип ТДКС – TLF15506F

Тип ТДКС	Назначение выводов	Модели телевизоров	Аналоги ТДКС
	10 вывод — Накал 9 вывод — Коллектор 8 вывод — U=+121 В (от БП) 7 вывод — ⊥ 6 вывод — Отсутствует 5 вывод — Не используется 4 вывод — Питание ВУ +190 В 3 вывод — Питание канала +8 В 2 вывод — ОТЛ 1 вывод — Не используется H-G — обмотка ОС на БП		

PANASONIC TC-29GF10R Тип ТДКС – ZTFG47006A

Тип ТДКС	Назначение выводов	Модели телевизоров	Аналоги ТДКС
	11 вывод — Вход напряжения U=+210 В 10 вывод — Коллектор 9 вывод — U=+140 В (от БП) 8 вывод — Питание канала +30 В 7 вывод — ⊥ 6 вывод — Накал 5 вывод — Отсутствует 4 вывод — Питание ВУ +210 В 3 вывод — Отсутствует 2 вывод — Отсутствует 1 вывод — ОТЛ		

PANASONIC TC25V20R Тип ТДКС – TLF4G502F

Тип ТДКС	Назначение выводов	Модели телевизоров	Аналоги ТДКС
	10 вывод — Коллектор 9 вывод — U=+142 В (от БП) 8 вывод — ⊥ 7 вывод — Не используется 6 вывод — Питание канала +26 В 5 вывод — Накал 4 вывод — Питание ВУ +200 В 3 вывод — ОТЛ 2 вывод — Не используется 1 вывод — Не используется		

PANASONIC TX-28XICP Тип ТДКС – TLF15567F

Тип ТДКС	Назначение выводов	Модели телевизоров	Аналоги ТДКС
	10 вывод — Коллектор 9 вывод — U=+150 В 8 вывод — Питание канала +12 В 4, 7, 6 выв. — Отсутствуют 5 вывод — ⊥ 3 вывод — ОТЛ 2 вывод — Накал 1 вывод — Питание ВУ +190 В	TX-28C1CP TX-25C1CP TX-25X1CP	TLF15570B

PANASONIC TX-33V1EE Тип ТДКС – TLF14452B

Тип ТДКС	Назначение выводов	Модели телевизоров	Аналоги ТДКС
	11 вывод — ОТЛ 10 вывод — Коллектор 9 вывод — U=+140 В (от БП) 8 вывод — Питание канала +30 В 7 вывод — Питание канала +16 В 6 вывод — ⊥ 5 вывод — Накал 4 вывод — ⊥ 3 вывод — ОТЛ 2 вывод — Отсутствует 1 вывод — Питание ВУ +210 В		

PANASONIC TC-29V30R Тип ТДКС – TLF14462B

Тип ТДКС	Назначение выводов	Модели телевизоров	Аналоги ТДКС
	11 вывод — Вход напряжения U=+220 В 10 вывод — Коллектор 9 вывод — U=+140 В (от БП) 8 вывод — Питание канала +30 В 7 вывод — Питание канала +8 В 6 вывод — ⊥ 5 вывод — Накал 4 вывод — ⊥ 3 вывод — ОТЛ 2 вывод — Отсутствует 1 вывод — Питание ВУ +220 В		

PANASONIC TC-29A4R Тип ТДКС – TLF15538F

Тип ТДКС	Назначение выводов	Модели телевизоров	Аналоги ТДКС
	10 вывод — Коллектор 9 вывод — U=+121 В (от БП) 8 вывод — ⊥ 7 вывод — Отсутствует 6 вывод — Отсутствует 5 вывод — Накал 4 вывод — Питание ВУ +220 В 3 вывод — ОТЛ 2 вывод — Питание канала -30 В 1 вывод — Отсутствует	TC-33A4R	

PANASONIC TC-M29 Тип ТДКС – ZTFG57003A

Тип ТДКС	Назначение выводов	Модели телевизоров	Аналоги ТДКС
	11 вывод — Вход напряжения U=+200 В 10 вывод — Коллектор 9 вывод — U=+140 В (от БП) 8 вывод — Питание канала +30 В 7 вывод — Питание канала +8 В 6 вывод — ⊥ 5 вывод — Накал 4 вывод — ⊥ 3 вывод — ОТЛ 2 вывод — Отсутствует 1 вывод — Питание ВУ +220 В		

PANASONIC TC-14L1R Тип ТДКС – TLF15620F

Тип ТДКС	Назначение выводов	Модели телевизоров	Аналоги ТДКС
	11 вывод — Вход напряжения U=+190 В 10 вывод — Коллектор 9 вывод — U=+113 В (от БП) 8 вывод — Питание канала +28 В 7 вывод — Не используется 6 вывод — ⊥ 5 вывод — Накал 4 вывод — ⊥ 3 вывод — ОТЛ 2 вывод — Не используется 1 вывод — Питание ВУ +190 В		

PANASONIC TC-20L3R Тип ТДКС – TLF4T6001F

Тип ТДКС	Назначение выводов	Модели телевизоров	Аналоги ТДКС
	11 вывод — ⊥ 10 вывод — Коллектор 9 вывод — U=+90 В (от БП) 8 вывод — Отсутствует 7 вывод — Питание канала +26 В 6 вывод — Накал 5 вывод — Питание канала +5 В 4 вывод — ⊥ 3 вывод — ⊥ 2 вывод — Питание канала +16 В 1 вывод — ОТЛ	TC-20F	

PANASONIC TC-21X1 Тип ТДКС – KFT3AB041X

Тип ТДКС	Назначение выводов	Модели телевизоров	Аналоги ТДКС
	11 вывод — ⊥ 10 вывод — Коллектор 9 вывод — U=+90 В (от БП) 8 вывод — Отсутствует 7 вывод — Питание канала +27 В 6 вывод — Накал 5 вывод — Питание ВУ +180 В 4 вывод — ⊥ 3 вывод — ⊥ 2 вывод — Питание канала +16 В 1 вывод — ОТЛ		

PANASONIC TC-14L10R Тип ТДКС – TLF4G503F

Тип ТДКС	Назначение выводов	Модели телевизоров	Аналоги ТДКС
	3, 4, 11 выв. — ⊥ 5 вывод — Питание ВУ +180 В 2 вывод — Питание канала +16 В 6 вывод — Накал 7 вывод — Питание канала +25 В 10 вывод — Коллектор 9 вывод — U=+90 В (от БП) 1 вывод — ОТЛ 8 вывод — Отсутствует	TC-1425RT TC-14F1 TC-14F1D	

PANASONIC TX-14X1T Тип ТДКС – KFT2AB040X

Тип ТДКС	Назначение выводов	Модели телевизоров	Аналоги ТДКС
	11 вывод — ⊥ 10 вывод — Коллектор 9 вывод — U=+90 В (от БП) 8 вывод — Отсутствует 7 вывод — Питание канала +26 В 6 вывод — Накал 5 вывод — Питание ВУ +180 В 4 вывод — ⊥ 3 вывод — ⊥ 2 вывод — Питание канала +16 В 1 вывод — ОТЛ	TC-14X1	

PANASONIC TX-29GF85T Тип ТДКС – ZTFK15014A1

Тип ТДКС	Назначение выводов	Модели телевизоров	Аналоги ТДКС
	11 вывод — ⊥ 10 вывод — Коллектор 9 вывод — U=+140 В (от БП) 8 вывод — Питание канала +30 В 7 вывод — Не используется 6 вывод — ⊥ 5 вывод — Накал 4 вывод — ⊥ 3 вывод — ОТЛ 2 вывод — Отсутствует 1 вывод — Питание ВУ +210 В		

PANASONIC TX-33GF85T Тип ТДКС – ZTFG470341A1

Тип ТДКС	Назначение выводов	Модели телевизоров	Аналоги ТДКС
	11 вывод — ⊥ 10 вывод — Коллектор 9 вывод — U=+140 В (от БП) 8 вывод — Питание канала +30 В 7 вывод — Не используется 6 вывод — ⊥ 5 вывод — Накал 4 вывод — ⊥ 3 вывод — ОТЛ 2 вывод — Отсутствует 1 вывод — Питание ВУ +210 В		

PANASONIC TX-29GF95T Тип ТДКС – ZTFK15020A

Тип ТДКС	Назначение выводов	Модели телевизоров	Аналоги ТДКС
	10 вывод — Коллектор 9 вывод — U=+140 В (от БП) 8 вывод — Питание канала +30 В 7 вывод — Не используется 6 вывод — ⊥ 5 вывод — Накал 4 вывод — ⊥ 3 вывод — ОТЛ 2 вывод — Отсутствует 1 вывод — Питание ВУ +210 В		

PANASONIC TC-14B3EE Тип ТДКС – TLF14750B

Тип ТДКС	Назначение выводов	Модели телевизоров	Аналоги ТДКС
	10 вывод — Коллектор 9 вывод — U=+113 В (от БП) 8 вывод — ⊥ 7 вывод — Отсутствует 6 вывод — Отсутствует 5 вывод — Накал 4 вывод — Питание ВУ +177 В 3 вывод — ОТЛ 2 вывод — Отсутствует 1 вывод — Вход напряжения +177 В		

PANASONIC TX-24W1D Тип ТДКС – TLF15542F

Тип ТДКС	Назначение выводов	Модели телевизоров	Аналоги ТДКС
	10 вывод — Накал 9 вывод — Коллектор 8 вывод — U=+160 В 7 вывод — ⊥ 6 вывод — Отсутствует 5 вывод — Не используется 4 вывод — Питание ВУ +190 В 3 вывод — Питание канала +9 В 2 вывод — ОТЛ 1 вывод — Питание канала +15 В H, G — обмотка ОС на БП		

PANASONIC TX-21K1T Тип ТДКС – ZTFK33005A

Тип ТДКС	Назначение выводов	Модели телевизоров	Аналоги ТДКС
	11 вывод — ⊥ 10 вывод — Коллектор 9 вывод — U=+90 В (от БП) 8 вывод — Питание канала +25 В 7 вывод — Питание ВУ +190 В 6 вывод — Накал 5 вывод — ⊥ 4 вывод — ОТЛ 3 вывод — Питание канала +14 В 2 вывод — ⊥ 1 вывод — Питание канала +14 В ES4, ES5 — не используются	TC-14K1R	

PANASONIC TC21B3EE Тип ТДКС – TLF15611F

Тип ТДКС	Назначение выводов	Модели телевизоров	Аналоги ТДКС
	10 вывод — Коллектор 9 вывод — U=+113 В (от БП) 8 вывод — ⊥ 7 вывод — Отсутствует 6 вывод — Отсутствует 5 вывод — Накал 4 вывод — Питание ВУ +180 В 3 вывод — ОТЛ 2 вывод — Отсутствует 1 вывод — Вход напряжения U=+180 В	TC-21B4R	

PHILIPS 21PT135B Тип ТДКС

Тип ТДКС	Назначение выводов	Модели телевизоров	Аналоги ТДКС
	10, 3 выв. — ⊥ 9 вывод — Накал 8 вывод — ОТЛ 7 вывод — Питание ВУ +163 В 6 вывод — Питание канала +26 В 5 вывод — Питание канала +13 В 4 вывод — Питание канала +8 В 3 вывод — ⊥ 2 вывод — U=+100 В (от БП) 1 вывод — Коллектор	21PT136B 21PT166B	

PHILIPS 14GX-83101508 Тип ТДКС

Тип ТДКС	Назначение выводов	Модели телевизоров	Аналоги ТДКС
	10, 9 выв. — Накал	21PT136B	
	8 вывод — ОТЛ	21PT166B	
	7 вывод — Питание ВУ +160 В	14GX-8325	
	6 вывод — Питание канала +26 В	14GX-8510	
	5 вывод — Питание канала +12 В	14GX-8512	
	4 вывод — Питание канала +5,5 В	14GX-8525	
	3 вывод — ⊥	14GX-8527	
	2 вывод — U=+95 В (от БП)		
	1 вывод — Коллектор		

PHILIPS 20CT6360 Тип ТДКС

Тип ТДКС	Назначение выводов	Модели телевизоров	Аналоги ТДКС
	18 вывод — U=+115 В (от БП)		
	15 вывод — Коллектор		
	1, 3 выв. — Накал		
	8 вывод — Питание канала +25 В		
	4 вывод — Питание канала +15 В		
	5 вывод — ⊥		
	2 вывод — Питание канала +28 В		
	7 вывод — ОТЛ		

PHILIPS 14GX37A Тип ТДКС JF0208-0208C

Тип ТДКС	Назначение выводов	Модели телевизоров	Аналоги ТДКС
	1 вывод — Коллектор		
	2 вывод — U=+115 В (от БП)		
	3 вывод — ⊥		
	4 вывод — Питание ВУ +200 В		
	5 вывод — Накал		
	6 вывод — ОТЛ		
	7 вывод — ⊥		
	8 вывод — Питание канала +16 В		
	9 вывод — Имп. +125 В		
	10 вывод — Имп. -200 В		

PHILIPS 14GX1011 Тип ТДКС

Тип ТДКС	Назначение выводов	Модели телевизоров	Аналоги ТДКС
	2 вывод — U=+95 В (от БП) 7 вывод — Питание ВУ +160 В 1 вывод — Коллектор 8 вывод — ОТЛ 18, 9 выв. — Накал 6 вывод — Питание канала +26 В 5 вывод — Питание канала +12 В 4 вывод — Питание канала +5.5 В 3 вывод — ⊥		

PHILIPS 21GH8568 Тип ТДКС 1142, 5041

Тип ТДКС	Назначение выводов	Модели телевизоров	Аналоги ТДКС
	1 вывод — Коллектор 2 вывод — U=+115 В (от БП) 3 вывод — ⊥ 4 вывод — Накал 5 вывод — Питание канала +12 В 6 вывод — Питание канала +26 В 7 вывод — Питание ВУ +180 В 8 вывод — ОТЛ 9 вывод — ⊥ 10 вывод — Не используется		

RECOR 4020 Тип ТДКС 154-277В

Тип ТДКС	Назначение выводов	Модели телевизоров	Аналоги ТДКС
	9 вывод — ОТЛ 8 вывод — Накал 7 вывод — ⊥ 6 вывод — Узлы АПЧ 5 вывод — Питание канала +22 В 4 вывод — Питание канала +12 В 3 вывод — Питание ВУ +200 В 2 вывод — U=+115 В (от БП) 1 вывод — Коллектор	RECOR4021	

RECOR RC-4029PSH Тип ТДКС FCK-29A006

Тип ТДКС	Назначение выводов	Модели телевизоров	Аналоги ТДКС
	9 вывод — Не используется 8 вывод — ОТЛ 7 вывод — Питание канала +26 В 6 вывод — Накал 5 вывод — ⊥ 4 вывод — Не используется 3 вывод — Питание ВУ +180 В 2 вывод — U=+135 В (от БП) 1 вывод — Коллектор		

ROYAL S10 Тип ТДКС

Тип ТДКС	Назначение выводов	Модели телевизоров	Аналоги ТДКС
	10 вывод — Накал 9 вывод — Питание ВУ +180 В 8 вывод — ⊥ 7 вывод — Узлы АПЧ 6 вывод — ОТЛ 5 вывод — Питание канала +16,5 В 4 вывод — К ОС 3 вывод — SCL 2 вывод — U=+103 В (от БП) 1 вывод — Коллектор		

SABA FF189-T51S83 Тип ТДКС

Тип ТДКС	Назначение выводов	Модели телевизоров	Аналоги ТДКС
	12 вывод — Питание канала +13 В 11 вывод — Питание канала +7 В 10 вывод — К ОС 9 вывод — Питание ВУ +200 В 8 вывод — U=+145 В (от БП) 7 вывод — Питание канала +21 В 6 вывод — Питание канала +21 В 5 вывод — ОТЛ 4 вывод — Питание канала -21 В 3 вывод — Коллектор 2 вывод — Накал 1 вывод — ⊥	FF189-T7515 FF194-T67S83 FF195-T56S83 FF196-T7565S FF196-T7675S FF206-T9682S FF215-T8675S	

SAMSUNG PC-04A Тип ТДКС 154-194B

Тип ТДКС	Назначение выводов	Модели телевизоров	Аналоги ТДКС
	10 вывод — Узлы АПЧ 9 вывод — Накал 8 вывод — ОТЛ 7 вывод — Питание канала +40 В 6 вывод — Питание канала +28 В 5 вывод — Питание канала +13 В 4 вывод — ⊥ 3 вывод — U=+118 В (от БП) 2 вывод — Питание ВУ +180 В 1 вывод — Коллектор		

SAMSUNG CW-5012X Тип ТДКС FCM-20A025

Тип ТДКС	Назначение выводов	Модели телевизоров	Аналоги ТДКС
	10 вывод — Коллектор 9 вывод — U=+95 В (от БП) 8 вывод — ОТЛ 7 вывод — BOOST UP 6 вывод — ⊥ 5 вывод — Питание ВУ +180 В 4 вывод — Питание канала +24 В 3 вывод — Накал 2 вывод — Узлы АПЧ 1 вывод — Питание канала +16,5 В		

SAMSUNG CK6202WB Тип ТДКС FTH-29A0C1

Тип ТДКС	Назначение выводов	Модели телевизоров	Аналоги ТДКС
	10, 11 выв. — ОТЛ 9 вывод — Питание канала +16,5 В 8 вывод — Питание канала +46 В 7 вывод — Накал 6 вывод — ⊥ 5 вывод — Питание ВУ +200 В 4 вывод — К ОС 3 вывод — U=+133 В (от БП) 2 вывод — Отсутствует 1 вывод — Коллектор	CK6202WTR CK7202WB CK7202N CK7202WTR	

SAMSUNG CK3351A Тип ТДКС FCM-20AC15

Тип ТДКС	Назначение выводов	Модели телевизоров	Аналоги ТДКС
	10 вывод — Коллектор	CK5342АГ	TR-609
	9 вывод — U=+125 В (от БП)	CK5062A	
	8 вывод — ОТЛ	CK5061ATR/AWX	
	7 вывод — Не используется	CK54061ATR/BWX	
	6 вывод — ⊥	CK5361A/TTASX	
	5 вывод — Питание ВУ +200 В		
	4 вывод — Питание канала +24 В		
	3 вывод — Накал		
	2 вывод — Узлы АПЧ		
	1 вывод — Питание канала +16 В		

SAMSUNG CS7272PTR/BWX Тип ТДКС FCZ29AOG2

Тип ТДКС	Назначение выводов	Модели телевизоров	Аналоги ТДКС
	14 вывод — DF	CS7277PF	
	12, 13 выв. — ⊥	CS7277PF	
	11 вывод — Не используется		
	10 вывод — ОТЛ		
	9 вывод — Узлы АПЧ		
	8 вывод — Питание канала +16,5 В		
	7 вывод — Питание канала +46 В		
	6 вывод — Накал		
	5 вывод — ⊥		
	4 вывод — Питание ВУ +200 В		
	3 вывод — ⊥		
	2 вывод — U=+130 В (от БП)		
	1 вывод — Коллектор		

SAMSUNG CK5038ZR Тип ТДКС FSV-20A001

Тип ТДКС	Назначение выводов	Модели телевизоров	Аналоги ТДКС
	10 вывод — Коллектор	CS-5339Z	FSV-20ADC
	9 вывод — U=+125 В (от БП)	CK5339ZR	
	8 вывод — ОТЛ	CK5373ZR	
	7 вывод — Не используется	CK5373Z	
	6 вывод — ⊥	CK5373R	
	5 вывод — Питание ВУ +180 В	CK5085TB	
	4 вывод — Не используется	CK50852SB	
	3 вывод — Накал	CK5085ZR	
	2 вывод — Питание канала +24 В	CK5035Z	
	1 вывод — Питание канала +15 В		

SAMSUNG CW5322X Тип ТДКС FCM2015ML

Тип ТДКС	Назначение выводов	Модели телевизоров	Аналоги ТДКС
	10 вывод — Коллектор	CK3383ZR1	FCM20A015
	9 вывод — U=+115 В (от БП)	CK5083ZR1	FCM2015AL
	8 вывод — ОТЛ	CS5062Z	FCM2014FL
	7 вывод — BOOST-UP	CW3382Z1PN6MCX	
	6 вывод — ⊥	CW3383Z1	
	5 вывод — Питание ВУ +180 В	CW5082ZB1	
	4 вывод — Питание канала +24 В	CW5082Z1	
	3 вывод — Накал	CW5083Z1	
	2 вывод — Узлы АПЧ		
	1 вывод — Питание канала +16,5 В		

SAMSUNG CX5330 Тип ТДКС FCG-2012L04

Тип ТДКС	Назначение выводов	Модели телевизоров	Аналоги ТДКС
	11 вывод — Питание канала +24 В		
	10 вывод — Не используется		
	9 вывод — ОТЛ		
	8 вывод — U=+125 В (от БП)		
	7 вывод — Отсутствует		
	6 вывод — ⊥		
	5 вывод — Питание ВУ +200 В		
	4 вывод — Коллектор		
	3 вывод — Накал		
	2 вывод — Питание канала +16,5 В		
	1 вывод — Узлы АПЧ		

SAMSUNG CK-3335Z Тип ТДКС FTK-14A004P

Тип ТДКС	Назначение выводов	Модели телевизоров	Аналоги ТДКС
	10 вывод — Коллектор	CW-3335Z	FSK-14A033
	9 вывод — U=+125 В (от БП)	CK-3338ZR	FTK-14A004P1
	8 вывод — ОТЛ	CK-3373TZ	
	7 вывод — Не используется	CK-3373ZR	
	6 вывод — ⊥	CK-3339ZR	
	5 вывод — Питание ВУ +180 В		
	4 вывод — Питание канала +24 В		
	3 вывод — Накал		
	2 вывод — Узлы АПЧ		
	1 вывод — Питание канала +16,5 В		

SAMSUNG CK-346ZCE Тип ТДКС FCG1445EL

Тип ТДКС	Назначение выводов	Модели телевизоров	Аналоги ТДКС
	11 вывод — Питание канала +24 В 10 вывод — U=+125 В (от БП) 9 вывод — ОТЛ 8 вывод — Коллектор 7 вывод — Накал 6 вывод — Питание ВУ +180 В 5 вывод — Не используется 4 вывод — Отсутствует 3 вывод — Узлы АПЧ 2 вывод — ⊥ 1 вывод — Не используется		

SAMSUNG CK6813Z/STTX Тип ТДКС FCR25A005

Тип ТДКС	Назначение выводов	Модели телевизоров	Аналоги ТДКС
	10 вывод — ОТЛ 9 вывод — Не используется 8 вывод — Питание канала +16,5 В 7 вывод — Питание канала +27 В 6 вывод — Накал 5 вывод — ⊥ 4 вывод — Питание ВУ +180 В 3 вывод — К ОС 2 вывод — U=+155 В (от БП) 1 вывод — Коллектор	CK6229Z	TR-709

SAMSUNG CS721APTR/BWX Тип ТДКС FCZ29A006

Тип ТДКС	Назначение выводов	Модели телевизоров	Аналоги ТДКС
	10 вывод — ОТЛ 9 вывод — Питание канала -13,5 В 8 вывод — Питание канала +16,5 В 7 вывод — Питание канала +13,5 В 6 вывод — Накал 5 вывод — ⊥ 4 вывод — Питание ВУ +200 В 3 вывод — ⊥ 2 вывод — U=+130 В (от БП) 1 вывод — Коллектор		

SAMSUNG CK7230Z Тип ТДКС FCR25A005

Тип ТДКС	Назначение выводов	Модели телевизоров	Аналоги ТДКС
	10 вывод — ОТЛ 9 вывод — Узлы АПЧ 8 вывод — Питание канала +13 В 7 вывод — Питание канала +26 В 6 вывод — Накал 5 вывод — ⊥ 4 вывод — Питание ВУ +180 В 3 вывод — К ОС 2 вывод — U=+115 В (от БП) 1 вывод — Коллектор		

SANYO CTP6884 Тип ТДКС

Тип ТДКС	Назначение выводов	Модели телевизоров	Аналоги ТДКС
	9, 10 выв. — Накал 8 вывод — Питание канала +18 В 7 вывод — Питание канала +45 В 6 вывод — Узлы АПЧ 5 вывод — ОТЛ 4 вывод — Коллектор 3 вывод — Отсутствует 2 вывод — Питание ВУ +220 В		

SANYO CMX2940CK-00 Тип ТДКС L4FMB016

Тип ТДКС	Назначение выводов	Модели телевизоров	Аналоги ТДКС
	10 вывод — ⊥ 9 вывод — Отсутствует 8 вывод — Накал 7 вывод — ОТЛ 6 вывод — Отсутствует 5 вывод — Узлы АПЧ 4 вывод — Питание ВУ +200 В 3 вывод — ОТЛ 2 вывод — U=+140 В (от БП) 1 вывод — Коллектор		

SANYO CEM2511VSU-00 Тип ТДКС FD0198

Тип ТДКС	Назначение выводов	Модели телевизоров	Аналоги ТДКС
	10, 7 выв. — ОТЛ	CEM2515VSU-00	
	9 вывод — Накал		
	8 вывод — ⊥		
	6 вывод — Имп. FBT		
	5 вывод — Имп. SCL		
	4 вывод — Коллектор		
	4 вывод — Обмотка ОС		
	2 вывод — Питание ВУ +200 В		
	1 вывод — U=+135 В (от БП)		

SANYO CEP3011VPS-40 Тип ТДКС FD0125

Тип ТДКС	Назначение выводов	Модели телевизоров	Аналоги ТДКС
	10 вывод — SCREEN	CMM3024-00	FD0187
	9 вывод — Отсутствует	CMM3024A-00	TR-724
	8 вывод — ОТЛ	CEM1419SU-00	
	7 вывод — Накал		
	6 вывод — ⊥		
	5 вывод — Узлы АПЧ		
	4 вывод — SCL		
	3 вывод — U=+130 В (от БП)		
	2 вывод — Коллектор		
	1 вывод — Отсутствует		

SANYO CEM2140C-00 Тип ТДКС FD0199

Тип ТДКС	Назначение выводов	Модели телевизоров	Аналоги ТДКС
	10 вывод — SCREEN	CEM2141PTX-10	
	9 вывод — Отсутствует	CEM2515C-06	
	8 вывод — ОТЛ		
	7 вывод — Накал		
	6 вывод — ⊥		
	5 вывод — SCL		
	4 вывод — Узлы АПЧ		
	3 вывод — U=+130 В (от БП)		
	2 вывод — Коллектор		
	1 вывод — Отсутствует		

SANYO CMX3310C-05 Тип ТДКС L4FMB015

Тип ТДКС	Назначение выводов	Модели телевизоров	Аналоги ТДКС
	10 вывод — ⊥ 9 вывод — Накал 8 вывод — Питание канала +7,5 В 7 вывод — ОТЛ 6 вывод — ОТЛ 5 вывод — Узлы АПЧ 4 вывод — Питание ВУ+200 В 3 вывод — Отсутствует 2 вывод — U=+140 В (от БП) 1 вывод — Коллектор		

SANYO C14EA23-00 Тип ТДКС L40B01800

Тип ТДКС	Назначение выводов	Модели телевизоров	Аналоги ТДКС
	7 вывод — ОТЛ 6 вывод — ⊥ 5 вывод — Накал 4 вывод — Не используется 3 вывод — Питание канала +20 В 2 вывод — U=+130 В (от БП) 1 вывод — Коллектор	C14MA14-00 C14MA14A-00	L40A0C100

SANYO CEM1454-00 Тип ТДКС FD0187

Тип ТДКС	Назначение выводов	Модели телевизоров	Аналоги ТДКС
	10 вывод — SCREEN 9 вывод — Отсутствует 8 вывод — ОТЛ 7 вывод — Накал 6 вывод — ⊥ 5 вывод — Узлы АПЧ 4 вывод — SCL 3 вывод — U=+130 В (от БП) 2 вывод — Коллектор 1 вывод — Отсутствует	CEM2054-00 CEM3022SU-00 CEM6011VSU-20	FD0125

SANYO C21EM47-00 Тип ТДКС L4FMC001

Тип ТДКС	Назначение выводов	Модели телевизоров	Аналоги ТДКС
	7 вывод — ОТЛ 6 вывод — ⊥ 5 вывод — Накал 4 вывод — Не используется 3 вывод — Питание канала +20 В 2 вывод — U=+130 В (от БП) 1 вывод — Коллектор		

SANYO C25EG57-00 Тип ТДКС L40B03201

Тип ТДКС	Назначение выводов	Модели телевизоров	Аналоги ТДКС
	11 вывод — Ускоряющее напряжение на кинескоп 10 вывод — ⊥ 9 вывод — Накал 8 вывод — Питание канала +7,5 В 7 вывод — ОТЛ 6 вывод — ОТЛ 5 вывод — Узлы АПЧ 4 вывод — Питание ВУ +200 В 3 вывод — Отсутствует 2 вывод — U=+140 В (от БП) 1 вывод — Коллектор		

SANYO CTP7375-00 Тип ТДКС FD0007

Тип ТДКС	Назначение выводов	Модели телевизоров	Аналоги ТДКС
	12 вывод — Ускоряющее напряжение на кинескоп 11 вывод — Вход напряжения +130 В 10 вывод — Накал 9 вывод — ⊥ 8 вывод — Питание канала -40 В 7 вывод — Коллектор 6 вывод — Питание канала +15 В 5 вывод — Узлы АПЧ 4 вывод — ОТЛ 3 вывод — Отсутствует 2 вывод — Отсутствует 1 вывод — U=+130 В (от БП)		

SANYO CAX3021A-00 Тип ТДКС FDA001

Тип ТДКС	Назначение выводов	Модели телевизоров	Аналоги ТДКС
	10 вывод — Ускоряющее напряжение на кинескоп 9 вывод — Отсутствует 8 вывод — ОТЛ 7 вывод — Накал 6 вывод — ⊥ 5 вывод — Узлы АПЧ 4 вывод — Питание канала +5 В 3 вывод — U=+130 В (от БП) 2 вывод — Коллектор 1 вывод — Отсутствует		

SANYO CEM2130PV-20 Тип ТДКС FD0186

Тип ТДКС	Назначение выводов	Модели телевизоров	Аналоги ТДКС
	8 вывод — ОТЛ 7 вывод — Накал 6 вывод — ⊥ 5 вывод — SCL 4 вывод — Узлы АПЧ 3 вывод — U=+130 В (от БП) 2 вывод — Коллектор 1 вывод — Отсутствует		

SANYO CEP2147TX Тип ТДКС FD0153

Тип ТДКС	Назначение выводов	Модели телевизоров	Аналоги ТДКС
	8 вывод — ОТЛ 7 вывод — Накал 6 вывод — ⊥ 5 вывод — Питание канала +5 В 4 вывод — Питание ВУ +180 В 3 вывод — U=+130 В (от БП) 2 вывод — Коллектор 1 вывод — Отсутствует		

SHARP 20BSC Тип ТДКС F0067PE-M

Тип ТДКС	Назначение выводов	Модели телевизоров	Аналоги ТДКС
	10 вывод — Коллектор 9 вывод — U=+115 В (от БП) 8 вывод — Питание канала +25 В 7 вывод — Питание канала +12 В 6 вывод — Отсутствует 5 вывод — Узлы АПЧ 4 вывод — ⊥ 3 вывод — Накал 2 вывод — Питание ВУ +180 В 1 вывод — ОТЛ		F0067PE

SHARP 21HSC Тип ТДКС F0069PE

Тип ТДКС	Назначение выводов	Модели телевизоров	Аналоги ТДКС
	10 вывод — Коллектор 9 вывод — U=+115 В (от БП) 8 вывод — Питание канала +27 В 7 вывод — Питание канала +12 В 6 вывод — Отсутствует 5 вывод — Узлы АПЧ 4 вывод — ⊥ 3 вывод — Накал 2 вывод — Питание ВУ +165 В 1 вывод — ОТЛ	21D-CK1 21B-SC 21FN1 21BN21	

SHARP 21NSZ-E1 Тип ТДКС F0049PE

Тип ТДКС	Назначение выводов	Модели телевизоров	Аналоги ТДКС
	10 вывод — Коллектор 9 вывод — U=+115 В (от БП) 8 вывод — Питание канала +30 В 7 вывод — Отсутствует 6 вывод — Питание ВУ +190 В 5 вывод — Накал 4 вывод — ОТЛ 3 вывод — ⊥ 2 вывод — AFC 1 вывод — Не используется	SV-2152U	

SHARP SV-2142S Тип ТДКС TRNF0045PE

Тип ТДКС	Назначение выводов	Модели телевизоров	Аналоги ТДКС
	10 вывод — Питание канала +15 В 9 вывод — Коллектор 8 вывод — Питание канала +27 В 7 вывод — U=+115 В (от БП) 6 вывод — Отсутствует 5 вывод — Узлы АПЧ 4 вывод — ⊥ 3 вывод — ОТЛ 2 вывод — Питание ВУ +190 В 1 вывод — Накал		

SHARP CV-2131CK1 Тип ТДКС F0029PE

Тип ТДКС	Назначение выводов	Модели телевизоров	Аналоги ТДКС
	10 вывод — Накал 9 вывод — Питание ВУ +180 В 8 вывод — ⊥ 7 вывод — ОТЛ 6 вывод — Узлы АПЧ 5 вывод — Отсутствует 4 вывод — U=+115 В (от БП) 3 вывод — Питание канала +27 В 2 вывод — Коллектор 1 вывод — Питание канала +16 В		

SHARP CV-2121S Тип ТДКС TRNF1669CE

Тип ТДКС	Назначение выводов	Модели телевизоров	Аналоги ТДКС
	10 вывод — Накал 9 вывод — ОТЛ 8 вывод — Питание ВУ +200 В 7 вывод — ⊥ 6 вывод — Узлы АПЧ 5 вывод — Питание канала -30 В 4 вывод — U=+115 В (от БП) 3 вывод — Коллектор 2 вывод — Питание канала +27 В 1 вывод — Питание канала +15 В	CV-2121G	

SHARP CV-2002SC Тип ТДКС TRNF1260CE

Тип ТДКС	Назначение выводов	Модели телевизоров	Аналоги ТДКС
	11 вывод — Питание канала +15 В 10 вывод — U=+115 В (от БП) 9 вывод — Коллектор 8 вывод — Питание ВУ +180 В 7 вывод — ОТЛ 6 вывод — Накал 5 вывод — Питание канала +27 В 4 вывод — ⊥ 3 вывод — Узлы АПЧ 2 вывод — Отсутствует 1 вывод — Отсутствует а, б — обмотка ОС на БП		

SHARP CV-1451SC Тип ТДКС F1751CE

Тип ТДКС	Назначение выводов	Модели телевизоров	Аналоги ТДКС
	10 вывод — Накал 9 вывод — Питание ВУ +180 В 8 вывод — ОТЛ 7 вывод — ⊥ 6 вывод — Узлы АПЧ 5 вывод — Отсутствует 4 вывод — U=+115 В (от БП) 3 вывод — Питание канала +24 В 2 вывод — Коллектор 1 вывод — Питание канала +15 В		

SHARP SV-2152CK Тип ТДКС F0051PE

Тип ТДКС	Назначение выводов	Модели телевизоров	Аналоги ТДКС
	10 вывод — Питание канала +16 В 9 вывод — Коллектор 8 вывод — Питание канала +27 В 7 вывод — U=+112 В 6 вывод — Отсутствует 5 вывод — Узлы АПЧ 4 вывод — ⊥ 3 вывод — ОТЛ 2 вывод — Питание ВУ +180 В 1 вывод — Накал -, + — обмотка ОС на БП	SV-2152CN SV-2152CK	

SHARP SV-2152U Тип ТДКС F0046PE

Тип ТДКС	Назначение выводов	Модели телевизоров	Аналоги ТДКС
	10 вывод — Коллектор 9 вывод — U=+115 В (от БП) 8 вывод — Питание канала +12 В 7 вывод — Отсутствует 6 вывод — Питание ВУ +180 В 5 вывод — Накал 4 вывод — ОТЛ 3 вывод — ⊥ 2 вывод — Питание канала +27 В 1 вывод — Отсутствует +, - — обмотка ОС на БП		

SHARP CV-5405G Тип ТДКС TRNF1419CE

Тип ТДКС	Назначение выводов	Модели телевизоров	Аналоги ТДКС
	12 вывод — Обмотка ОС на БП 11 вывод — Обмотка ОС на БП 10 вывод — Питание канала +40 В 9 вывод — ОТЛ 8 вывод — Питание ВУ +200 В 7 вывод — ⊥ 6 вывод — Узлы АПЧ 5 вывод — Питание канала -40 В 4 вывод — U=+115 В (от БП) 3 вывод — Коллектор 2 вывод — Питание канала +27 В 1 вывод — Питание канала +15 В		

SHARP 29N21-D1 Тип ТДКС TRNF1829CE

Тип ТДКС	Назначение выводов	Модели телевизоров	Аналоги ТДКС
	10 вывод — Накал 9 вывод — ⊥ 8 вывод — ОТЛ 7 вывод — Узлы АПЧ 6 вывод — Не используется 5 вывод — Питание канала +26 В 4 вывод — Не используется 3 вывод — U=+120 В (от БП) 2 вывод — Питание ВУ +195 В 1 вывод — Коллектор		

SHARP 29N42-E3 Тип ТДКС TRNF1856CE

Тип ТДКС	Назначение выводов	Модели телевизоров	Аналоги ТДКС
	10 вывод — Накал 9 вывод — ⊥ 8 вывод — ОТЛ 7 вывод — Узлы АПЧ 6 вывод — Не используется 5 вывод — Питание канала +26 В 4 вывод — Не используется 3 вывод — U=+120 В (от БП) 2 вывод — Питание ВУ +195 В 1 вывод — Коллектор		

SHARP CV-2162SCN Тип ТДКС TRNF1807CE

Тип ТДКС	Назначение выводов	Модели телевизоров	Аналоги ТДКС
	10 вывод — Накал 9 вывод — ОТЛ 8 вывод — Питание ВУ +165 В 7 вывод — ⊥ 6 вывод — Узлы АПЧ 5 вывод — Отсутствует 4 вывод — U=+115 В (от БП) 3 вывод — Коллектор 2 вывод — Питание канала +27 В 1 вывод — Питание канала +15 В		

SHARP CV-2132CK1 Тип ТДКС F0061PE

Тип ТДКС	Назначение выводов	Модели телевизоров	Аналоги ТДКС
	10 вывод — Коллектор 9 вывод — U=+115 В (от БП) 8 вывод — Питание канала +27 В 7 вывод — Питание канала +15 В 6 вывод — Отсутствует 5 вывод — Узлы АПЧ 4 вывод — ⊥ 3 вывод — Накал 2 вывод — Питание ВУ +170 В 1 вывод — ОТЛ		F0069PE

SHARP TC-271EE Тип ТДКС TLF6109S

Тип ТДКС	Назначение выводов	Модели телевизоров	Аналоги ТДКС
	5-2 вывод — Питание канала +160 В 6-3 вывод — ⊥ 6-4 вывод — Питание канала -25 В 6-5 вывод — Питание канала +25 В 3-1 вывод — Накал 5-5 вывод — Питание ВУ +200 В 5-4, 5-6 выв.— Анод тиристора 5-3 вывод — U=+115 В (от БП) 6-1 вывод — ОТЛ 6-6 вывод — Питание канала +26 В		

SHARP C-262SC Тип ТДКС TRNF1334CE

Тип ТДКС	Назначение выводов	Модели телевизоров	Аналоги ТДКС
	8 вывод — ⊥ 7 вывод — ОТЛ 6 вывод — Накал 5 вывод — Узлы АПЧ 4 вывод — Питание канала +15 В 3 вывод — Питание ВУ +190 В 2 вывод — U=+115 В (от БП) 1 вывод — Коллектор		

SHARP 14L-SC Тип ТДКС F0138PE

Тип ТДКС	Назначение выводов	Модели телевизоров	Аналоги ТДКС
	10 вывод — Коллектор 9 вывод — U=+115 В (от БП) 8 вывод — Питание канала +24 В 7 вывод — Питание канала +12 В 6 вывод — Отсутствует 5 вывод — Узлы АПЧ 4 вывод — ⊥ 3 вывод — Накал 2 вывод — Питание ВУ +180 В 1 вывод — ОТЛ	14B-SC	F0198PE-M F0063PE

SHARP CV-3730SC Тип ТДКС F0063PE

Тип ТДКС	Назначение выводов	Модели телевизоров	Аналоги ТДКС
	10 вывод — Коллектор	14H-SC	F0069PE
	9 вывод — U=+115 В (от БП)	14B-SC	
	8 вывод — Питание канала +24 В	14BN1, 14BN14, 14BN1A	
	7 вывод — Питание канала +10 В	14B-E	
	6 вывод — Отсутствует		
	5 вывод — Узлы АПЧ		
	4 вывод — ⊥		
	3 вывод — Накал		
	2 вывод — Питание ВУ +180 В		
	1 вывод — ОТЛ		

SHIVAKI STV-202MKII Тип ТДКС 0907-030007-00

Тип ТДКС	Назначение выводов	Модели телевизоров	Аналоги ТДКС
	10 вывод — Коллектор		0907-030087-00
	9 вывод — Отсутствует		
	8 вывод — Питание ВУ +200 В		
	7 вывод — ⊥		
	6 вывод — ОТЛ		
	5 вывод — Узлы АПЧ		
	4 вывод — Накал		
	3 вывод — U=+110 В (от БП)		
	2 вывод — Питание канала +15 В		
	1 вывод — Питание канала +27 В		

SIEMENS FS245M6 Тип ТДКС 29201-025-09

Тип ТДКС	Назначение выводов	Модели телевизоров	Аналоги ТДКС
	1-12 выв. — Обмотка к умножит.		
	11 вывод — Коллектор		
	10 вывод — Питание канала +200 В		
	9 вывод — U=+150 В (от БП)		
	8 вывод — ⊥		
	7 вывод — К "С"		
	6 вывод — Узлы АПЧ		
	5 вывод — К ОС		
	4 вывод — Питание канала +17 В		
	3 вывод — Питание канала -17 В		
	2 вывод — Питание канала +26 В		

SIESTA Тип ТДКС AT2079/10A

Тип ТДКС	Назначение выводов	Модели телевизоров	Аналоги ТДКС
	10 вывод — Коллектор 9 вывод — Не используется 8 вывод — ⊥ 7 вывод — ОТЛ 6 вывод — Накал 5 вывод — Питание канала +180 В 4 вывод — Питание канала +180 В 3 вывод — Узлы АПЧ 2 вывод — Отсутствует 1 вывод — Не используется		

SONY KV2965MT Тип ТДКС NX-M1601

Тип ТДКС	Назначение выводов	Модели телевизоров	Аналоги ТДКС
	11 вывод — ⊥ 10 вывод — Не используется 9 вывод — Питание канала +28 В 8 вывод — Не используется 7 вывод — ОТЛ 6 вывод — Питание канала +17 В 5 вывод — Коллектор 4 вывод — U=+135 В (от БП) 3 вывод — Питание ВУ +200 В 2 вывод — Накал 1 вывод — Накал		

SONY KV3400D Тип ТДКС NX1613

Тип ТДКС	Назначение выводов	Модели телевизоров	Аналоги ТДКС
	11 вывод — ⊥ 10 вывод — Не используется 9 вывод — Питание канала +28 В 8 вывод — Не используется 7 вывод — ОТЛ 6 вывод — Питание канала +15 В 5 вывод — Коллектор 4 вывод — U=+135 В (от БП) 3 вывод — Питание ВУ +200 В 2 вывод — Накал 1 вывод — Накал	KV-2900	

SONY KVM1401KR Тип ТДКС UX1620

Тип ТДКС	Назначение выводов	Модели телевизоров	Аналоги ТДКС
	11 вывод — ⊥	KVM1400A, B, E, L, U	143943211
	10 вывод — Узлы АПЧ	KVM1401U	143943221
	9 вывод — Питание канала +24 В	KVM1410U	143943021
	8 вывод — Отсутствует	KVM1411U	TR-568
	7 вывод — ОТЛ	KVM1420A, B, D, E, L, U	
	6 вывод — Питание канала +17 В	KVM1421D, E, U	
	5 вывод — Коллектор	KVM1430A, B, D, E, L, U	
	4 вывод — U=+120 В (от БП)	KVM14B	
	3 вывод — Питание ВУ +190 В	KVM1620A, B, D, E, K, U	
	2 вывод — Накал	KVM1621A, E, U	
	1 вывод — Накал	KVM2120E	
		KVM2121E	
		KVM16D	
		KX1410QM	
		KVM16D	
		KVH1610A, B, D	
		KVH1613E	

SONY KV-B14M1 Тип ТДКС NX-1723/M3A

Тип ТДКС	Назначение выводов	Модели телевизоров	Аналоги ТДКС
	12, 13 выв. — ⊥		
	11 вывод — ОТЛ		
	10 вывод — Не используется		
	9 вывод — Питание канала +15 В		
	6, 8 выв. — ⊥		
	7 вывод — Питание канала -13 В		
	5 вывод — Накал		
	4 вывод — Питание ВУ +200 В		
	3 вывод — Отсутствует		
	2 вывод — U=+115 В (от БП)		
	1 вывод — Коллектор		

SONY KV-1440ME2A Тип ТДКС NX802

Тип ТДКС	Назначение выводов	Модели телевизоров	Аналоги ТДКС
	10, 12 выв. — ⊥	KV-1442ME2	
	11 вывод — Обмотка ОС на БП		
	9 вывод — Питание канала +24 В		
	8 вывод — ОТЛ		
	7 вывод — Питание канала +15 В		
	6 вывод — Коллектор		
	5 вывод — U=+115 В (от БП)		
	4 вывод — Питание ВУ +180 В		
	3 вывод — Отсутствует		
	2 вывод — Накал		
	1 вывод — Накал		

SONY KV-2964MT/RM687C Тип ТДКС NX1601

Тип ТДКС	Назначение выводов	Модели телевизоров	Аналоги ТДКС
	11 вывод — ⊥	KV2192M3	143942321
	10 вывод — Не используется	KV2182M9	143941641
	9 вывод — Питание канала +28 В	KV2964MT	NX1604
	8 вывод — Не используется		
	7 вывод — ОТЛ		
	6 вывод — Питание канала +12 В		
	5 вывод — Коллектор		
	4 вывод — U=+135 В (от БП)		
	3 вывод — Питание ВУ +200 В		
	2 вывод — Накал		
	1 вывод — Накал		

SONY KV-X2181 Тип ТДКС UX-1604A1

Тип ТДКС	Назначение выводов	Модели телевизоров	Аналоги ТДКС
	11 вывод — ⊥	KV-X2182	UX-1604A2
	10 вывод — Не используется	KV-X2183	143941641
	9 вывод — Не используется		1453179-11
	8 вывод — Питание канала -15 В		
	7 вывод — ОТЛ		
	6 вывод — Питание канала +15 В		
	5 вывод — Коллектор		
	4 вывод — U=+135 В (от БП)		
	3 вывод — Uпит. ВУ +200 В		
	2 вывод — Накал		
	1 вывод — Накал		

SONY KV-2184MT Тип ТДКС NX1600

Тип ТДКС	Назначение выводов	Модели телевизоров	Аналоги ТДКС
	11 вывод — ⊥ 10 вывод — Обмотка ОС на БП 9 вывод — Питание канала +28 В 8 вывод — Не используется 7 вывод — ОТЛ 6 вывод — Питание канала +12 В 5 вывод — Коллектор 4 вывод — U=+115 В (от БП) 3 вывод — Питание ВУ +200 В 2 вывод — Накал 1 вывод — Накал	KV2553S KV2584AS KV22584GE KV2584GET KV2584MT KV2584WR KV2940S KV2964AS KV2964GWT KV2964MT KV2964MTT KVC2520B KVC2521A	143941621 KX1601 143941651 143941611 NX1601
	KV20EXR10 KV2114S KV2123M2 KV2127R KV2133M3 KV2134M3 KV2137RS KV2153AS KV2153GET KV2153GNT KV2153MT KV2153SN KV2182M9 KV2182P KV2183AS KV2183DH KV2183GE KV2183GET KV2183WR KV2184AS KV2184GE KV2184GET KV2184MT KV2184MTJ KV2184MTK KV2184MTT KV2184S KV2184WR KV2192M3 KV2500WX KV2553AST KV2553GWT KV2553MT	KVC2521B KVC2521D KVC2521K KVC2521S KVC2523D KVC2523E KVC2530B KVC2531A, B, D KVC2533D, E KVC2910B, M KVC2911A, D, M KVC2913D, E KVC2920B KVC2921A, B, D, K KVC2923E KVC2930B KVC2931A, B, D, S, E KVC2933E, S KVC2510B KVC2511A, B, D KVC2512U KVC2513E KVC2910B KVD2911D KVD2912U KVD2913E KVDX2112U KVDX21TA KVDX21TD KVDX21TE KVDX21TU KVE2510B KVE2511D	KVE2513E KVE2521D KVE2513E KVE2521D KVE2910B KVE2911A, D KVE2913E KVE2921D KVM2130A, B, D KVM2130E, U KVM2131BE KVM2131D, E, U KVM2510E KVM2511E, L, U KVX2130B KVX2131A, B, D KVX2132U KVX2133D KVX2133C KVX2521M1 KVX2530B KVX2531A, B KVX2531D, K KVX2532U KVX2533E,S KVX2930B KVX2931A, B KVX2931D, S KVX2932U 2933E 21SP2

SONY KV-X2151K/RM816 Тип ТДКС UX1650

Тип ТДКС	Назначение выводов	Модели телевизоров	Аналоги ТДКС
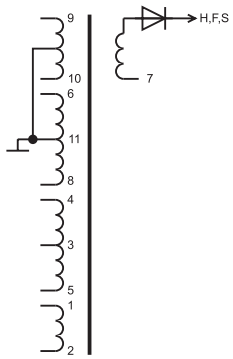	11 вывод — ⊥ 10 вывод — Не используется 9 вывод — Питание канала +27 В 8 вывод — Не используется 7 вывод — ОТЛ 6 вывод — Не используется 5 вывод — Коллектор 4 вывод — U=+135 В (от БП) 3 вывод — Питание ВУ +200 В 2 вывод — Накал 1 вывод — Накал	KVC2523D, E KVC2530B KVC2531A, B, D KVC2533D, E KVC2550B KVC2551A, B, D KVC2553E KVC2560B KVC2941D KVC2949D KVC2950B KVC2951A, B, D KVC2953E	859898800 143941651 UX-1650A1 143949312 143949311
	KVA2110B KVA2111A, D KVA2112U KVA2113E KVA2120B KVA2121A, B, D KVA2122U KVA2123E KVA2510B KVA2511A, D KVA2512U KVA2531E KVA2520B KVA2521A, B, D, K KVA2522U KVA2910B KVA2911A, B, D, S, U KVA2912U KVA2913E KVA2920B KVA2921A, B, K, S KVA2922U KVA2923E KVC2120B KVC2121B KVC2122U KVC2123E KVC2160B KVC2161A, B, D KVC2163E KVC2520B KVC2521A, B, D, K, S KVC2522U	KVC2960B KVC2961A, D KVC2963E KVC2969D KVC2970B KVC2971A, D KVC2973E KVD2533E KVD2931A KVD2933E KVX2545U KVX2550B KVX2551A, B, D, K KVX2552U KVX2553E, S KVX2931K KVX2942U KVX2950B KVX2951A, D, K KVX2952U KVX2953E KVX2953S KVX2142U KVM2530K KVX2542U KVM2131K KVM2140B KVM2140D, E, K, L, U KVM2141A, D, K, L, U KVM2150L, U KVM2151D, KR KVM2160K KVM2155K	KVM2531D, K KVM2531L, U KVE2521A, B KVE2522U KVE2523E KVE2921A, B KVE2922U KVE2923E KVE2925U KVH2510B KVH2511A, D KVH2512U KVH2513E KVM2100A, B, D KVM2100E, K KVM2101D, K, U

SONY KVM2540 Тип ТДКС UX-1604A2

Тип ТДКС	Назначение выводов	Модели телевизоров	Аналоги ТДКС
	11 вывод — ⊥	KV2565MT	145316911
	10 вывод — Не используется	KV2965MT	143941641
	9 вывод — Не используется	KVC2560B	
	8 вывод — Питание канала -15 В	KVC2580B	
	7 вывод — ОТЛ	KVC2581A, D	
	6 вывод — Питание канала +15 В	KVC2583E	
	5 вывод — Коллектор	KVC2591A	
	4 вывод — U=+135 В (от БП)	KVC2980B	
	3 вывод — Питание ВУ +200 В	KVC2981A, D	
	2 вывод — Накал	KVC2983E	
	1 вывод — Накал	KVC2991A, D	
		KVC2983E	
		KVC2991A, D	
		KVX2101A, B, D, K	
		KVX2102L, U	
		KVX2103E	
		KVX2500B	
		KVX2501A, B, D, K	
		KVX2502L, U	
		KVX2981	
		KVX2982	
		KVX2983	
		KVX2901	
		KVX2902	
		KVX2903	
		KVM2540B, D, E, K	
		KVM2530K	
		KVM2541A, D, E, K, L, U	
		KVM2531K	
		KVC2171D, K, KR	
		KVC2173B, E	

SONY KV-1487MT Тип ТДКС NX-1721

Тип ТДКС	Назначение выводов	Модели телевизоров	Аналоги ТДКС
	11 вывод — ОТЛ	KV-14DK2	NX-2741
	10 вывод — Питание канала +26 В	KV-2167MT	
	9 вывод — Питание канала +15 В	KV-2187MT	
	8 вывод — ⊥	KV-21DK2	
	7 вывод — Не используется		
	6 вывод — Накал		
	5 вывод — Накал		
	4 вывод — Питание ВУ +200 В		
	3 вывод — Отсутствует		
	2 вывод — U=+115 В (от БП)		
	1 вывод — Коллектор		

SONY KV-14M1A Тип ТДКС NX-1730/U2A4

Тип ТДКС	Назначение выводов	Модели телевизоров	Аналоги ТДКС
	11 вывод — ОТЛ	KV-14T1A	NX-1730/U2A
	10 вывод — Питание канала +24 В	KV-14M1B	NX-1731/U2A
	8 вывод — ⊥	KV-14T1B	
	6 вывод — Накал	KV-14M1D	
	5 вывод — ⊥	KV-14T1D	
	4 вывод — Питание ВУ +190 В	KV-14M1E	
	3 вывод — Отсутствует	KV-14T1E	
	2 вывод — U=+118 В (от БП)	KV-14M1K	
	1 вывод — Коллектор	KV-14T1K	
		KV-14M1L	
		KVM1440A, D, E, B	
		KVM1441D, E, B, A, U	

SONY KVM2181KR Тип ТДКС NX1741/U2E

Тип ТДКС	Назначение выводов	Модели телевизоров	Аналоги ТДКС
	11 вывод — ОТЛ	KV21M3A, B, D, E, K	
	10 вывод — Питание канала +24 В	KV21M3L, R, U	
	9 вывод — Отсутствует	KV21T3A, B, D, E, K	
	8 вывод — ⊥	KV21T3L, R, U	
	7 вывод — Отсутствует	KVM2170A, B, D, E, K	
	6 вывод — Накал	KVM2170L, U	
	5 вывод — ⊥	KVM2171A, B, D, E, K	
	4 вывод — Питание ВУ +200 В	KVM2171KR, L, U	
	3 вывод — Отсутствует		
	2 вывод — U=+135 В (от БП)		
	1 вывод — Коллектор		

SONY KV-T21MF1 Тип ТДКС NX-1742

Тип ТДКС	Назначение выводов	Модели телевизоров	Аналоги ТДКС
	12, 13 выв. — ⊥	KV-T21MN1	
	11 вывод — ОТЛ	KV-T21MN11	
	10 вывод — Не используется		
	9 вывод — Питание канала +15 В		
	6, 8 выв. — ⊥		
	7 вывод — Питание канала -13 В		
	2 вывод — U=+115 В (от БП)		
	4 вывод — Питание ВУ +200 В		
	3 вывод — Не используется		
	1 вывод — Коллектор		
	5 вывод — Накал		

SONY KVE2551 Тип ТДКС UX2600A2

Тип ТДКС	Назначение выводов	Модели телевизоров	Аналоги ТДКС
	12 вывод — ⊥ 11 вывод — ОТЛ 10 вывод — Питание канала +27 В 9 вывод — Питание канала +15 В 8 вывод — ⊥ 7 вывод — Питание канала -15 В 6 вывод — Накал 5 вывод — Накал 4 вывод — Питание ВУ +200 В 3 вывод — Отсутствует 2 вывод — U=+135 В (от БП) 1 вывод — Коллектор	KVE2531A, B, D KVE2532U KVE2533E KVE2541A, D KVE2542U KVE2543E KVE2551A, B, D, K KVE2553E KVE2931A, B, D KVE2932U KVE2933E KVE2591A, B, D, K KVE2953E KVH2521A, B, D KVH2523E KVH2921A, B, D KVH2923E KVX2160B KVX2161A, B, D, K KVX2162L, U KVX2163E KVX2171A, B, D KVX2172U KVX2173B, E KVX2560B KVX2561A, B, D, K KVX2562L, U, E KVX2571F, B, D, K KVX2572U	145317011 145311811 NX2600A2
			KVX2573B, E KVX2960B KVX2961A, B, D KVX2961K KVX2962L, U KVX2963E KVX2973B KVX2563E

SONY KVE3431 Тип ТДКС VX-2602A3

Тип ТДКС	Назначение выводов	Модели телевизоров	Аналоги ТДКС
	11 вывод — ОТЛ 10 вывод — Питание канала +27 В 9 вывод — Питание канала +15 В 8 вывод — ⊥ 7 вывод — Питание канала -15 В 6 вывод — Накал 5 вывод — Накал 4 вывод — Питание ВУ +200 В 3 вывод — Отсутствует 2 вывод — U=+135 В (от БП) 1 вывод — Коллектор	KVE3431A,B,D KVE3433B,E KVS3411B	145312311

SONY KV-S2921A Тип ТДКС MXJU2602A2

Тип ТДКС	Назначение выводов	Модели телевизоров	Аналоги ТДКС
	11 вывод — ОТЛ	KVS2921A, B, D, E, K	NX-JU2602A2
	10 вывод — Питание канала +27 В	KVS2921A, B, D	145313411
	9 вывод — Питание канала +15 В	KVS2922U	UX2602A2
	8 вывод — ⊥	KVS2523E	
	7 вывод — Питание канала -15 В	KVX2971A, B, D, K	
	6 вывод — Накал	KVX2972U	
	5 вывод — Накал	KVX2973E	
	4 вывод — Питание ВУ +200 В	KV2920QM	
	3 вывод — Отсутствует	KVE2941A, B, D	
	2 вывод — U=+135 В (от БП)	KVE2942U	
	1 вывод — Коллектор	KVE2943E	
		KVE2915D, U	
		KVA2931A, B, D	
		KVA2932U	
		KVA2933E	

SONY KV-E2951A, B, D Тип ТДКС UX-2602A2

Тип ТДКС	Назначение выводов	Модели телевизоров	Аналоги ТДКС
	11 вывод — ОТЛ	KVA2941A, B, D, K	145317111
	10 вывод — Питание канала +27 В	KVA2942U	145311811
	9 вывод — Питание канала +15 В	KVA2943E	UX-2600A2
	8 вывод — ⊥	KVX2171A, B, D	145313411
	7 вывод — Питание канала -15 В	KVX2172U	NXJU2602A2
	6 вывод — Накал	KVX2173E	
	5 вывод — Накал	KVE2951A, B, D, K	
	4 вывод — Питание ВУ +200 В	KVE2953E	
	3 вывод — Отсутствует		
	2 вывод — U=+135 В (от БП)		
	1 вывод — Коллектор		

SONY KP-S4613 Тип ТДКС NX-2630B4

Тип ТДКС	Назначение выводов	Модели телевизоров	Аналоги ТДКС
	1 вывод — Коллектор 2 вывод — U=+115 В (от БП) 11 вывод — ОТЛ		145312111

SONY KV-1985MT Тип ТДКС NX-2820A1

Тип ТДКС	Назначение выводов	Модели телевизоров	Аналоги ТДКС
	11 вывод — ОТЛ 10 вывод — Питание канала +26 В 9 вывод — Питание канала +15 В 8 вывод — ⊥ 7 вывод — Не используется 6 вывод — Накал 5 вывод — Накал 4 вывод — Питание ВУ +200 В 3 вывод — Отсутствует 2 вывод — U=+115 В (от БП) 1 вывод — Коллектор	KV1485MK KV1405GE KV1415AS KV1415GE KV1415WR KV1485GET KV1485MK KV1485MTJ KV1485P KV-14DK1 KV-1435M3 KV-1485MT KV-1605GE KV1685GE KV1685GET KV1685MT KV-1953M3J KV-1985AS KV-1985GE KV-1985GET KV-1985MTJ KV-1985MTT KV-1987MT KVR14M1 KVR14M1J KVR14M2 KVR14P1 KVR1401 KVV1410A, D, E, K	145311911 KX-2821 NX-2821 KVV1410U KVV1420K

SONY KVS2941A, B, D, K Тип ТДКС NX-2661/U2B

Тип ТДКС	Назначение выводов	Модели телевизоров	Аналоги ТДКС
	13 вывод — DFT	KVS2942U	859894300
	12 вывод — ⊥	KVS2943B,E	
	11 вывод — ОТЛ	KVS2961A,B,D,K	
	10 вывод — Питание канала +27	KVE2963B,E	
	9 вывод — Питание канала +15 В		
	8 вывод — ⊥		
	7 вывод — Питание канала -15 В		
	6 вывод — Накал		
	5 вывод — Накал		
	4 вывод — Питание ВУ +200 В		
	3 вывод — Отсутствует		
	2 вывод — U=+135 В (от БП)		
	1 вывод — Коллектор		

SONY KV-2185MKT Тип ТДКС NX-2740A1

Тип ТДКС	Назначение выводов	Модели телевизоров	Аналоги ТДКС
	11 вывод — ОТЛ	KV2115GE	143953611
	10 вывод — Питание канала +26 В	KV2135M3	NX-2741
	9 вывод — Питание канала +15 В	KV2165MT	
	8 вывод — ⊥	KV2166M1	
	7 вывод — Не используется	KV2166MNT	
	6 вывод — Накал	KV2185AST	
	5 вывод — Накал	KV2185GE	
	4 вывод — Питание ВУ +200 В	KV2185GET	
	3 вывод — Отсутствует	KV2185MK	
	2 вывод — U=+115 В (от БП)	KV2185MT	
	1 вывод — Коллектор	KV2185MTJ	
		KV2185MTT	
		KV2185P	
		KV2185WP	
		KV2187MT	

SONY KV-T25MF1 Тип ТДКС NX2743

Тип ТДКС	Назначение выводов	Модели телевизоров	Аналоги ТДКС
	13, 12 выв.— ⊥	KVG25M1	
	11 вывод — ОТЛ	KVG25M11	
	10 вывод — Не используется		
	9 вывод — Питание канала +15 В		
	8, 6 выв. — ⊥		
	7 вывод — Питание канала -13 В		
	5 вывод — Накал		
	4 вывод — Питание ВУ +200 В		
	2 вывод — U=+135 В (от БП)		
	1 вывод — Коллектор		

SONY KV-S3411A, B, D, K Тип ТДКС NX-3000A3

Тип ТДКС	Назначение выводов	Модели телевизоров	Аналоги ТДКС
	11 вывод — ОТЛ	KVS29RN1	143952411
	10 вывод — Питание канала +27 В	KVS34RN1	NX3000A2
	9 вывод — Питание канала +15 В	KV27XBR25	NX3001
	8 вывод — ⊥	KV27XBR26	
	7 вывод — Питание канала -15 В	KV27XBR35	
	6 вывод — Накал	KV27XBR36	
	5 вывод — Накал	KV27XBR96S	
	4 вывод — Питание ВУ +200 В	KV27XBR95S	
	3 вывод — Отсутствует	KV32XBR90S	
	2 вывод — U=+135 В (от БП)	KV32XBR91S	
	1 вывод — Коллектор	KV32XBR95S	
		KV32XBR96S	
		KVS2911A, B, D	
		KVS2912U	KVS34RN1
		KVS2913E	KVS34SN1
		KVS29CX1	
		KVS29JN1	
		KVS29MH1	
		KVS29MN1	
		KVS29RN1	
		KVS29SN1	
		KVS3412U	
		KVS3413E	
		KVS3431A, B, D, K	
		KVS3432U	
		KVS3433BE	
		KVS34JN1	
		KVS34MH1	
		KVS34MN1	

SONY KV29K1R Тип ТДКС 859898600

Тип ТДКС	Назначение выводов	Модели телевизоров	Аналоги ТДКС
	13 вывод — DFT 12 вывод — ⊥ 11 вывод — ОТЛ 10 вывод — Питание канала +27 В 9 вывод — Питание канала +15 В 8 вывод — ⊥ 7 вывод — Питание канала -15 В 6 вывод — Накал 5 вывод — Накал 4 вывод — Питание ВУ +200 В 3 вывод — Отсутствует 2 вывод — U=+135 В (от БП) 1 вывод — Коллектор	KV28WS4A, B, D, E KV28WS4K, R	145322211 (NX4003/U2B4)

SUPRA STV2924MC Тип ТДКС 154-179Q

Тип ТДКС	Назначение выводов	Модели телевизоров	Аналоги ТДКС
	10 вывод — Узлы АПЧ 9 вывод — Накал 8 вывод — ОТЛ 7 вывод — Питание канала +40 В 6 вывод — Питание канала +25 В 5 вывод — Питание канала +15 В 4 вывод — ⊥ 3 вывод — U=+154 В (от БП) 2 вывод — Питание ВУ +200 В 1 вывод — Коллектор		TR-700

SUPRA STV-1454 вывод Тип ТДКС DCF1551P

Тип ТДКС	Назначение выводов	Модели телевизоров	Аналоги ТДКС
	10 вывод — Накал 9 вывод — Питание канала +180 В 8 вывод — ⊥ 7 вывод — Питание канала +30 В 6 вывод — ОТЛ 5 вывод — Питание канала +16,5 В 4 вывод — Подкл. "С" 3 вывод — Питание канала -30 В 2 вывод — U=+103 В (от БП) 1 вывод — Коллектор		TR-311

SUPRA STV-2054 вывод Тип ТДКС DCF2052

Тип ТДКС	Назначение выводов	Модели телевизоров	Аналоги ТДКС
	10 вывод — Накал 9 вывод — Питание канала +180 В 8 вывод — ⊥ 7 вывод — Питание канала +30 В 6 вывод — ОТЛ 5 вывод — Питание канала +16,5 В 4 вывод — Подкл. "С" 3 вывод — Питание канала -30 В 2 вывод — U=+103 В (от БП) 1 вывод — Коллектор		TR-319

SUPRA STV-2500MX Тип ТДКС FCR25A001

Тип ТДКС	Назначение выводов	Модели телевизоров	Аналоги ТДКС
	10 вывод — ОТЛ 9 вывод — Узлы АПЧ 8 вывод — Питание канала +16,5 В 7 вывод — Питание канала +30 В 6 вывод — Накал 5 вывод — ⊥ 4 вывод — Питание канала +200 В 3 вывод — WIDTH 2 вывод — U=+130 В (от БП) 1 вывод — Коллектор		

SUPRA STV-2900X Тип ТДКС FCR29A005

Тип ТДКС	Назначение выводов	Модели телевизоров	Аналоги ТДКС
	10 вывод — ОТЛ 9 вывод — Не используется 8 вывод — Питание канала +16,5 В 7 вывод — Питание канала +27 В 6 вывод — Накал 5 вывод — ⊥ 4 вывод — Питание канала +200 В 3 вывод — К ОС 2 вывод — U=+155 В (от БП) 1 вывод — Коллектор		

SUPRA STV-2084DK Тип ТДКС 154-177J

Тип ТДКС	Назначение выводов	Модели телевизоров	Аналоги ТДКС
	10 вывод — Узлы АПЧ 9 вывод — Накал 8 вывод — ОТЛ 7 вывод — Питание канала +40 В 6 вывод — Питание канала +28 В 5 вывод — Питание канала +13 В 4 вывод — ⊥ 3 вывод — U=+120 В (от БП) 2 вывод — Питание ВУ +180 В 1 вывод — Коллектор	STV2085DK	154-177B 154-194B

SUPRA STV-2094 вывод Тип ТДКС FCM2015ML

Тип ТДКС	Назначение выводов	Модели телевизоров	Аналоги ТДКС
	10 вывод — Коллектор 9 вывод — U=+95 В (от БП) 7 вывод — BOST-UP 8 вывод — ОТЛ 6 вывод — ⊥ 5 вывод — Питание ВУ +180 В 4 вывод — Питание канала +24 В 3 вывод — Накал 2 вывод — Узлы АПЧ 1 вывод — Питание канала +16,5 В		

SUPRA STV-2910MS Тип ТДКС FCR29A001

Тип ТДКС	Назначение выводов	Модели телевизоров	Аналоги ТДКС
	10 вывод — ОТЛ 9 вывод — Узлы АПЧ 8 вывод — Питание канала +16,5 В 7 вывод — Питание канала +30 В 6 вывод — Накал 5 вывод — ⊥ 4 вывод — Коллектор 3 вывод — Отсутствует 2 вывод — Питание ВУ +200 В 1 вывод — Коллектор		

THOMSON TX91 Тип ТДКС FCV-2010-E07

Тип ТДКС	Назначение выводов	Модели телевизоров	Аналоги ТДКС
	11 вывод — ⊥	21MG56B	20383210P1
	10 вывод — Питание канала +13 В		20383280
	9 вывод — Питание ВУ +180 В		
	8 вывод — Накал		
	7 вывод — ⊥		
	6 вывод — Питание канала +24 В		
	5 вывод — ⊥		
	4 вывод — ⊥		
	3 вывод — ОТЛ		
	2 вывод — Коллектор		
	1 вывод — U=+115 В (от БП)		

THOMSON TX90 Тип ТДКС 2436892

Тип ТДКС	Назначение выводов	Модели телевизоров	Аналоги ТДКС
	10 вывод — Питание канала +13 В		
	9 вывод — Накал		
	8 вывод — ⊥		
	7 вывод — Питание канала +7 В		
	6 вывод — Питание канала +25 В		
	5 вывод — U=+104 В (от БП)		
	4 вывод — ОТЛ		
	3 вывод — Питание ВУ +180 В		
	2 вывод — Коллектор		
	1 вывод — Отсутствует		

TOHIBA 218X6M Тип ТДКС TFB-4030AD

Тип ТДКС	Назначение выводов	Модели телевизоров	Аналоги ТДКС
	10 вывод — Узлы АПЧ	TOCHIBA 219X5M	TFB-4036AD
	9 вывод — Накал		
	8 вывод — ОТЛ		
	7 вывод — Питание канала +12 В		
	6 вывод — Питание канала +25 В		
	5 вывод — Не используется		
	4 вывод — ⊥		
	3 вывод — Питание ВУ +200 В		
	2 вывод — U=+112 В (от БП)		
	1 вывод — Коллектор		

TOHIBA 2013XS Тип ТДКС TFB4067BC

Тип ТДКС	Назначение выводов	Модели телевизоров	Аналоги ТДКС
	10 вывод — Узлы АПЧ 9 вывод — Накал 8 вывод — ОТЛ 7 вывод — Не используется 6 вывод — Питание канала +26 В 5 вывод — Питание канала +12 В 4 вывод — ⊥ 3 вывод — Питание ВУ +180 В 2 вывод — U=+115 В (от БП) 1 вывод — Коллектор		

TOHIBA 218X8M Тип ТДКС TFB-4039AD

Тип ТДКС	Назначение выводов	Модели телевизоров	Аналоги ТДКС
	10 вывод — Узлы АПЧ 9 вывод — Накал 8 вывод — ОТЛ 7 вывод — Питание канала +12 В 6 вывод — Питание канала +26 В 5 вывод — Не используется 4 вывод — ⊥ 3 вывод — Питание ВУ +200 В 2 вывод — U=+112 В (от БП) 1 вывод — Коллектор	218X9S	TR-616

TOHIBA 2035XS Тип ТДКС TPW4181AN

Тип ТДКС	Назначение выводов	Модели телевизоров	Аналоги ТДКС
	10 вывод — Узлы АПЧ 9 вывод — Накал 8 вывод — ОТЛ 7 вывод — Отсутствует 6 вывод — Питание канала +25 В 5 вывод — Питание канала +12 В 4 вывод — ⊥ 3 вывод — Питание ВУ +200 В 2 вывод — U=+112 В (от БП) 1 вывод — Коллектор		TFB4067BD

TOHIBA 2162TR Тип ТДКС TFB4123AR

Тип ТДКС	Назначение выводов	Модели телевизоров	Аналоги ТДКС
	10 вывод — Узлы АПЧ	TOCHIBA 2165XR	TFB4125CH
	9 вывод — Накал	TOCHIBA 2863XR	TFB4125DD
	8 вывод — ОТЛ	TOCHIBA 2050XN	
	7 вывод — Питание канала +12 В		
	6 вывод — Питание канала +27 В		
	5 вывод — Не используется		
	4 вывод — ⊥		
	3 вывод — Питание ВУ +180 В		
	2 вывод — U=+115 В (от БП)		
	1 вывод — Коллектор		

TOHIBA 1450XN Тип ТДКС TFB4122BD

Тип ТДКС	Назначение выводов	Модели телевизоров	Аналоги ТДКС
	10 вывод — Узлы АПЧ	TOCHIBA 1450XNE	TFB4122BD
	9 вывод — Накал	TOCHIBA 1458XNE	TFB4122CS
	8 вывод — ОТЛ		TFB4117AR
	7 вывод — Питание канала +12 В		
	6 вывод — Питание канала +27 В		
	5 вывод — Не используется		
	4 вывод — ⊥		
	3 вывод — Питание ВУ +180 В		
	2 вывод — U=+115 В (от БП)		
	1 вывод — Коллектор		

TOHIBA 2104XS Тип ТДКС TFB4101AN

Тип ТДКС	Назначение выводов	Модели телевизоров	Аналоги ТДКС
	10 вывод — Узлы АПЧ	TOCHIBA 2125XH	
	9 вывод — Накал		
	8 вывод — ОТЛ		
	7 вывод — Отсутствует		
	6 вывод — Питание канала +27 В		
	5 вывод — Питание канала +12 В		
	4 вывод — ⊥		
	3 вывод — Питание ВУ +180 В		
	2 вывод — U=+115 В (от БП)		
	1 вывод — Коллектор		

TOHIBA 1413XC Тип ТДКС TFB4067BD

Тип ТДКС	Назначение выводов	Модели телевизоров	Аналоги ТДКС
	10 вывод — Узлы АПЧ 9 вывод — Накал 8 вывод — ОТЛ 7 вывод — Питание канала +12 В 6 вывод — Питание канала +26 В 5 вывод — Не используется 4 вывод — ⊥ 3 вывод — Питание ВУ +180 В 2 вывод — U=+115 В (от БП) 1 вывод — Коллектор		

TOHIBA 175R9D Тип ТДКС AT2079/17

Тип ТДКС	Назначение выводов	Модели телевизоров	Аналоги ТДКС
	10 вывод — Узлы АПЧ 9 вывод — Накал 8 вывод — ОТЛ 7 вывод — Не используется 6 вывод — Питание канала +25 В 5 вывод — Питание канала +12 В 4 вывод — ⊥ 3 вывод — Питание ВУ +180 В 2 вывод — U=+112 В (от БП) 1 вывод — Коллектор		TR-684

TOHIBA 285D8D Тип ТДКС G4296

Тип ТДКС	Назначение выводов	Модели телевизоров	Аналоги ТДКС
	12 вывод — Питание канала +27 В 11 вывод — Узлы АПЧ 10 вывод — Питание канала +13 В 9 вывод — Накал 8 вывод — ОТЛ 7 вывод — ⊥ 6 вывод — U=+147 В (от БП) 5 вывод — SCL 4 вывод — Отсутствует 3 вывод — Коллектор 2 вывод — Отсутствует 1 вывод — К ОС		

WALTHAM TSB625PSN Тип ТДКС

Тип ТДКС	Назначение выводов	Модели телевизоров	Аналоги ТДКС
	10 вывод — Питание канала +17,5 В 9 вывод — Отсутствует 8 вывод — Накал 7 вывод — ⊥ 6 вывод — U=+114 В (от БП) 5 вывод — ⊥ 4 вывод — ⊥ 3 вывод — Питание ВУ +200 В 2 вывод — Коллектор 1 вывод — Питание канала +25 В		

Приложение 1

Некоторые особенности определения цоколевки ТДКС

Современные ТДКС имеют нумерацию выводов, обозначенную на рис. 1.

Если некоторые выводы не используются, их пропускают. При нумерации выводов следует считать выводом пробел (отсутствие вывода) (см. рис. 2).

Рис. 1. Вид снизу ТДКС

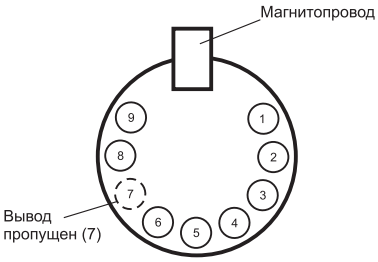

Рис. 2. Вид снизу ТДКС

В некоторых случаях пробелов может быть несколько. Если при определении нумерации выводов ТДКС все-таки возникают сомнения, следует с помощью принципиальной схемы телевизора определить выводы, к которым подключен коллектор выходного каскада строчной развертки и питание данного каскада с блока питания телевизора. Далее осуществляется нумерация соседних выводов. Далее поиск следует осуществлять с помощью авометра.

В чем-то облегчить поиск выводов ТДКС может подача на первичную обмотку со звукового генератора синусоиды амплитудой 1-10 В, частотой около 15 кГц. Приблизительно оценивая коэффициент трансформации ТДКС, находят обозначения вторичных обмоток. С помощью осциллографа также можно определить начало обмоток, для этого нужно засинхронизироваться от первичного сигнала. Измерительный сигнал в противофазе будет считаться концом обмотки, синфазный же сигнал будет считаться признаком начала обмотки (см. рис. 3).

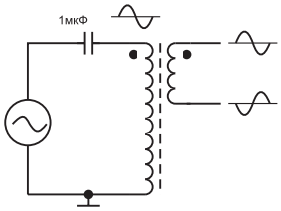

Рис. 3

Среди большого разнообразия ТДКС невозможно придерживаться единых стандартов нумерации выводов данных трансформаторов.

Поэтому, чтобы быть окончательно уверенным в совпадении нумерации выводов ТДКС, допустим, при замене его, следует все-таки произвести предварительную проверку (см. выше) нового трансформатора (или его аналога).

Приложение 2

Замена ТДКС на аналоги серии TR [2]

Тип ТДКС	Аналог TR
00000100	TR-31
00000101	TR-39
00000103	TR-40
00000105	TR-17
00000106	TR-29
00000108	TR-350
00000109	TR-180
000697789	TR-127
000697801	TR-113
0026510185	TR-392
0026510264	TR-312
0026510325	TR-313
003011101	TR-263
003011102	TR-265
003011110	TR-266
003011111	TR-264
003021103	TR-167
003031001	TR-404
003031003	TR-453
003031004	TR-454
003031005	TR-496
003031101	TR-368
003031102	TR-374
003031106	TR-454
003031107	TR-453
003040001	TR-20
003041002	TR-116
003041103	TR-28
003041104	TR-31
003041108	TR-98
003041120	TR-62
003050101	TR-274
003050102	TR-273
003050103	TR-276
003050105	TR-275
003050106	IR-267
003060001	TR-61
003060101	TR-18
003060102	TR-56
003071001	TR-645
003071003	TR-633
003071004	TR-634
003081001	TR-590
003150001	TR-27
003150101	TR-128
003151001	TR-128
0040141600	TR-231
0047328400	TR-217

Тип ТДКС	Аналог TR
0047328700	TR-213
007A02LTK	TR-587
009620084	TR-660
00D3508002	TR-592
00D4198001	TR-244
00D4198003	TR-244
00D4208001	TR-124
00D4208002	TR-124
00D4235002	TR-487
00D423500201G	TR-487
000423500201G1	TR-487
00D4235002HT1	TR-487
00D4247001	TR-473
0004247001HT	TR-474
00D4247001HT1	TR-473
00Í07012400	TR-64
00H07018100	TR-522
0184	TR-27
0186	TR.363
0216	TR-267
02223074	TR-554
02223076	TR.555
02223077	TR-556
0278650	TR-418
0282050	TR-425
0282060	TR-426
0328263	TR-75
043714002	TR-598
043T220021	TR-250
047810028BV	TR-556
06D3083001	TR-478
06D3083002	TR-478
06D3084001	TR-368
06D3087001	TR-368
06D3088001	TR-452
06D3093001	TR-162
06D3512001	TR-162
0702022	TR-53
0702722	TR-53
094/01020/07	TR-348
094/01021/06	TR-348
0940100605	TR-100
0940101405	TR-380
0940101702	TR-36
0940101819	TR-36
0940102007	TR-348
0940102106	TR-348
0940102205	TR-39

Тип ТДКС	Аналог TR
0940102502	TR-122
0940102601	TR-435
0940102700	TR-121
6940102908	TR-443
0940103005	TR-39
0940103609	TR-180
0940103708	TR-651
0940103807	TR-459
0940104003	TR-632
0940104102	TR-650
0940104623	TR-200
0940104714	TR-209
0940104722	TR-209
0940104813	TR-475
0940105406	TR-479
0940105521	TR-221
0940105711	TR-665
0940105802	TR-212
0940105810	TR-212
0940105901	TR-218
0940106008	TR-498
0940106206	TR-505
0940106404	TR-253
1000000069	TR-374
100020070	TR-28
101.210001.03	TR-728
10121400403	TR-572
10121400811	TR-622
10121401703	TR-622
10830380	TR-381
1105.0847	TR-517
11050017	TR-399
11050020	TR-397
11050027	TR-397
11050055	TR-411
11050065	TR-26
11050075	TR-633
11050107	TR-395
11050117	TR-396
11050120	TR-400
11050127	TR-400
11050135	TR-398
11050137	TR-349
11050148	TR-415
11050157	TR-351
11050187	TR-360
11050191	TR-353
11050197	TR-405

Тип ТДКС	Аналог TR
11050200	TR-359
11050207	TR-359
11050227	TR-409
11050237	TR-418
11050245	TR-394
11050247	TR-394
11050270	TR-362
11050277	TR-409
11050280	TR-358
11050287	TR-408
11050297	TR-401
11050300	TR-363
11050307	TR-411
11050327	TR-406
11050340	TR-361
11050347	TR-361
11050367	TR-413
11050377	TR-379
11050387	TR-419
11050407	TR-417
11050427	TR-403
11050437	TR-370
11050447	TR-369
11050457	TR-402
11050465	TR-398
11050475	TR-404
11050487	TR-403
11050497	TR-417
11050507	TR-418
11050517	TR-425
11050527	TR-407
11050547	TR-413
11050557	TR-403
11050567	TR-410
11050577	TR-373
11050587	TR-412
11050597	TR-419
11050607	TR-457
11050617	TR-420
11050628	TR-367
11050637	TR-446
11050647	TR-445
11050657	TR-426
11050667	TR-427
11050677	TR-428
11050688	TR-429
11050697	TR-430
11050705	TR-448
11050718	TR-431
11050727	TR-432
11050737	TR-433
11050748	TR-383
11050755	TR-447
11050798	TR-523

Тип ТДКС	Аналог TR
11050808	TR-504
11050817	TR-54
11050847	TR-255
11050878	TR.441
11050938	TR-524
11051027	TR-465
11051035	TR-467
11051085	TR-370
11052487	TR-403
1105637	TR-446
1105647	TR-445
11060457	TR-402
11320017	TR-65
11320027	TR-69
11320037	TR-117
11320047	TR-118
11320057	TR-119
11320077	TR-186
11320167	TR-166
11320197	TR-245
1142.0105	TR-659
11420015	TR-652
11420024	TR-405
11420025	TR-680
11420035	TR-663
11420045	TR-654
11420055	TR-672
11420065	TR-642
11420075	TR-633
11420095	TR-373
11420105	TR-402
11420145	TR-671
11420185	TR-649
11420205	TR-482
11420305	TR-643
11420455	TR-668
11420564	TR-681
11420775	TR-679
11425001	TR-621
11720018	TR-508
11720118	TR-527
11720247	TR-464
11720847	TR-464
1182.9001	TR-730
1182C017	TR-214
11820027	TR-203
11820037	TR-228
11820047	TR-256
11820057	TR-184
11820067	TR-185
11820077	TR-300
11820087	TR-208
11820100	TR-206
11820107	TR-206

Тип ТДКС	Аналог TR
11820117	TR-185
11820137	TR-167
11820177	TR-185
11820200	TR-255
11820207	TR-255
11820227	TR-165
11820247	TR-204
11820307	TR-206
11820367	TR-199
11820408	TR-257
11820448	TR-205
11820487	TR-257
11820517	TR-249
11820557	TR-403
11820580	TR-199
11820587	TR-199
11820607	TR-220
11820617	TR-186
11820647	TR-190
11820707	TR-220
11820727	TR-199
11820827	TR-308
11828857	TR-307
11620867	TR-140
11820937	TR-324
11821007	TR-199
11826001	TR-242
11826004	TR-243
11826906	TR-320
118260060	TR-320
11826008	TR-309
1192.0497	TR-719
1192.0507	TR-720
1192.0527	TR-721
11920027	TR-515
11920050	TR-464
11920057	TR-464
11920097	TR-491
11920177	TR-497
11920197	TR-245
11920208	TR-499
11920227	TR-502
11920307	TR-206
12420088	TR-511
12425001	TR-509
140.10499	TR-710
140.10501	TR.712
140.10503	TR-713
140.10147	TR-21
140.10151	TR-22
140.10169	TR-58
140.10171	TR-35
140.10185	TX-58
140.10194	TR-92

Тип ТДКС	Аналог TR
140.10196	TR-96
140.10197	TR-58
140.10198	TR-96
140.10201	TR-35
140.10236	TR-94
140.10246	TR-44
140.10247	TR-92
140.10254	TR-128
140.10263	TR-136
140.10269	TR-44
140.10271	TR-181
140.10274	TR-135
140.10282	TR-634
140.10283	TR-35
140.10294	TR-134
140.10298	Òß-133
140.10306	TR-633
140.10325	TR-194
140.10326	TR-634
140.10328	TR-682
140.10338	TR-447
140.10349	TR-635
140.10351	TR-210
140.10367	TR-671
140.10369	TR-649
140.10371	TR-197
140.10378	TR-196
140.10381	TR-655
140.10383	TR-10
140.18384	TR-193
140.10386	TR-188
140.10395	TR-96
140.10421	TR-649
140.17009	TR-58
140.17022	TR-252
140.17112	TR-182
140.30067	TR-261
140.36380	TR-94
142.60380	TR-188
143923521	TR-333
143924300	TR-337
143924311	TR-337
143924312	TR-337
143924331	TR-338
143924332	TR-338
143924341	TR-338
143924400	TR-336
143924411	TR-336
143924421	TR-336
143924431	TR-336
143925022	TR-567
143925400	TR-566
143925413	TR-566
143925611	TR-331

Тип ТДКС	Аналог TR
143925621	TR-331
143925622	TR-331
143927621	TR-341
143928000	TR-334
143928013	TR-334
143928600	TR-339
143928611	TR-339
143928612	TR-339
143928613	TR-339
143928621	TR-339
143928800	TR-332
143920812	TR-332
143928900	TR-340
143928921	TR-340
143928922	TR-340
143929400	TR.561
143929411	TR-561
143929421	TR-561
143930300	TR-335
143930311	TR-335
143930331	TR-335
143930332	TR-335
143931100	TR-564
143931111	TR-564
143931113	TR-564
143931121	TR-563
143931122	TR-563
143931123	TR-563
143931131	TR-564
143931132	TR-564
143933122	TR-557
143933131	TR-328
143933141	TR-558
143933200	TR-327
143933211	TR-327
143933221	TR-327
143933231	TR-328
143933241	TR-329
143933242	TR-330
143933300	TR-565
143933311	TR-565
143933312	TR-565
143933411	TR-569
143935711	TR-570
143935712	TR-570
143936311	TR-560
143936321	TR-560
143931721	TR-559
145707G	TR-508
150F6D	TR-641
154-040	TR-315
154-040Â	TR-316
154-041A	TR-177
154-074Å	TR-630

Тип ТДКС	Аналог TR
154-074N	TR-620
154-074R	TR-605
154-122Å	TR-629
154-125À	TR-610
154-125Ñ	TR-702
154-132À	TR-610
154-138Ê	TR-600
154-138N	TR-688
154-164À	TR-695
154-174D	TR-503
154-198B	TR-676
154-207B	TR-687
154198À	TR-659
154306À	TR-659
168625Ñ	TR-403
170467	TR-298
17837	TR-366
17838	TR-129
17843	TR-17
17844	TR-392
17846	TR-347
17849	TR-24
17851	TR-33
17851	TR-414
17857	TR-392
17859	TR-631
1810951	IR-602
197254924	TR-64
19726S024	TR-64
2100033125	TR-534
21009374475	TR-360
2100038857	TR-403
2100042092	TR-257
2100043293	TR-404
2100331250	TR-534
2100374475	TR-360
2100374750	TR-360
2100388570	TR-403
210310	TR-267
210311	TR-268
210312	TR-269
210313	TR-270
210314	TR-271
210315	TR-272
210400	TR-273
210401	TR-274
210402	TR-275
210403	TR-276
210404	TR-277
210420	TR-147
210422	TR-28
210431	TR-18
210470	TR-263
210471	TR-264

Тип ТДКС	Аналог TR
210472	TR-265
210473	TR-266
210520P002	TR-284
210520Ð102	TR-278
210522P002	TR-286
210522P102	TR-280
210523P002	TR-287
210523P102	TR-281
210524P002	TR-288
210524P102	TR-282
210525P002	TR-289
210525P102	TR-283
210528P002	TR-290
210529P002	TR-292
210806P002	TR-285
210806P102	TR-279
210808P002	TR-291
22310126	TR-409
23236023	TR-590
23236052	TR-641
23236424	TR-683
23236425	TR-684
23236428	TR-686
23236429	TR-716
2342981	TR-458
2401204007	TR-28
2401204009	TR-31
2401204010	TR-263
2401204011	TR-265
2401204015	TR-87
2401204016	TR-274
2401204025	TR-167
2401204026	TR-368
2401204027	TR-222
2401204028	TR-389
2401204031	TR-128
2401204034	TR-374
2401204052	TR-404
2401204056	TR-62
2401204057	TR-98
2401204064	TR-590
2401204066	TR-644
2401204071	TR-275
2401204078	TR-634
2401204087	TR-645
2401204091	TR-266
2401204095	TR-453
2401204096	TR-454
2401204097	TR-454
2401204098	TR-453
24012041/01	TR-496
2401204101	TR-496
2401204107	TR-667
2401204109	TR-273

Тип ТДКС	Аналог TR
2401204110	TR-276
2401204119	TR-61
2401204120	TR-18
2401204121	TR-56
2401204122	TR-116
2401104124	TR-27
2401204126	TR-264
2411128	TR-131
24231012	TR-124
2423854A	TR-492
2431723	TR-219
2432101	TR-124
24321012	TR-124
2432140	TR-374
2432319	TR-368
2432324	TR-389
2432405	TR-31
2432461	TR-20
2432611	TR-176
2432632	TR-25
2432633	TR-70
2432651	TR-176
2432761	TR-20
2432806	TR-87
2432810	TR-62
2432811	TR-132
2432981	TR-458
2432982	TR-458
2433011	TR-28
2433012	TR-28
2433014	TR-28
2433022	TR-160
2433102	TR-451
2433171	TR-520
2433211	TR-437
2433212	TR-16
2433213	TR-470
2433291	TR-31
2433301	TR-462
2433302	TR-365
2433321	TR-183
2433441	TR-131
2433442	TR-112
2433451	TR-487
2433451H	TR-487
2433452	TR-478
2433453	TR-478
2433455	TR-377
2433461	TR-460
2433521	TR-383
2433581	TR-18
2433701	TR-301
2433721	TR-461
2433751	TR-495

Тип ТДКС	Аналог TR
2433752	TR-495
2433844	TR-63
2433891	TR-368
2433891Í	TR-368
2433892	TR-452
2433892G	TR-452
2433893	TR-368
2433941	TR-442
2434002	TR-294
2434081	TR-476
2434131	TR-670
2434141	TR-640
2434274	TR-469
2434451	TR-377
2434453	TR-374
2434455	TR-377
2434494	TR-698
2434592	TR-382
2434593	TR-469
2434596	TR-468
2434596Í	TR-468
2434854	TR-492
2434854À	TR-492
2435121	TR-650
2435131	TR-493
2435141	TR-638
2435192	TR-647
2435301	TR-648
2435463	TR-28
2435501	TR-678
2435671	TR-494
2436211	TR-454
2436891	TR-529
2436912	ÒÊ-449
2438001	TR-123
24411	TR-16
24412	TR-18
2452003050101	TR-274
2452003050106	TR-267
246356	TR-274
246367	TR-242
249134	TR-456
249226	TR-481
249361	TR-464
249498	TR-494
249811	TR-3B3
252634	TR-155
256142	TR-377
256392	TR-455
256680	TR-31
256716	TR-464
256755	TR-454
256895	TR-455
256967	TR-464

Тип ТДКС	Аналог TR
256987	TR-231
260482	TR-464
260529	TR-374
260591	TR-374
260646	TR-213
260813	TR-217
260927	TR-377
266021	TR-442
266089	TR-383
266634	TR-155
266680	TR-40
266719	TR-550
266720	TR-552
266821	TR-377
268.20761	TR-710
268.30773	TR-618
268.30902	TR-712
268.30911	TR-711
268.30912	TR-711
268.30913	TR-711
2703000	TR-43
270662	TR-377
276010873	TR-45
276011842	TR-46
276013772	TR-407
276014356	TR-446
276014449	TR-445
27601449	TR-445
276016339	TR-98
276016399	TR-98
276016873	TR-446
276017479	TR-214
276019083	TR-199
27610873	TR-45
27610873050	TR-45
27611842	TR-46
27611842050	TR-46
27611895	TR-445
27611895050	TR-445
27613268	TR-158
27613772	TR-62
2761419	TR-407
27614356	TR-446
27614419	TR-62
27614449	TR-445
27616201	TR-457
27616339	TR-446
27616399	TR-98
27616873	TR-446
27617164	TR-457
27617479	TR-214
27617935	TR-185
2764183	TR-45
276579	TR-383

Тип ТДКС	Аналог TR
277692	TR-522
28010251	TR-28
28010260	TR-28
28020061	TR-527
28021200	TR-367
28024520	TR-415
28024541	TR-416
28024720	TR-370
28024730	TR-369
28024890	TR-429
28025190	TR-431
28025220	TR-416
28025340	TR-186
28025450	TR-523
28025490	TR-504
28025810	TR-508
28026030	TR-141
28026031	TR-441
28027150	TR-204
28028460	TR-636
28028500	TR-190
28028780	TR-511
28028800	TR-509
281504201	TR-410
282793	TR-159
284R8D	TR-179
2850339	TR-18
2859126010	TR-423
29201-022.03	TR-3
29201-022.04	TR-3
29201-024.04	TR-2
2920101802	TR-4
2920101807	TR-8
2920101907	TR-6
2920101910	TR-9
2920101910H	TR-9
2920102201	TR-11
2920102202	TR-5
2920102402	TR-15
2920102411	TR-7
29201024118	TR-7
2920102501	TR-12
2920102502	TR-13
2920102503	TR-14
2920102504	TR-10
2920102901	TR-342
2920102904	TR-345
2920102905	TR-346
2920102905A	TR-346
294361	TR-464
30001	TR-639
3000100	TR-639
30002	TR-631
3000200	TR-631

Тип ТДКС	Аналог TR
30003	TR-651
3000300	TR-651
3000301	TR-651
3000400	TR-643
30006	TR-639
3000600	TR-639
3000602	TR-639
30007	TR-631
3000700	TR-631
3000701	TR-631
30008	TR-631
3000800	TR-631
3000801	TR-631
3001000	TR-653
3001100	TR-653
3001300	TR-656
3001500	TR-658
30015153	TR-708
30100	TR-635
30101	TR-635
30102	TR-635
30103	TR-635
30104	TR-635
30105	TR-635
30106	TR-635
30107	TR-635
30108	TR-635
30109	TR-635
3028	TR-93
30280	TR-93
30281	TR-93
30282	TR-93
30283	TR-93
30284	TR-93
30285	TR-93
30310	TR-393
3032801	TR-393
30350	TR-647
30351	TR-647
30352	TR-647
30353	TR-647
30354	TR-647
30355	TR-647
30356	TR-647
30357	TR-647
30358	TR-647
30359	TR-647
3036	TR-388
30360	TR-388
30361	TR-388
30362	TR-388
30363	TR-388
30364	TR-388
30365	TR-388

Тип ТДКС	Аналог TR
30366	TR-388
30370	TR-682
30371	TR-682
30372	TR-682
30373	TR-682
30374	TR-682
30375	TR-682
30376	TR-682
30377	TR-682
30378	TR-682
30379	TR-682
3038	TR-381
30486	TR-162
30521	TR-182
30730	TR-682
30731	TR-682
30732	TR-682
30733	TR-682
30734	TR-682
30735	TR-682
30736	TR-682
30737	TR-682
30738	TR-682
30739	TR-682
309311932	TR-532
309311933	TR-532
309311934	TR-536
309311935	TR-537
309311936	TR-533
309311937	TR-377
309311939	TR-383
309311940	TR-535
309311941	TR-538
309311942	TR-539
309311943	TR-542
309311944	TR-534
309311945	TR-540
309311946	TR-444
309311947	TR-384
309311948	TR-543
309311949	TR-546
309311951	TR-547
309311952	TR-377
309311953	TR-551
309311954	TR-534
309311955	TR-64
309311956	TR-213
309311957	TR-217
309311960	TR-464
309311961	TR-454
309311962	TR-231
309311963	TR-548
309311965	TR-455
309311967	TR-464

Тип ТДКС	Аналог TR
309311969	TR-455
309311973	TR-494
309311975	TR-540
309311978	TR-540
309311979	TR-242
3106.108.31802	TR-128
3106.108.32162	TR-252
3111.108.32650	TR-79
3111.108.33490	TR-175
3111.108.33900	TR-80
3111.108.34300	TR-174
3111.108.34460	TR-173
3111.108.34820	TR-81
3111.108.35170	TR-157
3119.108.31260	TR-649
3119.108.31290	TR-621
3119.108.62930	TR-671
3119.198.62930	TR-633
3122.108.10246	TR-44
3122.138.35120	TR-73
3122.138.35121	TR-73
3122.138.35780	TR-58
3122.138.35860	TR-58
3122.138.35865	TR-58
3122.138.35990	TR-52
3122.138.36060	TR-92
3122.138.36070	TR-44
3122.138.36072	TR-44
3122.138.36120	TR-96
3122.138.36200	TR-77
3122.138.36210	TR-92
3122.138.36230	TR-51
3122.138.36240	TR-78
3122.138.36290	TR-77
3122.138.36300	TR-78
3122.138.36360	TR-96
3122.138.36370	TR-136
3122.138.36380	TR-94
3122.138.36510	TR-96
3122.138.36560	TR-191
3122.138.36563	TR-191
3122.138.36600	TR-95
3122.138.36700	TR-181
3122.138.36712	TR-252
3122.138.36740	TR-133
3122.138.36760	TR-187
3122.138.36830	TR-135
3122.138.36910	TR-682
3122.138.36920	TR-633
3122.138.36990	TR-210
3122.138.37011	TR-641
3122.138.37014	TR-641
3122.138.37050	TR-194
3122.138.37051	TR-194

Тип ТДКС	Аналог TR
3122.138.37053	TR-194
3122.138.37090	TR-128
3122.138.37260	TR-634
3122.138.37363	TR-302
3122.138.37410	TR-262
3122.138.37420	TR-646
3122.138.37550	TR-193
3122.138.37560	TR-197
3122.138.37590	TR-655
3122.138.37620	TR-649
3122.138.37752	TR-729
3122.138.37771	TR-683
3122.138.37970	TR-196
3122.138.3833)	TR-198
3122.140.35780	TR-58
3122.140.35860	TR-58
3122.140.35990	TR-52
3130.108.30280	TR-93
3130.108.30360	TR-388
3130.108.30380	TR-381
31314	TR-386
3131402	TR-386
3138.138.30100	TR-635
3138.138.30101	TR-635
3139.138.30350	TR-647
31489201	TR-635
31501153	TR-612
3169200	TR-159
319329	TR-247
32002	TR-384
3200200	TR-384
3200202	TR-384
3200203	TR-384
32003	TR-375
3200300	TR-375
32004	TR-352
3200403	TR-352
32005	TR-347
32007	TR-390
3200701	TR-390
32008	TR-348
3200800	TR-348
3200801	TR-348
3200850	TR-348
3200851	TR-348
32009	TR-350
3201000	TR-354
3201001	TR-356
3201002	TR-371
3201003	TR-371
3201701	TR-521
3201800	TR-501
3214009	TR-493
3220019W	TR-706

Тип ТДКС	Аналог TR
32304	TR-352
32305	TR-347
3230501	TR-347
3230700	TR-390
3230701	TR-390
32308	TR-348
3230800	TR-348
3230801	TR-348
3230851	TR-348
32309	TR-350
3230900	TR-350
3231000	TR-354
3231002	TR-371
3231003	TR-371
32311	TR-355
3231104	TR-388
32312	TR-385
32314	TR-386
3231402	TR-386
32315	TR-436
32316	TR-366
32317	TR-351
3231700	TR-351
32319	TR-364
3231901	TR-364
32320	TR-381
32322	TR-387
32323	TR-380
3232300	TR-380
32324	TR-391
3532601	TR-439
32327	TR-480
3232700	TR-480
3232800	TR-393
3233000	TR-435
3233100	TR-443
32334	TR-454
3233400	TR-454
3233500	TR-455
32336	TR-481
3233600	TR-481
32337	TR-459
3233700	TR-459
3233900	TR-455
323403001	TR-248
32433169250	TR-320
324336913	TR-309
32433891350	TR-309
32590	TR-21
32591	TR-21
32592	TR-21
32593	TR-21
32594	TR-21
32595	TR-21

Тип ТДКС	Аналог TR
32596	TR-21
32597	TR-21
32598	TR-21
32599	TR-21
32859136010	TR-614
32859151410	TR-614
32859200000	TR-609
32859200004	TR-696
3311	TR-67
33490	TR-175
334808104	TR-584
334P185060	TR-608
334Ð18507	TR-585
34000832	TR-167
34000863	TR-167
34000887	TR-167
34000928	TR-308
3401204026	TR-368
34300	TR-174
3430000	TR-55
3430400	TR-229
3430401	TR-229
3430402	TR-235
3433893	TR-368
34390	TR-22
34391	TR-22
34392	TR-22
34393	TR-22
34394	TR-22
34395	TR-22
34396	TR-22
34397	TR-22
34398	TR-22
34399	TR-22
34460	TR-173
34610	TR-21
34611	TR-21
34612	TR-21
34613	TR-21
34614	TR-21
34615	TR-21
34616	TR-21
34617	TR-21
34616	TR-21
346139	TR-21
35120	TR-73
352966007	TR-351
352966008	TR-405
352966009	TR-406
352966012	TR-405
352966017	TR-305
35480	TR-21
35481	TR-21
35482	TR-21

Тип ТДКС	Аналог TR
35483	TR-21
35484	TR-21
35485	TR-21
35486	TR-21
35487	TR-21
35488	TR-21
35489	TR-21
35780	TR-58
35781	TR-58
35783	TR-58
358402	TR-47
35860	TR-58
35861	TR-58
35862	TR-58
35863	TR-58
35864	TR-58
35865	TR-58
35866	TR-58
35867	TR-58
35668	TR-58
35869	TR-58
35920	TR-22
35921	TR-22
35922	TR-22
35923	TR-22
35924	TR-22
35925	TR-22
35926	TR-22
35927	TR-22
35928	TR-22
35929	TR-22
35930	TR-35
35931	TR-35
35932	TR-35
35933	TR-35
35934	TR-35
35935	TR-35
35536	TR-35
35937	TR-35
35938	TR-35
35939	TR-35
3594	TR-28
359400	TR-28
359403	TR-28
35990	TR-52
35992	TR-52
3605	TR-31
360501	TR-31
36060	TR-92
36661	TR-92
36062	TR-92
36063	TR-92
36064	TR-92
36065	TR-92

Тип ТДКС	Аналог TR
36066	TR-92
36067	TR-92
36068	TR-92
36069	TR-92
36070	TR-44
36071	TR-44
36072	TR-44
36073	TR-44
36074	TR-44
36075	TR-44
36076	TR-44
36077	TR-44
36078	TR-44
36079	TR-44
36120	TR-96
36121	TR-96
36122	TR-96
36123	TR-96
36124	TR-96
36125	TR-96
36126	TR-96
36127	TR-96
36128	TR-96
36129	TR-96
36131	TR-35
36161	TR-35
36162	TR-35
361846-4	TR-232
3618464	TR-232
361916-1	TR-233
3619161	TR-233
361969-1	TR-234
3619691	TR-234
36210	TR-92
36211	TR-92
36212	TR-92
36213	TR-92
36214	TR-92
36215	TR.92
36216	TR-92
36217	TR-92
36218	TR-92
36219	TR-92
3627	TR-17
36320	TR-128
36321	TR-128
36322	TR-128
36323	TR-128
36324	TR-128
36325	TR-128
36326	TR-128
36327	TR-128
36328	TR-128
36329	TR-128

Тип ТДКС	Аналог TR
36330	TR-128
36331	TR-128
36332	TR-128
36333	TR-128
36334	TR-128
36335	TR-128
36360	TR-94
36361	TR-94
36362	TR-94
36363	TR-94
36364	TR-94
36365	TR-94
36366	TR-94
36367	TR.94
36368	TR-94
36369	TR-94
36370	TR-136
36371	TR-136
36372	TR-136
36373	TR-136
36374	TR-136
36375	TR-136
36376	TR-136
36377	TR-136
36378	TR-136
36379	TR-136
36380	TR-94
36381	TR-94
36382	TR-94
36383	TR-94
36384	: TR-94
36385	TR-94
36386	TR-94
36387	TR-94
36388	TR-94
36389	TR-94
36510	TR-94
36511	TR-94
36512	TR-94
36513	TR-94
36514	TR-94
36515	TR-94
36516	TR-94
36517	TR-94
36518	TR-94
36519	TR-94
365463	TR-191
36560	TR-191
36563	TR-191
36602	TR-95
36690	TR-634
36691	TR-634
36692	TR-634
36693	TR-634

Тип ТДКС	Аналог TR
36694	TR-634
36695	TR-634
36696	TR- 634
36697	TR-634
36698	TR-634
36699	TR-634
36700	TR-181
36701	TR-181
36702	TR-181
36703	TR-181
36704	TR-181
36705	TR-181
36706	TR-181
36707	TR-181
36708	TR-181
36709	TR-181
36742	TR-133
36760	TR-187
36761	TR-187
36762	TR-187
36763	TR-187
36764	TR-187
36765	TR-187
36766	TR-187
36767	TR-187
36768	TR-187
36769	TR-187
36800	TR-682
36801	TR-682
36802	TR.682
36803	TR-682
36804	TR-682
36805	TR-682
36806	TR-682
36807	TR-682
36808	TR-682
36809	TR-682
36830	TR-135
36831	TR-135
36632	TR-135
36833	TR-135
36834	TR-135
36835	TR-135
36636	TR-135
36837	TR-135
36838	TR-135
36839	TR-135
36920	TR-633
36921	TR-633
36922	TR-633
36923	TR-633
36924	TR-633
36925	TR-633
36926	TR-633

Тип ТДКС	Аналог TR
36927	TR-633
36928	TR-633
36929	TR-633
36930	TR-647
36931	TR-647
36932	TR-647
36933	TR-647
36934	TR-647
36935	TR-647
36936	TR-647
36937	TR-647
36938	TR-647
36939	TR-647
36940	TR-682
36941	TR-682
36942	TR-682
36943	TR-682
36944	TR-682
36945	TR-682
36946	TR-682
36947	TR-682
36948	TR-682
36949	TR-682
36990	TR-210
36991	TR-210
36992	TR-210
36993	TR-210
36994	TR-210
36995	TR-210
36996	TR-210
36997	TR-210
36998	TR-210
36999	TR-210
37.859	TR-673
37.863	TR-677
3700154138K	TR-600
37004	TR-28
3700401	TR-28
3700402	TR-28
37005	TR-31
3700500	TR-31
3700501	TR-31
3700502	TR-31
3700590	TR-31
3700592	TR-31
3700593	TR-31
37007	TR-141
3700702	TR-167
3700703	TR-141
37009	TR-160
3700900	TR-160
37010	TR-641
3701000	TR-29
3701001	TR-29

Тип ТДКС	Аналог TR
3701050	TR-29
3701051	TR-29
3701090	TR^29
3701091	TR-29
37011	TR-641
37012	TR-641
37013	TR-641
3701300	TR-34
37014	TR-641
37015	TR-641
3701500	TR-40
3701591	TR-40
37016	TR-641
37017	TR-641
3701700	TR-41
3701701	TR-41
37018	TR-641
37019	TR-641
3701900	TR-23
3701901	TR-105
3701902	TR-105
3701904	TR-105
37020	TR-38
3702004	TR-38
3702005	TR-38
37022	TR-28
3702200	TR-28
37023	TR-T09
3702300	TR-109
3702301	TR-109
37025	TR-110
3702501	TR-110
37026	TR-58
37028	TR-148
3702801	TR-148
37029	TR-40
3702900	TR-40
3702901	TR-40
3703000	TR-43
37033	TR-36
37034	TR-29
3703500	TR-40
37037	TR-50
37041	TR-47
3704100	TR-47
37050	TR-194
37051	TR-194
3705100	TR-42
3705101	TR-42
37052	TR-194
37053	TR-194
37054	TR-194
37055	TR-194
37090	TR-128

Тип ТДКС	Аналог TR
37091	TR-128
37092	TR-128
37093	TR-128
37094	TR-128
37095	TR-128
37096	TR-128
37097	TR-128
37098	TR-128
37099	TR-128
37102	TR-47
3710200	TR-47
3710201	TR-47
3714004	TR-298
3714009	TR-704
3722002	TR-250
37260	TR-634
37261	TR-534
37262	TR-634
37263	TR-634
37264	TR-634
37265	TR-634
37266	TR-634
37267	TR-634
37268	TR-634
37269	TR-634
37304	TR-28
3730400	TR-28
37305	TR-31
3730500	TR-31
3730501	TR-31
37310	TR-29
3731000	TR-29
3731001	TR-29
3731901	TR-105
3731902	TR-105
3731904	TR-105
37320	TR-38
3732300	TR-109
3732500	TR-110
37333	TR-36
3733300	TR-36
37334	TR-17
37336	TR-101
3733601	TR-101
37337	TR-50
3733701	TR-50
37338	TR-108
37339	TR-40
3733900	TR-40
3733901	TR-40
37341	TR-47
3734100	TR-47
37342	TR-24
3734201	TR-24

Тип ТДКС	Аналог TR
3734202	TR-24
37343	TR-33
3734301	TR-33
37344	TR-39
3734502	TR-130
3734701	TR-106
37348	TR-107
3734901	TR-104
3734950	TR-104
37350	TR-85
3735001	TR-85
37351	TR-42
3735100	TR-42
3735101	TR-42
3735102	TR-42
37.35103	TR-42
37352	TR-91
37354	TR-102
37354.01	TR-102
3735401	TR-102
37357	TR-114
37358	TR-55
3735800	TR-55
37359	TR-113
37360	TR-89
3736001	TR-89
3736002	TR-89
3736101	TR-247
37362	TR-99
37363	TR-90
37344	TR-103
37365	TR-100
3736501	TR-100
3736900	TR-122
37372	TR-121
3737200	TR-121
3737300	TR-39
3737301	TR-39
3738000	TR-31
37382	TR-207
3738200	TR-207
3738202	TR-207
37384	TR-180
3738400	TR-180
3738600	TR-172
37420	TR-646
37421	TR-646
37422	TR-646
37423	TR-646
37424	TR-646
37425	TR-646
37426	TR-646
37427	TR-646
37428	TR-646

Тип ТДКС	Аналог TR
37429	TR-646
37550	TR-193
37551	TR-193
37552	TP.-193
37553	TR-193
37554	TR-193
37555	TR-193
37560	TR-197
37561	TR-197
37562	TR-197
37563	TR-197
37564	TR-197
37565	TR-197
37590	TR-655
37591	TR-635
37592	TR-655
37593	TR-655
37594	TR-655
37595	TR-655
37596	TR-655
37597	TR-655
37597ÒY	TR-655
37598	TR-655
37599	TR-655
37620	TR-649
37621	TR-649
37622	TR-649
37623	TR-649
37624	TR-649
37625	TR-649
37626	TR-649
37627	TR-649
37628	TR-649
37629	TR-649
37661	TR-649
37662	TR-649
37741	TR-633
37742	TR-633
37743	TR-633
37744	TR-633
37745	TR-633
37746	TR-633
37747	TR-633
37748	TR-633
37749	TR-633
37763	TR-90
3782	TR-188
37820	TR-188
37821	TR-188
37822	TR-188
37823	TR-188
37824	TR-188
37825	TR-188
37826	TR-188

Тип ТДКС	Аналог TR
37827	TR-188
37828	TR-188
37829	TR-188
37831	TR-633
37840	TR-631
37841	TR-207
37842	TR-639
37843	TR-631
37844	TR-631
37846	TR-639
37847	TR-235
37848	TR-656
3785	TR-31
37850	TR-658
37851	TR-656
37852	TR-658
37853	TR-664
37855	TR-666
37856	TR-235
37964	TR-68
37970	TR-196
37971	TR-196
37972	TR-196
37973	TR-196
37974	TR-196
37975	TR-196
38042	TR-621
38161	TR-714
40006600	TR-497
400112	TR-455
40011200	TR-455
400311932	TR-532
400311934	TR-536
400311935	TR-537
400311936	TR-533
4011050001	TR-73
4011050007	TR-53
401105002	TR-51
4011050021	TR-51
401416	TR-231
40141600	TR-231
40148300	TR-455
40153200	TR-242
40153201	TR-297
40154800	TR-206
402001010	TR-358
402001016	TR-378
402001021	TR-60
402001027	TR-357
402001035	TR-368
4031702	TR-543
4031705	TR-546
4031707	TR-534
4031709	TR-540

Тип ТДКС	Аналог TR
4031710	TR-550
4031714	TR.555
4031720	TR-548
42002501	TR-626
420116	TR-383
4211.140.17087	TR-157
423700	TR-368
433603117	TR-445
434209	TR-9
440760	TR-453
44076000	TR-453
440761	TR-454
44076100	TR-454
4470022	TR-59
447F001	TR-28
447Ð001	TR-73
447Ð004	TR-78
45140350	TR-56
4515.0526	TR-722
45150119	TR-20
45150301	TR-20
45150302	TR-61
45150304	TR-20
45150305	TR-61
45150306	TR-16
45150308	TR-18
45150309	TR-49
45150310	TR-16
45150311	TR-169
45150313	TR-111
45150314	TR-37
45150315	TR-18
45150318	TR-139
45150319	TR-111
45150320	TR-138
45150321	TR-150
45150322	TR-146
45150324	TR-143
45150325	TR-18
45150326	TR-87
45150328	TR-56
45150329	TR-142
45150330	TR-59
45150331	TR-170
45150334	TR-171
45150335	TR-142
45150338	TR-56
45150340	TR-149
45150341	TR-171
45150342	TR-168
45150343	TR-146
45150344	TR-171
45150345	TR-152
45150346	TR-151

Тип ТДКС	Аналог TR
45150348	TR-164
45150350	TR-56
45150351	TR-56
45150357	TR-529
45150360	TR-529
45150378	TR-152
45150379	TR-258
45150380	TR-251
45150504	TR-526
45150521	TR-526
45154800	TR-206
45160348	TR-164
45320001	TR-422
45360003	TR-422
460001003	TR-403
460001004	TR.167
46090311	TR-633
461550022	TR-500
461550024	TR-525
462001003	TR-412
462001006	TR-116
462001010	TR-357
462001016	TR-125
462001021	TR-60
462001022	TR-370
462001025	TR-62
462001026	TR-446
462001027	TR-357
462001029	TR-254
462001030	TR-445
462001031	TR-403
4620010341	TR-403
462001035	TR-368
462001038	TR-361
46201032	TR-167
463003009	TR-27
463003011	TR-48
463003109	TR-373
463003110	TR-45
463003111	TR-48
463003114	TR-46
463003117	TR-445
463003121	TR-178
463003123	TR-412
464500004	TR-669
470012	TR-28
47001200	TR-28
470014	TR-31
47001400	TR-31
47001401	TR-31
470034	TR-464
470034.84	TR-240
47003481	TR-464
47003494	TR-398

Тип ТДКС	Аналог TR
470035	TR-481
47003563	TR-454
47003564	TR-481
47003660	TR-295
47003675	TR-245
47003675/0005	TR-24S
47005461	TR-464
47005481	TR-464
470181	TR-25
470662	TR-377
47066200	TR-377
47066201	TR-377
470943	TR-Ç1
47094300	TR-31
47094301	TR-31
47094302	TR-31
470980	TR-83
47098006	TR-82
47106300	TR-28
471073	TR-29
47107300	TR-29
47107400	TR-34
471075	TR-28
47107500	TR-28
47107600	TR-167
47107701	TR-148
47107901	TR-43
471160	TR-71
47116000	TR-71
47116001	TR-71
47116002	TR-71
47116003	TR-71
47116004	TR-71
471240	TR-28
471257	TR-160
47125700	TR-160
47128200	TR-476
471316	TR-444
47131600	TR-444
471320	TR-84
47132002	TR-84
47224900	TR-167
47225300	TR-402
472263	TR-402
47226300	TR-402
47235200	TR-377
472359	TR-64
47235900	TR-64
47235901	TR-64
472360	TR-72
47236000	TR-72
47236001	TR-72
47238400	TR-217
47240301	TR-395

Тип ТДКС	Аналог TR
472421	TR-155
47242101	TR-155
472502	TR-154
47250200	TR-357
472597	TR-404
47259701	TR-404
4726223	TR-65
472622300	TR-65
472623	TR-65
47262300	TR-65
47262301	TR-65
47262302	TR-65
47262501	TR-477
47263700	TR-483
47272500	TR-144
47272501	TR-144
47272502	TR-241
472741	TR-66
47274100	TR-66
47274101	TR-66.
47274200	TR-166
47274900	TR-117
47282301	TR-65
472884	TR-97
47289500	TR-476
472914	TR-86
47291400	TR-86
47291401	TR-86
47292000	TR-484
47292002	TR-484
472941	TR-159
47294100	TR-159
47294101	TR-159
47294102	TR-159
47294900	TR-117
47296102	TR-485
47301400	TR-398
47301700	TR-47
47302800	TR-555
47303400	TR-542
47303500	TR-534
47303600	TR-534
47303700	TR.547
47303800	TR-546
47303801	TR-545
47303900	TR-540
47304000	TR.540
47304600	TR-550
47305602	TR-211
47305801	TR-179
47306300	TR-501
47306300-01	TR-521
473081	TR-373
47308180	TR-373

Тип ТДКС	Аналог TR
47308101	TR-373
47310003	TR-540
473100AÇ/Đ1	TR-540
473100A3P1	TR-548
47317556	TR-506
47317599	TR-324
473175F1	TR-512
473189	TR-405
47318900	TR-405
47318901	TR-351
47319700	TR-310
47319800	TR-413
473201	TR-464
47320100	TR-464
47320102	TR-464
47324400	TR-521
47326100	TR-491
47328202	TR-296
473284	TR-217
47328400	TR-217
473287	TR-213
47328700	TR-213
47333100	TR-299
47333900	TR-216
47334200	TR-215
473345	TR-456
47334500	TR-456
47335700	TR-463
47801400	TR-230
47802300	TR-513
47804000	TR-522
47980	TR-82
4798006	TR-82
4806.140.17031	TR-198
4811.140.17038	TR-79
4811.140.17069	TR-80
4811.140.17081	TR-175
4811.140.17083	TR-173
4811.140.17084	TR-174
4811.140.17086	TR-81
4811.140.17087	TR-157
4812.140. 10169	TR-58
4812.140.10185	TR-58
4812.140.10197	TR-58
4812.140.10236	TR-94
4812.140.10246	TR-44
4812.140.10247	TR-181
4812.140.10254	TR-128
4812.140.10269	TR-187
4812.140.10271	TR-181
4812.140.10274	TR-135
4812.140.10282	TR-634
4812.140.10306	TR-633
4812.140.10326	TR-634

Тип ТДКС	Аналог TR
4812.140.10349	TR-52
4812.140.10369	TR-649
4812.140.17009	TR-58
4819.140.17072	TR-73
4822.140.10147	TR.21
4822.140.10151	TR-22
4822.140.10169	TR.58
4822.140.10171	TR-35
4822.140.10185	TR-58
4822.140.10194	TR-92
4822.140.10197	TR-58
4822.140.10191	TR-96
4822.140.10201	TR-35
4822.140.10236	TR-66
4822.140.10246	TR-44
4822.140.10247	TR-135
4822.140.10254	TR-128
4822.140.10263	TR-136
4822.140.10269	TR-187
4822.140.10271	TR-181
4822.140.10282	TR-634
4822.140.10283	TR-35
4822.140.10298	TR-133
4822.140.10306	TR-633
4622.140.10325	TR-194
4822.140.10326	TR-634
4822.140.10328	TR-682
4822.140.10338	TR-647
4822.140.10349	TR-635
4822.140.10351	TR-210
4822.140.10353	TR-646
4822.140.10375	TR-635
4822.140.10378	TR-195
4822.140.10381	TR-655
4822.140.10386	TR-188
4822.140.10395	TR.96
4822.140.10399	TR-714
4822.140.10406	TR-621
4822.140.10421	TR-649
4822.140.10474	TR-720
4822.140.10483	TR-721
4822.140.10484	TR-719
4822.140.17009	TR-58
4822.140.17112	TR-182
4822.140.30067	TR-262
4822.142.60380	TR-188
482214010384	TR-193
4830.140.17005	TR-96
4830.140.17006	TR-94
4900020073	TR-28
4900039661	TR-383
4900041746	TR-460
4908051860	TR-442
4900063776	TR-377

Тип ТДКС	Аналог TR
4900067861	TR-454
4900068298	TR-455
4900069299	TR-464
4900071471	TR-454
4900071821	TR-464
4900075983	TR-242
5062664865	TR-450
5062664866	TR-466
5062664869	TR-450
51141841	TR-600
523990621	TR-178
523990721	TR-254
523990731	TR-256
523990732	TR-255
525567	TR.47
525575	TR-47
525577	TR-147
525579	TR-383
525582	TR-28
525583	TR-28
525584	TR-31
525585	TR-31
525589	TR-28
525590	TR-31
525592	TR-31
525593	TR-377
525594	TR-383
525595	TR-40
525596	TR-377
525597	TR-64
525598	TR-72
525599	TR-64
525620	TR-72
525634	TR-155
5322.140.10333	TR-78
532214010333	TR-78
534TX0066	TR-25
534TX0103	TR-28
534TX0120	TR-31
534TX121	TR-460
534TX0122	TR-29
534TX0133	TR-383
534TX0142	TR-377
534TX0152	TR-31
534TX0173	TR-64
534TX0178	TR-64
534TX0182	TR-84
534TX0189	TR-72
534TX0190	TR-533
534TX0196	TR-536
534TX0198	TR-537
S34TX0201	TR-540
534TX0203	TR-540
534TX0204	TR-536

Тип ТДКС	Аналог TR
534TX0210	TR-83
534TX0214	TR-377
534TX0219	TR-547
534TX0220	TR-542
534TX222	TR-547
534TX0226	TR-543
534TX0228	TR-542
534ÒX0239	TR-540
534TX0240	TR-540
534ÒX0249	TR-454
534TX0257	TR-455
534TX0262	TR-464
534ÒX0263	TR-555
534ÒX0267	TR-464
534TX0270	TR-497
534TX0271	TR-297
534TX0274	TR-243
551001001	TR-74
551001002	TR-53
551001003	TR-51
551002002	TR-73
551007699	TR-22
555005007	TR-370
5555005007	TR-369
57529	TR-215
580571/4	TR-27
5805714	TR-27
580671/4	TR-27
5006714	TR-27
581010601	TR-163
581011001	TR-116
581011002	TR-116
50101110-01	TR-116
58616442	TR-20
58616443	TR-20
58616444	TR-20
58616481	TR-20
586514501	TR-600
586519901	TR-597
590805007AA	TR-627
590805007ÀAÀ	TR-627
590805008ÀÀÀ	TR-617
590805009AÀ	TR-591
590805009ÀÀ/10	'TR-591
590805009AAA	TR-591
590805010AAA	TR-591
590805014ÀÀÀ	TR-581
590805015ÀÀÀ	TR-589
591105012	TR-695
591154127	TR-691
6004	TR-17
6016	TR-24
60162	TR-24
602035000	TR-48

Тип ТДКС	Аналог TR
6021	ÒÈ-29
60228169	TR-655
604200000210	TR-659
606270440	TR-73
410.017.9974	TR-724
6100186620	TR-137
6100186637	TR-238
62032059000	ÒÊ-412
632022000	TR-53
632030000	TR-51
632031000	TR-48
632035000	TR-48
632037000	TR-43
632038000	TR-148
632039000	TR-357
632041000	TR-361
632042000	TR-408
632043000	TR-409
632044000	TR-402
632045000	TR-409
632047000	TR-65
632048000	TR-144
632049000	TR-412
632054000	TR-642
632058000	TR-491
632059000	TR-245
632060000	TR-654
632063000	TR-220
63206700	TR-295
632300000	TR-51
636000802	TR-116
64420	TR-62
64424	TR-62
64429	TR-62
64430	TR-62
64431	TR-62
64434	TR-62
64436	TR-446
64441	TR-446
64442	TR-62
64444	TR.62
64445	TR-62
64447	TR-62
64448	TR-62
64450	TR-62
64457	TR-62
64461	TR-62
64462	TR-62
64463	TR-62
64465	TR-446
64476	TR-62
64481	TR-62
64486	TR-62
64487	TR-62

Тип ТДКС	Аналог TR
64488	TR-62
6562020	TR-73
65621000	TR-324
65621109	TR-324
66403	TR-446
66406	TR-446
66411	TR-62
66420	TR-98
66423	TR-98
66425	TR-98
66426	TR-98
66445	TR-98
66448	TR-98
66449	TR-98
66450	TR-98
66460	TR-98
66472	TR-98
66480	TR-98
66490	TR-98
67445	TR-98
67452	TR-98
6800-04-00-00	TR-1
6887210400	TR-273
69113909	TR-18
700402	TR-348
700402013	TR-411
700402030	TR-166
700402044	TR-26
700402048	TR-363
700402051	TR-363
700402053	TR-411
700402056	TR-417
700402057	TR-417
700402060	TR-118
700402068	TR-373
700402073	TR-166
708402074	TR-373
700402075	TR-373
700402084	TR-118
700402086	TR-206
700402088	TR-206
702022	TR-53
702130	TR-51
702139	TR-48
702250	TR-74
702252	TR-43
702253	TR-350
702302	TR-366
707501	TR-414
707953201	TR-411
7140021	TR-598
723164	TR-269
7250210	TR-167
72544 28P002	TR-284

Тип ТДКС	Аналог TR
7254420P102	TR-278
72555234	TR-328
7258130	TR-62
7258882	TX-11
7260748	TR-329
7262272	TR-564
7262793	TR-111
7263874	TR-610
7265796	TR-329
7285489	TR-725
740025	TR-268
743605	TR-267
7445532	TR-413
744553247	TR-413
750025	TR-268
7501	TR-631
750816	TR-269
751355	TR-270
751425	TR-273
751427	TR-274
751593	TR-276
751596	TR-275
751972	TR-264
7520623600	TR-167
752068	TR-263
752681	TR-266
752682	TR-266
753206/730733	TR-278
753206/730975	TR-284
753530/730733	TR-280
753530/730975	TR-286
753543/730733	TR-281
753543/730975	TR-287
753588/730733	TR-282
753588/730975	TR-288
755036	TR-12
755057	TR-3
755513	TR-12
79 A3 021	TR-153
79A3022	TR-261
79À3027	TR-510
8013414	TR-633
8014054	TR-75
8014066	TR-67
8014080	TR-40
8014084	TR-299
8014097	TR-550
8014094	TR-230
8014097	TR-553
8100020070	TR-28
8100020071	TR-28
8100020073	TR-131
8100020080	TR-28
8115020085	TR-31

Тип ТДКС	Аналог TR
8115024000	TR-31
8115024001	TR-31
8115024100	ÒÊ-31
8115024200	TR-31
8115024400	TR-112
8115024401	TR-31
8115024500	TR-31
8115034500	TR-31
8118524400	TR-31
8391320300	TR-444
8391620100	TR-384
84230137	TR-40
84230150	TR-385
84230204	TR-29
84230207	TR-31
84230210	TR-31
84230212	TR-101
84230213	TR-352
64230214	TR-364
84230215	TR-101
84230216	ÒÏ-31
84230217	TR-436
84230241	TR-454
84230243	TR-481
84320215	TR-101
8493803500	TR-64
8493803501	TR-64
8493804100	TR-72
8493809200	TR-64
8493809300	TR-72
8493810300	TR-155
85-9835-5	TR-211
8503	TR-450
8538786	TR-34
8598355	TR-211
8598452	TR-484
8598460	TR-485
8627000311	TR-268
8627000841	TR-267
8627000842	TR.269
8627000843	TR-276
8627000845	TR-275
6627105499	TR-293
8667210242	TR-2
8667210310	TR-267
8667210311	TR-268
8667210312	TR-269
8667210313	TR-270
8667210314	TR-271
8667210315	TR-272
8667210400	TR-273
8667210401	TR-274
6667210402	TR-275
6667210403	TR-276

Тип ТДКС	Аналог TR
8667210404	TR-277
8667210420	TR-147
8667210422	TR-20
6667210431	TR-18
6667210432	TR-293
8667210470	TR-263
8667210471	TR-264
8667210472	TR-265
8667210473	TR-266
8667210520	TR-278
8667210520/730	TR-284
8667210520Ð002	TR-264
8667210520Ð102	TR-278
8667210522	TR-280
8667210522/730	TR-286
8667210522Ð002	TR-286
8667210522Ð102	TR-280
8667210523Ð002	TR-287
8667210523Ð102	TR-281
8667210524	TR-278
8667210524/730	TR-288
8667210524Ð002	TR-288
8667210524Ð102	TR-282
8667210525	TR-282
8667210525Ð002	ÒR-289
8667210525Ð102	TR-283
8667210528Ð002	TR-290
8667210529Ð002	TR-292
8667210806	TR-285
8667210806Ð002	TR-285
8667210806Ð102	TR-279
8667210808Ð002	TR-291
8667246356	TR-274
8667434209	TR-9
8669433200	TR-2
8669433207	TR-3
8669433209	TR-9
8669433212	TR-3
8669433213	TR-15
8669433274	TR-346
8669435208	TR-12
8669435211	TR-14
8669435220	TR-342
8719131000	TR-401
8804.0062/6	TR-637
68482870	TR-62
68482950	TR-62
88483100	TR-62
88483110	TR-62
68483400	TR-98
88483410	TR-62
88483700	TR-98
88490402	TR-98
925TX1054	TR-464

Тип ТДКС	Аналог TR
9295270	TR-267
930702022	TR-53
930702130	TR-51
930702139	TR-48
930702187	TR-48
930702250	TR-74
930702252	TR-43
930702253	TR-148
931800057	TR-402
946292	TR-396
946348	TR-419
946349	TR-398
946369	TR-465
9463690789	TR-208
9463691	TR-465
946372	TR-396
946391	TR-3 97
946392	TR-396
946548	TR-419
9465481	TR-419
946549	TR-467
9546584001	TR-73
9553652	TR-268
9564584	TR-73
9569666	TR-273
9569674	TR-269
9573056	TR-137
9581117	TR-275
9585019	TR-238
9587437	TR-274
9588369	TR-263
9590076	TR-537
9595844	TR-598
9598962	TR-328
ÀM170467	TR-298
ÀT110/16/05F	TR-540
ÀT110/25/01	TR-536
ÀT110/25/02	TR-537
ÀT110/25/06	TR-538
ÀT110/25/06F	TR-538
ÀT110/25/07	TR-542
ÀT110/25/1000	TR-536
ÀT110/25/15F	TR-540
ÀT110/25/21	TR-550
ÀT110/25/22	TR-553
ÀT110/25/26	TR-553
ÀT110/26/01	TR-537
AT110/26/02	TR-537
ÀT110/26/05	TR-539
ÀT110/26/05F	TR-540
AT110/26/09F	TR-543
AT110/26/15	TR-538
ÀT110/26/15F	TR-540
ÀT110/27/07	TR-542

Тип ТДКС	Аналог TR
ÀT110/27/17	TR-548
AT110/27/23	TR-551
AT2073/30	TR-73
AT2076/01	TR-35
AT2076/02	TR-22
AT2076/10	TR-79
AT2076/20	TR-75
AT2076/26	TR-76
ÀÒ2076/30	TR-73
AT2076/50	TR-51
AT2076/51	TR-52
AT2076/53	TR-51
AT2076/70	TR-67
AT2076/70A	TR-67
AT2076/71	TR-68
AT2076/71T	TR-244
AT2076/60	TR-77
AT2076/80A	TR-77
AT2076/81	TR-78
AT2076/81A	TR-78
AT2077/32	TR-236
AT2077/34	TR-196
AT2077/35	TR-185
AT2077/46A	TR-3 14
AT2077/46R	TR-306
AT2077/50	TR-198
AT2077/80	TR-191
AT2077/81	TR-192
ÀÒ2077/83À	TR-302
ÀÒ2077/83Å	TR-302
ÀÒ2077/88	TR-194
ÀÒ2077/88Å	TR-193
ÀÒ2078/21	TR-717
ÀÒ2078/25	TR-716
ÀÒ2078/83	TR-729
AT2079/09	TR-641
AÒ2079/10	TR-633
ÀÒ2079/10À	TR-633
ÀÒ2079/11	TR-642
AT2079/15	TR-683
AT2079/23	TR-686
ÀÒ2079/24	TR-697
ÀÒ2079/30101	TR-635
ÀÒ2079/30102	TR-635
AT2079/37591	TR-655
ÀÒ2079/40	TR-621
ÀÒ2079/41	TR-649
ÀÒ2079/99	TR-615
ÀÒ90/23/01	TR-532
ÀÒ90/23/02	TR-532
ÀÒ90/23/03	TR-535
ÀÒ90/23/05	TR-532
ÀÒ90/23/06	TR-549
AT90/23/06F	TR-534

Тип ТДКС	Аналог TR
ÀÒ90/23/760	TR-532
ÀÒ90/23/760À	TR-532
ÀÒ90/25/03	TR-533
ÀÒ90/25/05	TR-544
AT90/25/05F	TR-545
ÀÒ90/25/06	TR-533
ÀÒ90/25/08	TR-546
ÀÒ90/25/10	TR-547
ÀÒ90/25/15	TR-535
AT90/25/15F	TR-534
ÀÒ90/25/18	TR-546
ÀÒ90/25/20	TR-541
ÀÒ90/25/21	TR-555
ÀÒ90/25/23	TR-556
B323403001	TR-248
B323403001000	TR-248
B3234030010Q0	TR-248
B323412002	TR-488
B323412002000	TR-488
Â323413002	TR-486
B323413002000	TR-486
B323418001000	TR-317
BSC0371	TR-578
BSC2503175	TR-597
BSC250317S	TR-597
BSC586519901	TR-597
BV4244	TR-27
CF0321	TR-727
CF06281	TR-613
CF124E	TR-728
CF134	TR-581
CF65A	TR-591
CF68A	TR-617
CF82	TR-591
CF83091	TR-516
CF93201	TR-591
D001/37	TR-20
D002/37	TR-61
D003/37	TR-16
D004/37	TR-18
D005/37	TR-49
D012/37	TR-37
D014/37	TR-169
D016/37	TR-139
D023/37	TR-150
D026/37	TR-168
D032/37	TR-146
D036/37	TR-87
D041/37	TR-57
D046/37	TR-111
D047/37	TR-138
D049/37	TR-143
D50/37	TR-56
D052/37	TR-59

Тип ТДКС	Аналог TR
D053/37	TR-170
D056/37	TR-171
D059/37	TR-149
D060/37	TR-322
D063/37	TR-258
D064/37	TR-251
D066/37	TR-142
D069/37	TR-171
D070/37	TR-152
D071/37	TR.152
D076/37	TR-164
D081/37	TR-151
D108/37	TR-98
D108737	TR-98
D207/37	TR-239
D208/37	TR-147
D210/37	TR-254
D214/37	TR-48
D218/37	TR-158
D219/37	TR.161
D233/37	TR-32
D237/37	TR-163
D240/37	TR-202
D241/37	TR-201
D243/37	TR.223
D244/37	TR-156
D246/37	TR-116
D247/37	TR-17
D258/37	TR-43
D260/37	TR-226
D272/37	TR-246
D275/37	TR-127
D278/37	TR-19
D280/37	TR-62
D281/37	TR-54
D284/37	TR-88
D291/37	TR-189
D297/37	TR-225
D299/37	TR-145
D307/37	TR-228
D322/37	TR-129
D335/37	TR-98
D339/37	TR-127
D341/37	TR-224
D342/37	TR-259
D344/37	TR-227
D347/37	TR-17
D348/37	TR-723
D358/37	TR-321
D372/37	TR-246
D397/37	TR-260
D399/37	TR-323
DCF1577	TR-594
DCF2078	TR-596

Тип ТДКС	Аналог TR
DMQ1445	TR-594
DS1	TR-394
DS10	TR-199
DS11	TR-54
DS12	TR-165
DS13	TR-240
DS14	TR-668
DS2	TR-394
DS3	TR-54
DS3/0156003	TR-379
DS4	TR-398
DS5	TR-395
DS5021B	TR-413
DS6	TR-427
DS6/0156003	TR-427
DS7	TR-428
DS8	TR-490
DS9	TR-54
DST183B243	TR-700
DST288B243C	TR-455
DST52B234	TR-64
DTS2888172	TR-455
E39144	TR-635
FAT33458	TR-52
FBT402	TR-472
FBT820	TR-471
FCC2015AL	TR-423
FCC2015BE	TR-507
FCC2015CE	TR-514
FCC2015JL	TR-528
FCK1415AL	TR-685
FCM1415JL	TR-703
FCM1411L01	TR-694
FCM1415AL	TR-607
FCM20A021	TR-725
FCM20B010	TR-692
FCM20B022	TR-573
FCM20B027	TR-579
FCR25A003	TR-696
FCR2615AL	TR-707
FCR28A002	TR-691
FCR29A014R	TR-693
FCV1422L01	TR-434
FD19061	TR-529
FSA17013M	TR-624
FST1125	TR-73
FST1125-110	TR-73
FST1125F012/64	TR-22
FST1125F120/64	TR-58
FST1125F640/64	TR-73
HCFA010	TR-519
HR6119	TR-115
HR7030	TR-372
HR7034	TR-376

Тип ТДКС	Аналог TR
HR7512	TR-637
HR7515	TR-731
HR7535	TR-657
HR7539	TR-661
HR7540	TR-662
HR7551	TR-673
HR7552-00	TR-674
HR7553	TR-675
HR7555	TR-677
J2432981	TR-458
J2433752	TR-489
JT122	TR-205
KF5B395S	TR-620
KFS60226B	TR-625
KFS60266	TR-606
KFS60266B	TR-606
KFS60282	TR-700
KFS60283	TR-597
KFS60288	TR-612
KFS60343B	TR-595
KFS60371A	TR-701
KFS60371D	TR-578
KFS60391	TR-576
KFS60455E	TR-575
KFS60S05	TR-601
KFS60506	TR-690
KFS60506A	TR-583
KFS60534B	TR-574
KFS60581C	TR-579
KFS60802	TR-613
KFS60823C	TR-597
KFS60893	TR-689
KFS61043	TR-516
L310021	TR-73
L380067	TR-458
L380076	TR-495
Ì1001	TR-526
Ì1015	TR-422
Ì1204	TR-464
Ì1211	TR.530
Ì1215	TR-518
Ì1246	TR-722
ÌÅ033029	TR-322

Тип ТДКС	Аналог TR
ÌÅ607520	TR-622
ÌÅ6263	TR-610
ÌÅ6347	TR-320
ÌÅ6390	TR-321
ÌÅ6422	TR-324
ÌÅ647100	TR-140
ÌÅ648100	TR-323
MSH1536	TR-588
MSHD529	TR-326
MSHS102	TR-392
MSHS386	TR-438
R0102	TR-529
R0143	TR-531
R052	TR.529
R0143	TR-531
R029	TR-389
RO52	TR-529
RTRNF0004PE-D	TR-312
RTRNF0011PE-D	TR-313
RTRNF0027PEZZ	TR-705
RTRNF1182CE	TR-326
RTRNF1216CEZZ	TR-120
RTRNF1220CEZZ	TR-392
RTRNF1232	TR-304
RTRNF1250CE	TR-126
RTRNF1251CEZZ	TR-303
RTRNF1252CE	TR-325
RTRNF1308CE-D	TR-412
RTRNF1350	TR-640
RTRNF1374CED	TR-313
RTRNF1562CE	TR-318
RTRNF1564CEZZ	TR-237
RTRNF1768	TR-202
RTRNF1783	TR-227
RTRNF1786	TR-201
RTRNF2000	TR-227
RTRNF2001	TR-224
RTRNF2002	TR-643
RTRNF2004	TR-643
RTRNF2006	TR-653
RTRNF20088MZZ	TR-723
RTRNF20158MZZ	TR-628
RTRNF2023	TR-623

Тип ТДКС	Аналог TR
RTRNF202S8MZZ	TR-628
S065620900	TR-672
T6031L	TR-478
T6033L	TR-368
T6045L	TR-162
Ò9031À	TR-421
Ò9044À	TR-473
ÒÑ5152	TR-34
TDM130	TR-411
TDS101	TR-399
TDS102	TR-397
TDS105	TR-424
TDS107	TR-425
TDS108B	TR-363
TDS110	TR-395
TDS111	TR-396
TDS112	TR-400
TUS112B	TR-400
TDS113	TR-349
TDS115	TR-351
TDS115B	TR-351
TDS1165B	TR-351
TDS118	TR-360
TDS119	TR-405
TDS119B	TR-405
TDS119P	TR-405
TDS123	TR-418
TDS123B	TR-418
TDS124	TR-394
TDS125	TR-394
TDS127	TR-409
TDS128	TR-363
TDS129	TR-401
TDS130	TR-411
TOS130B	TR-411
TDS132	TR-406
TOS132B	TR-406
TDS134	TR-361
TDS136	TR-413
TOS137	TR-379
TDS138	TR-419
TDS163	TR-446
TDS164	TR-445

Приложение 3

Цоколевка ТДКС серии TR

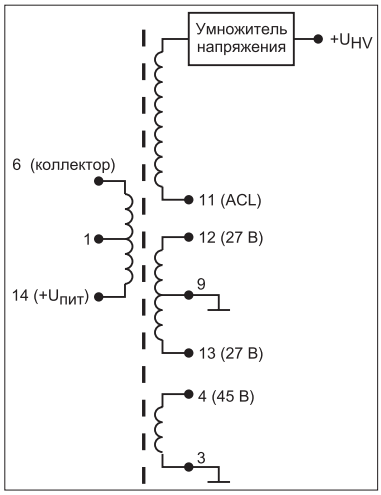

TR-1

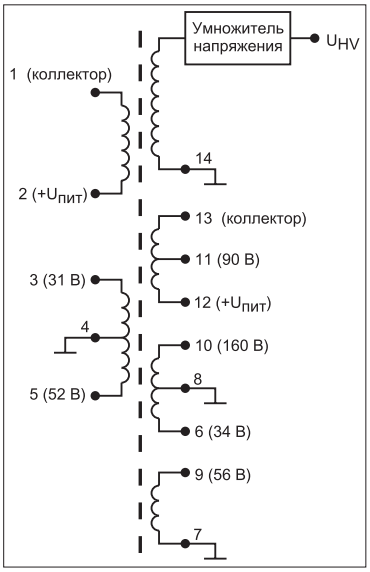

TR-2

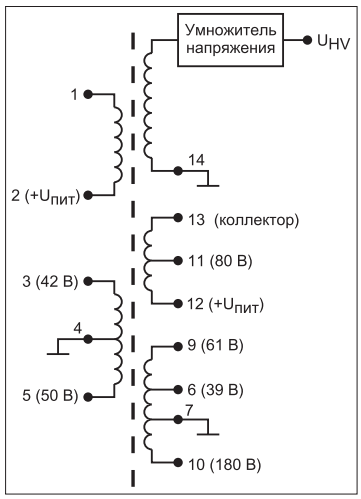

TR-3

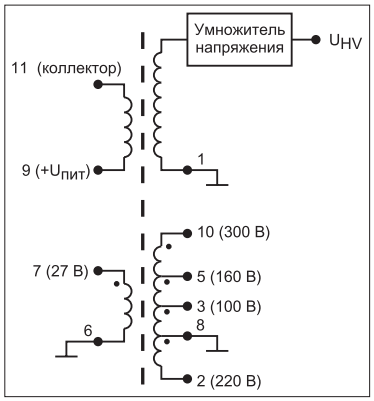

TR-8

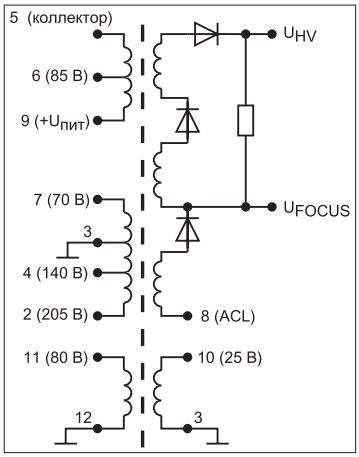

TR-18

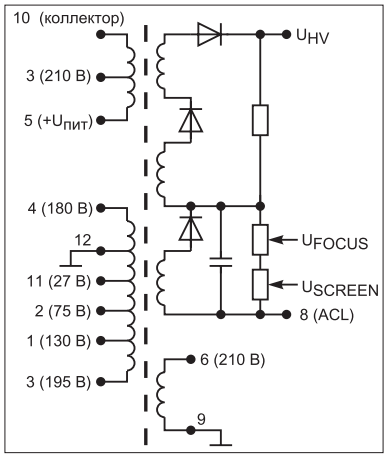

TR-31

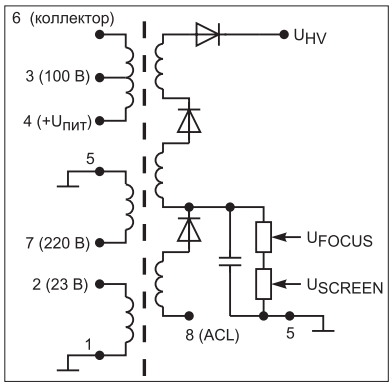

TR-34

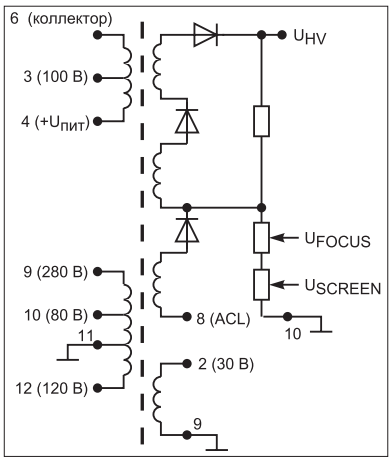

TR-86

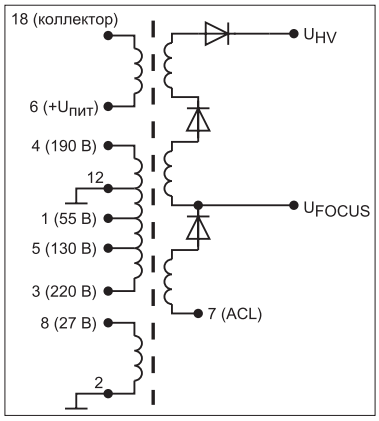

TR-94

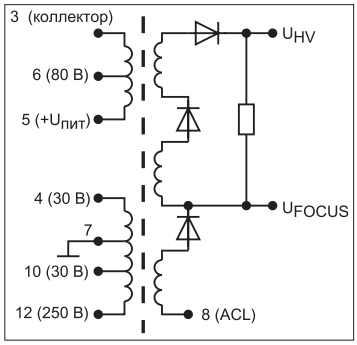

TR-117

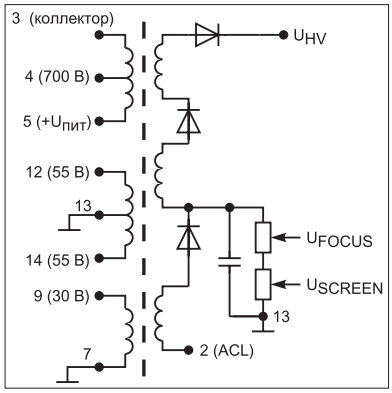

TR-125

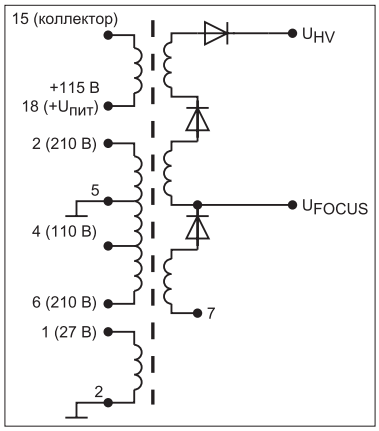

TR-128

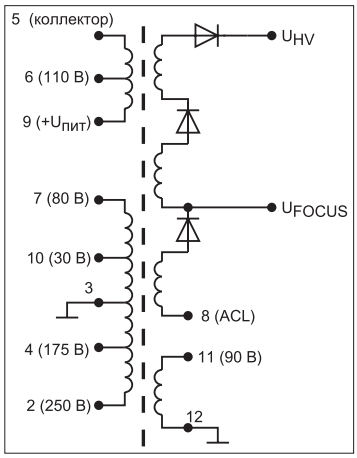

TR-139

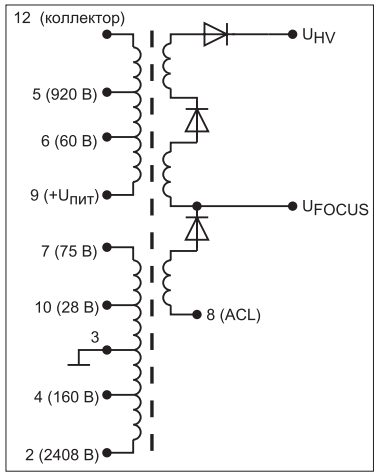

TR-150

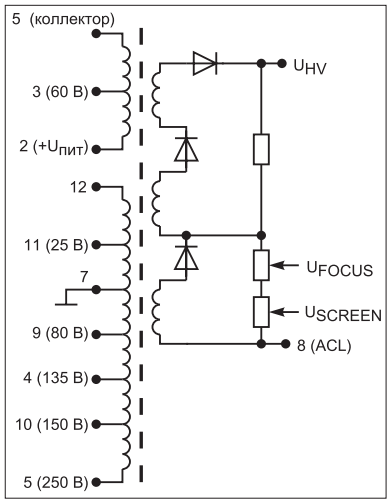

TR-156

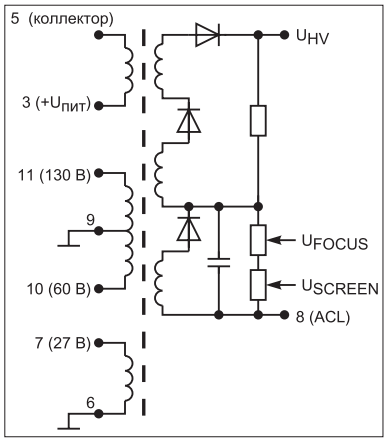

TR-158

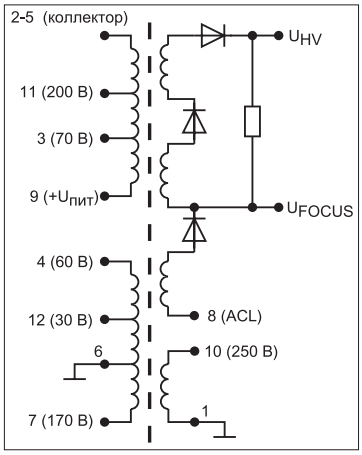

TR-159

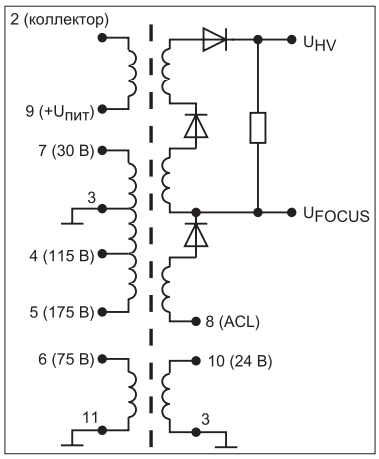

TR-168

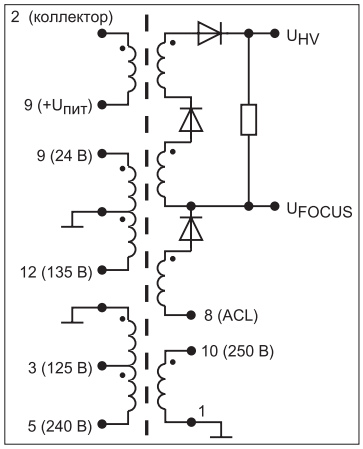

TR-170

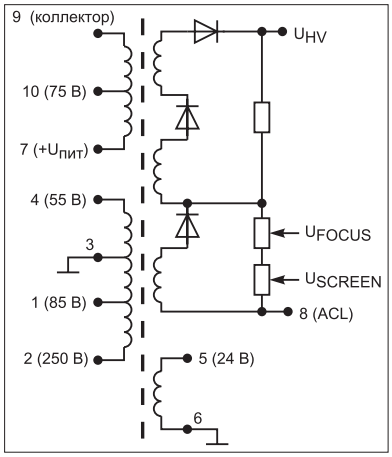

TR-184

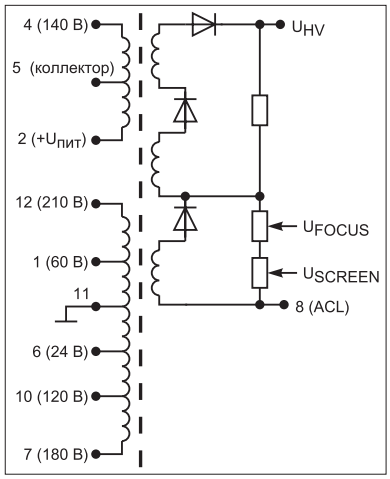

TR-185

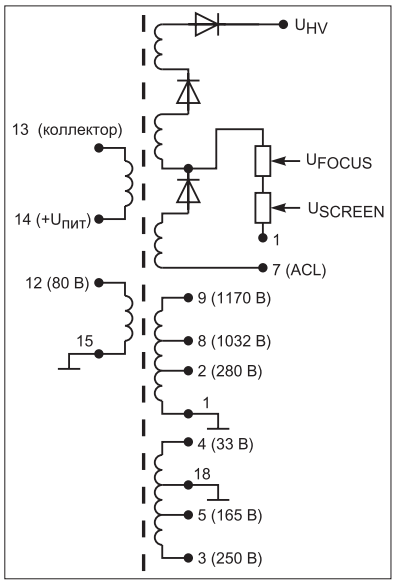

TR-191

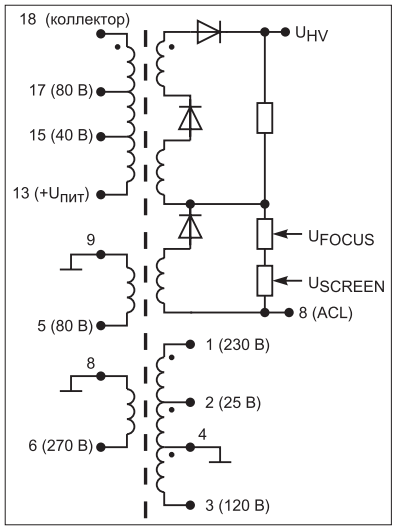

TR-193

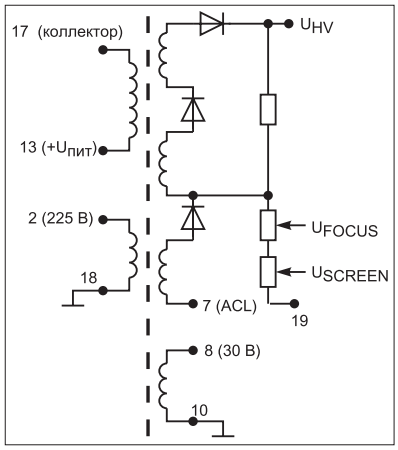

TR-194

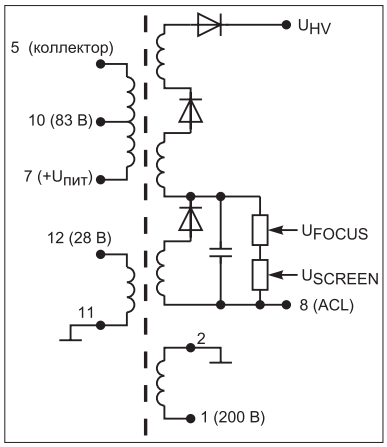

TR-211

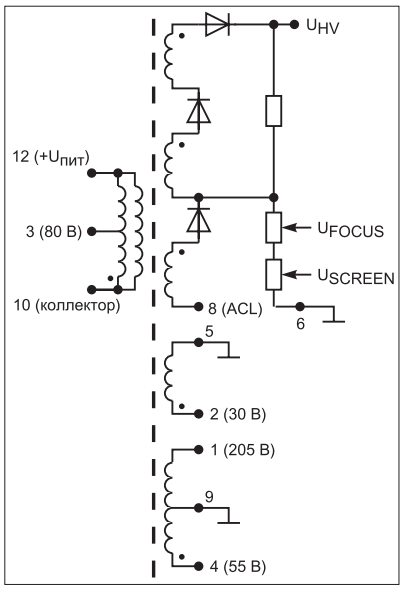

TR-220

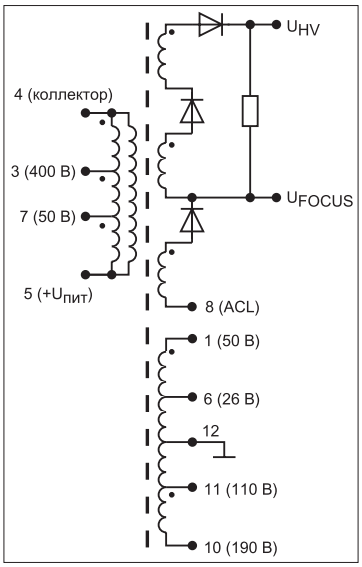

TR-231

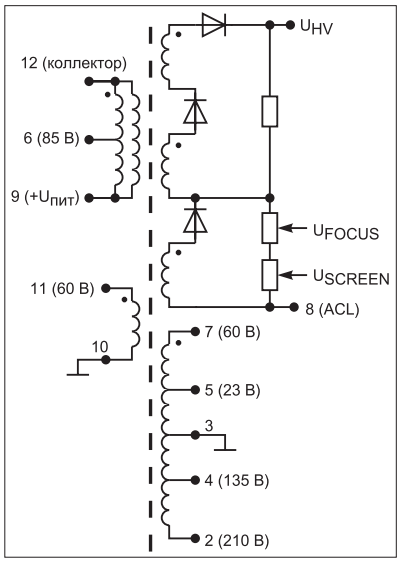

TR-239

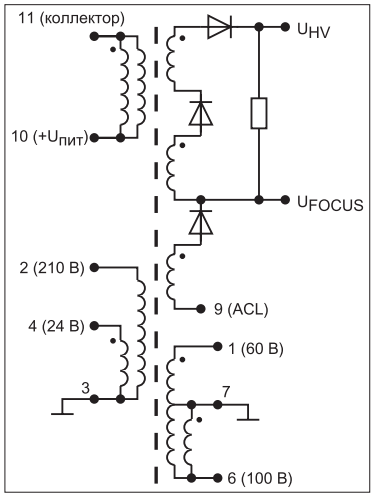

TR-242

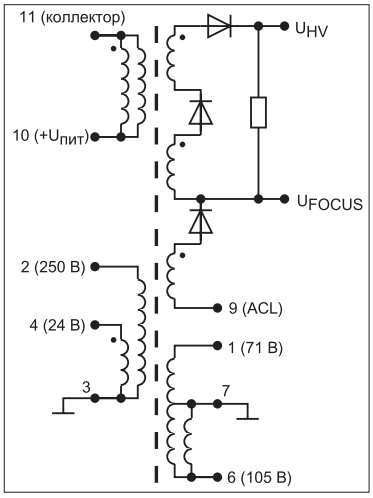

TR-243

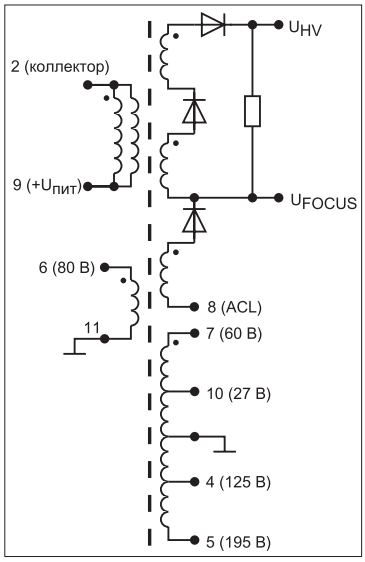

TR-251

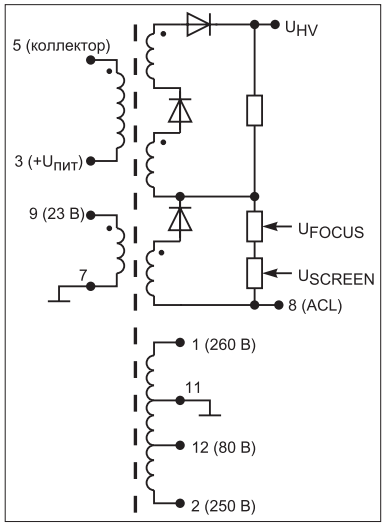

TR-254

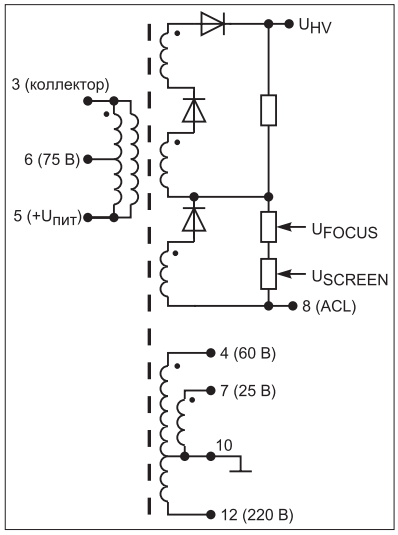

TR-257

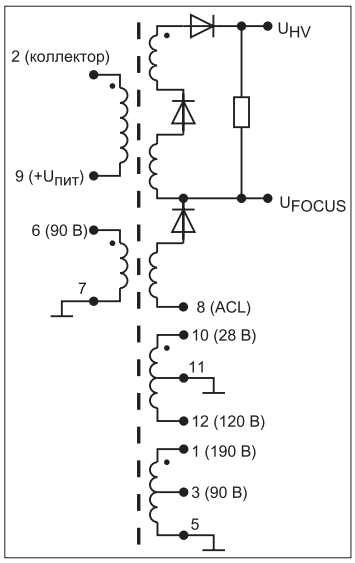

TR-258

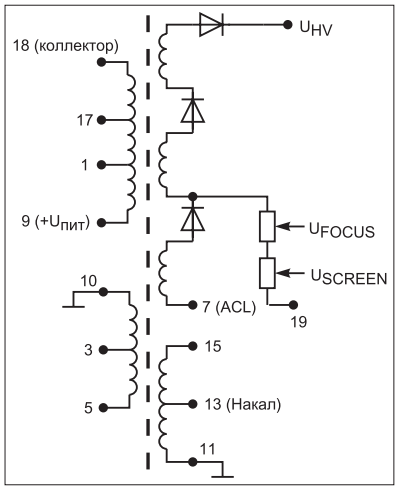

TR-302

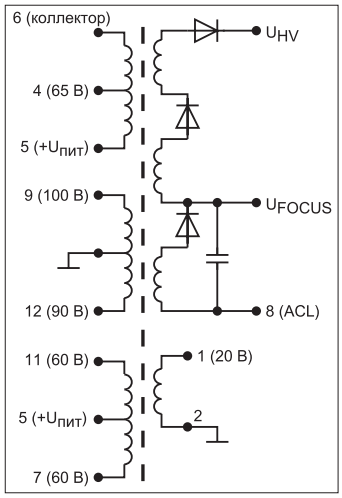

TR-327

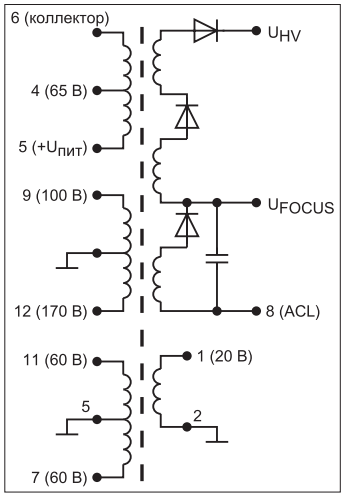

TR-329

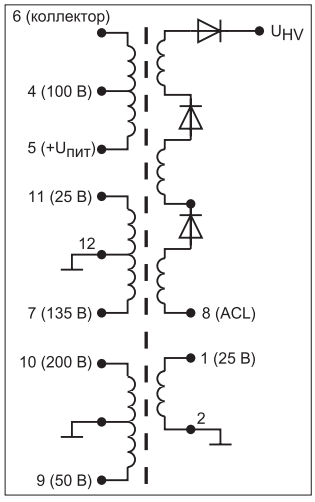

TR-335

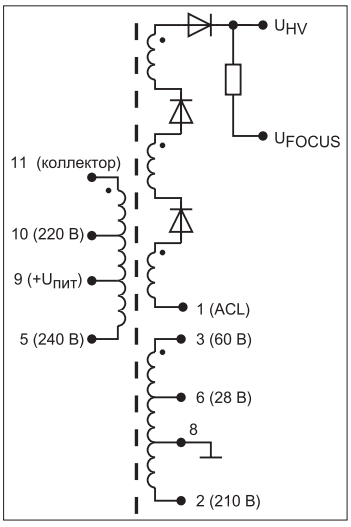

TR-342

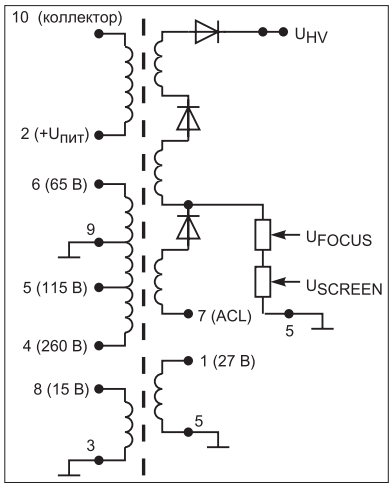

TR-347

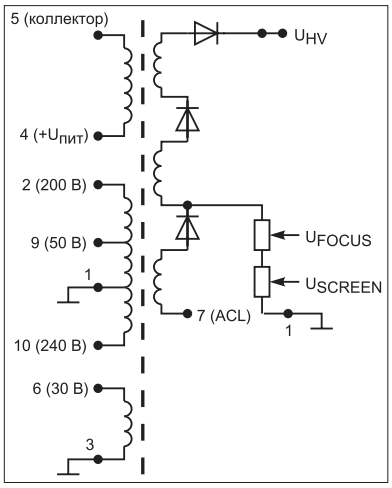

TR-348

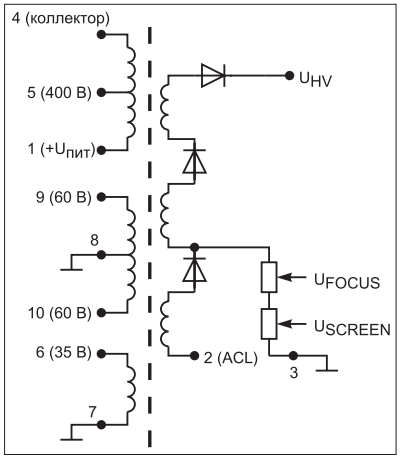

TR-349

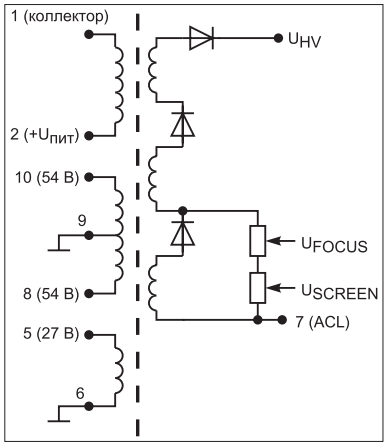

TR-350

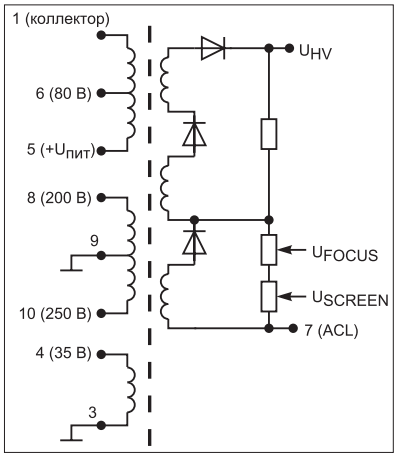

TR-351

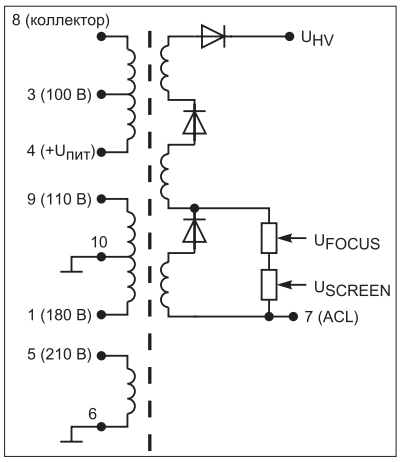

TR-352

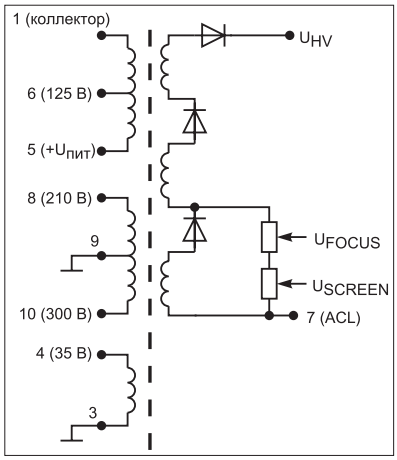

TR-353

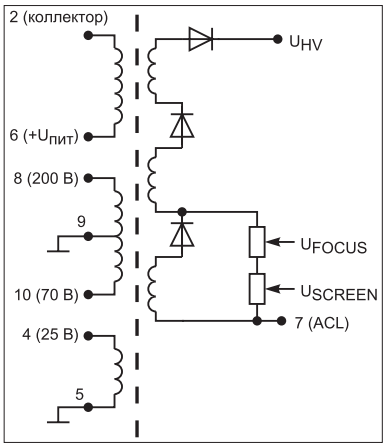

TR-354

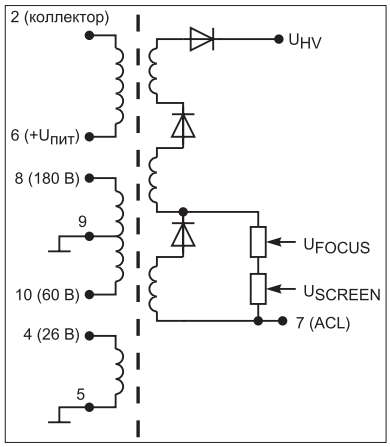

TR-356

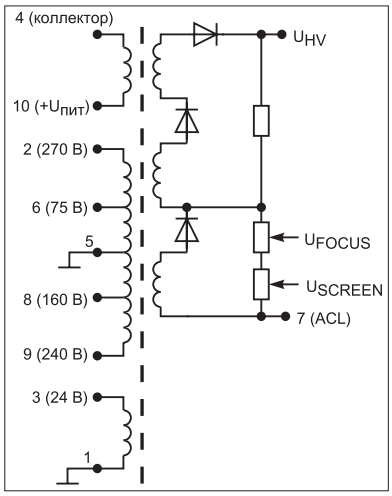

TR-357

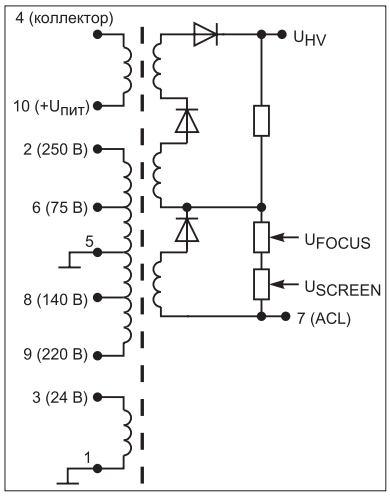

TR-358

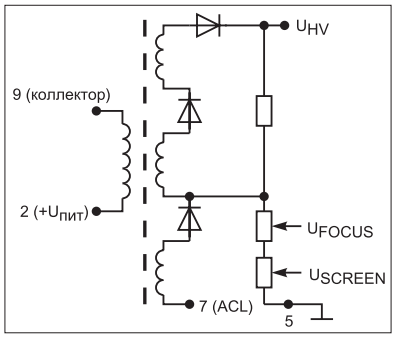

TR-360

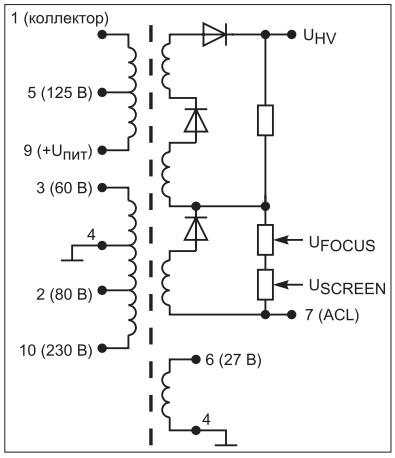

TR-361

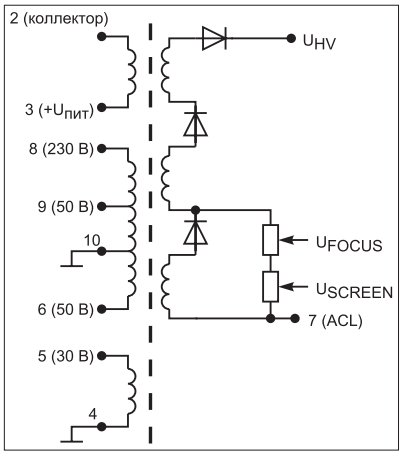

TR-364

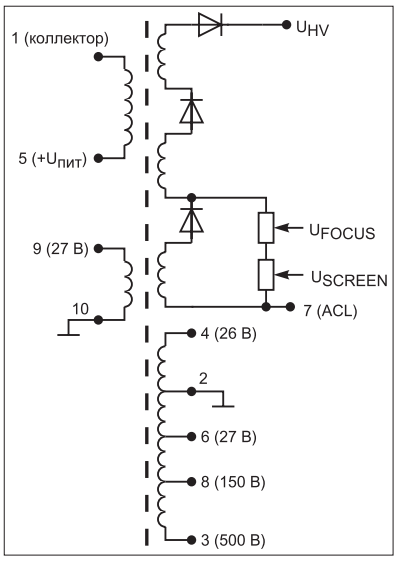

TR-365

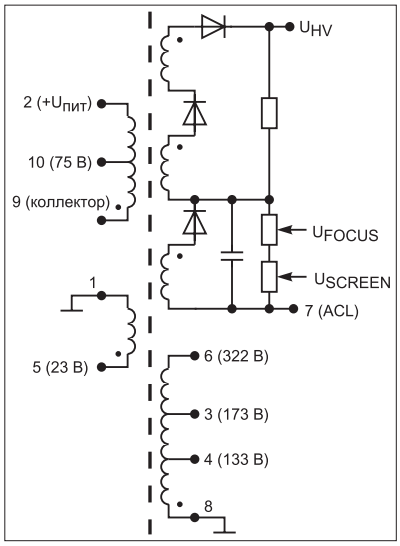

TR-366

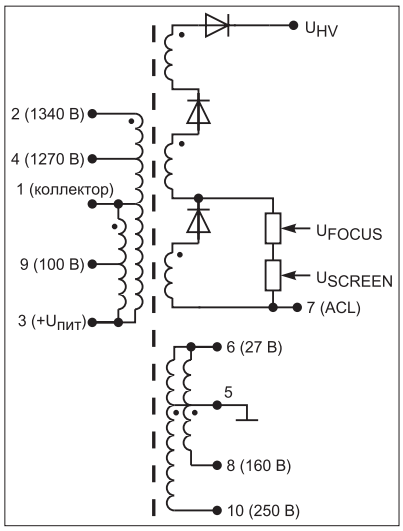

TR-367

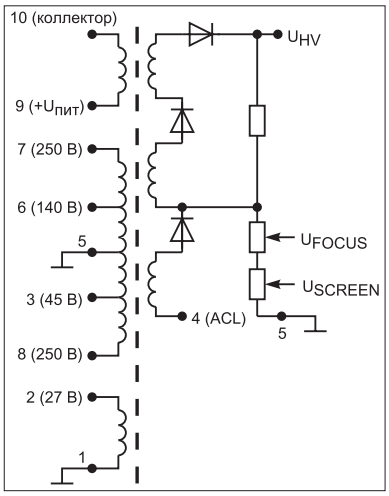

TR-369

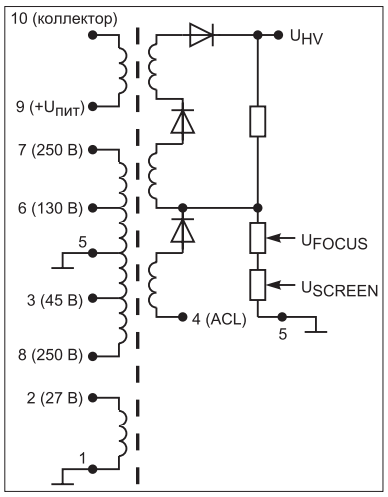

TR-370

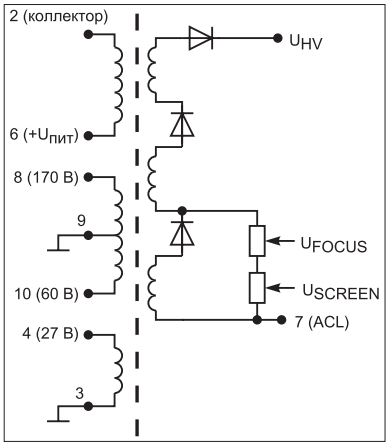

TR-371

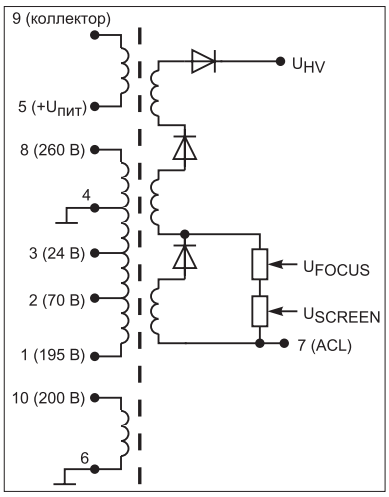

TR-374

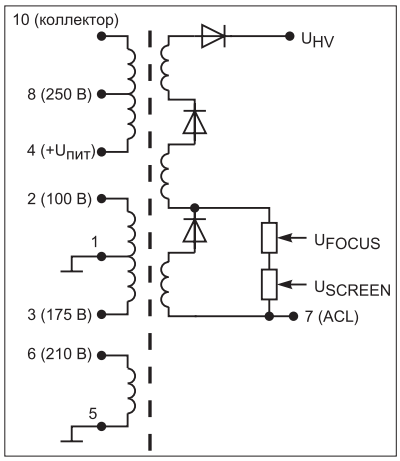

TR-375

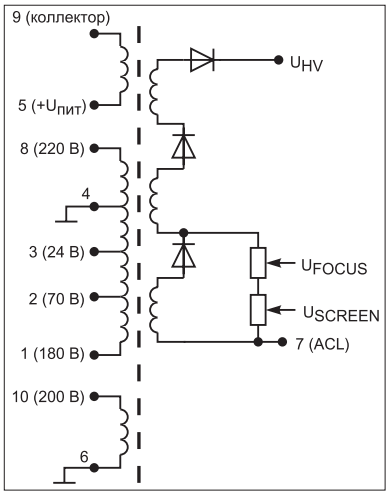

TR-377

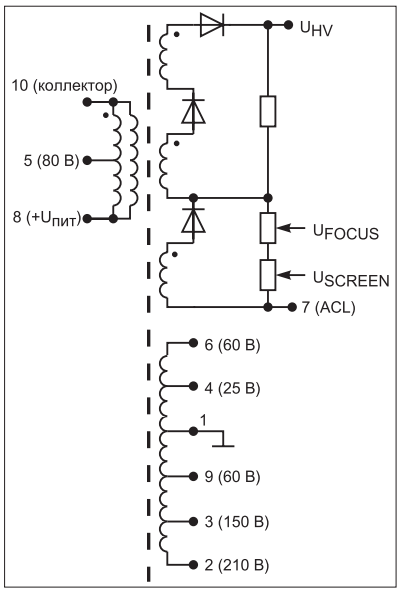

TR-379

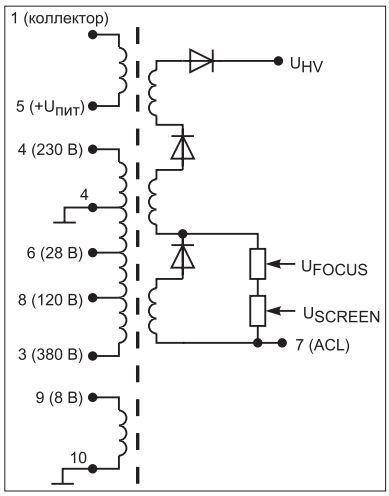

TR-382

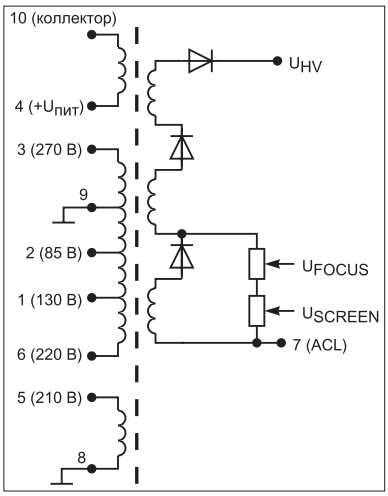

TR-383

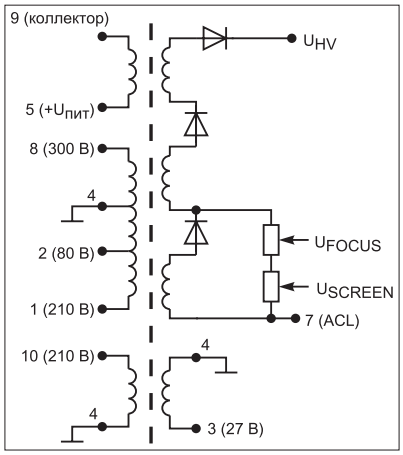

TR-384

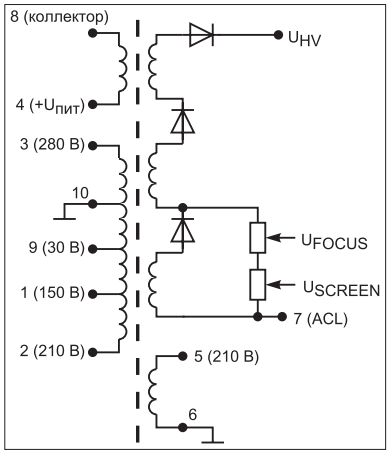

TR-385

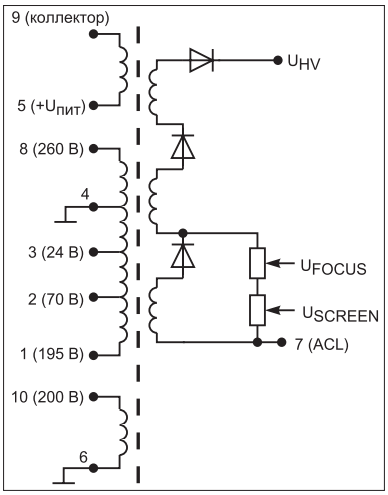

TR-387

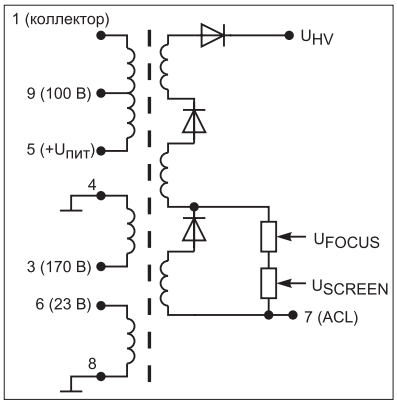

TR-388

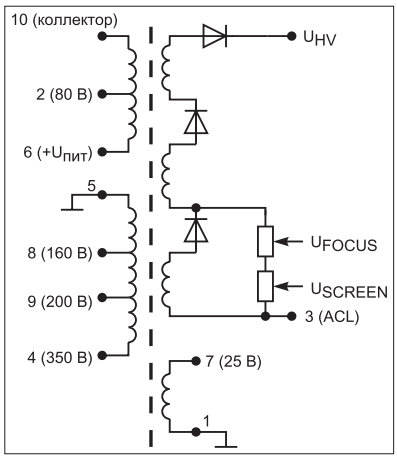

TR-389

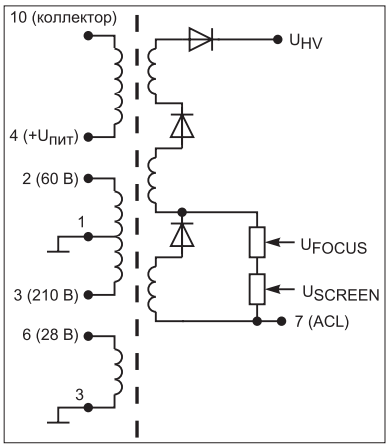

TR-390

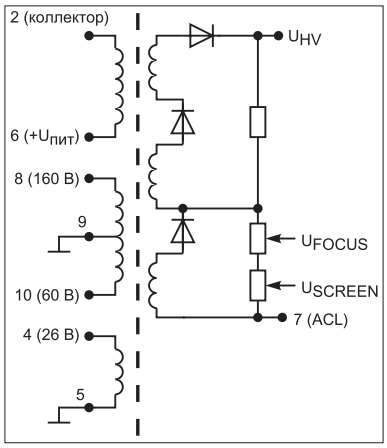

TR-391

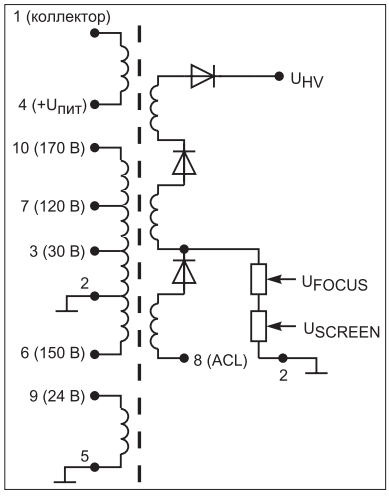

TR-392

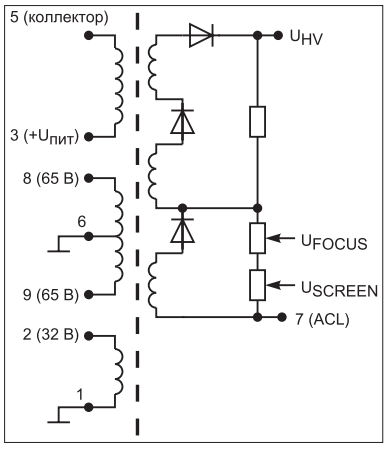

TR-396

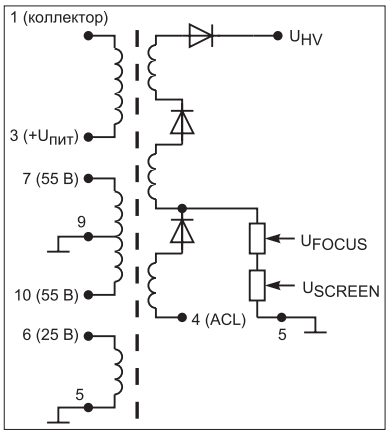

TR-397

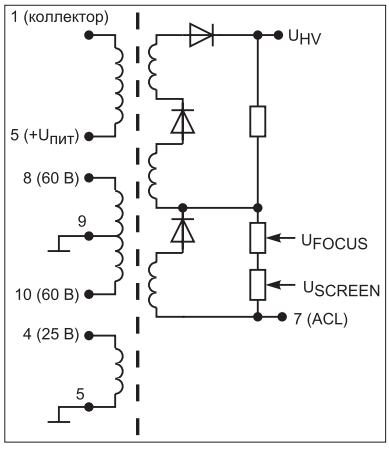

TR-399

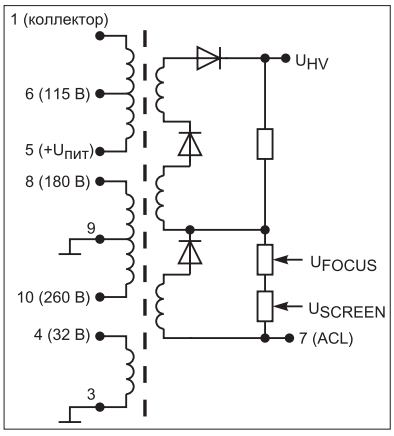

TR-405

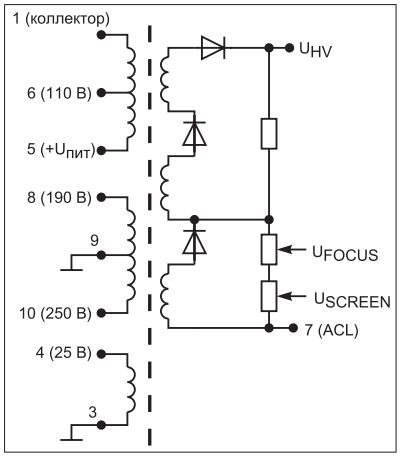

TR-406

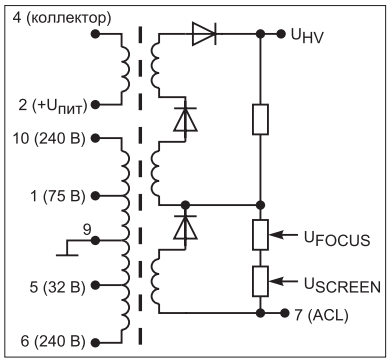

TR-407

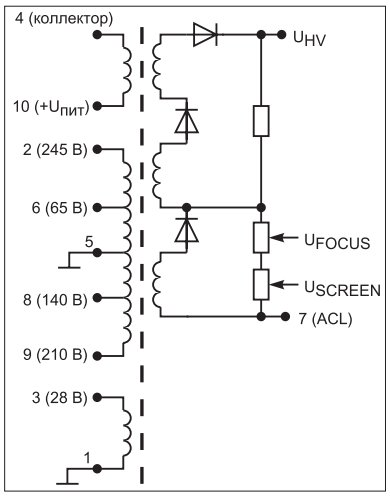

TR-408

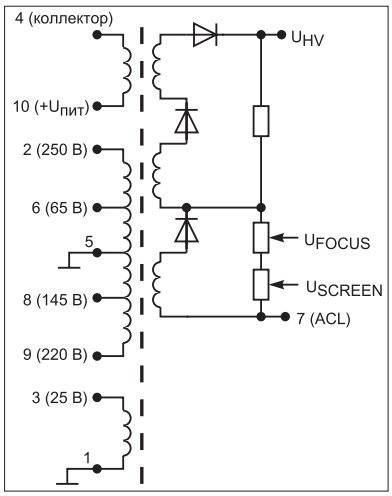

TR-409

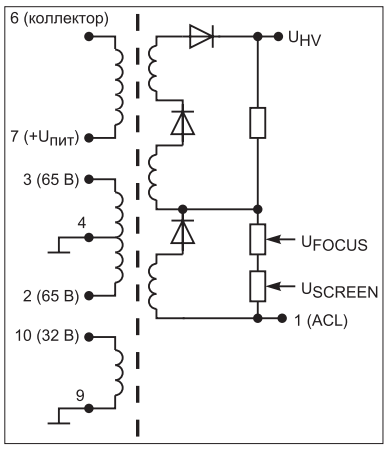

TR-411

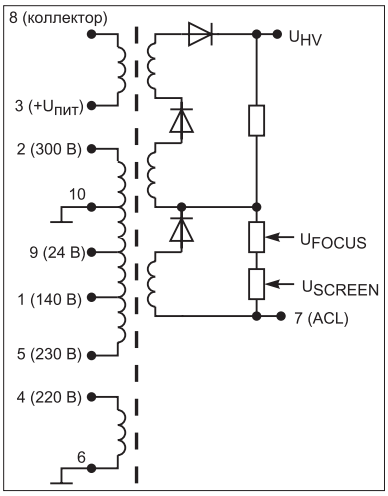

TR-415

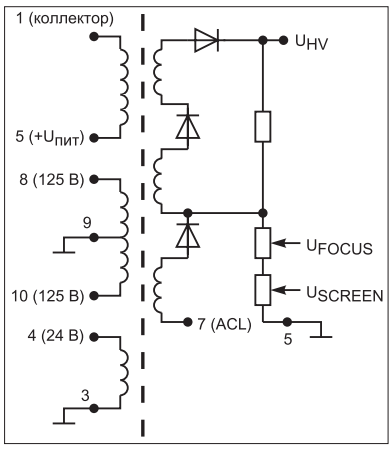

TR-418

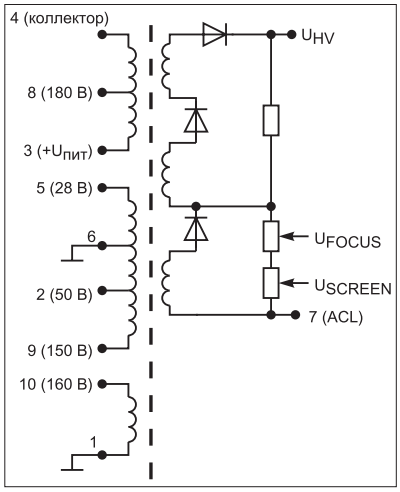

TR-419

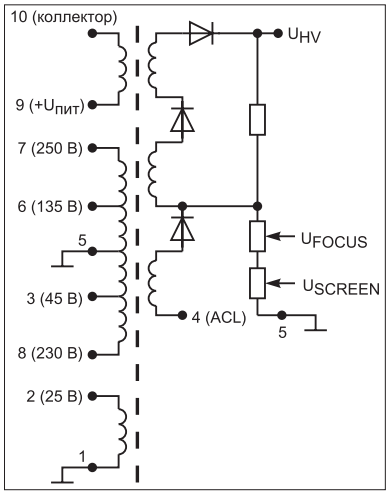

TR-420

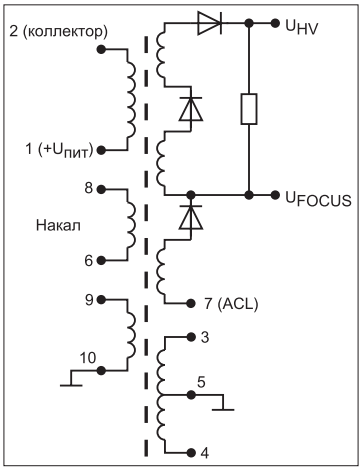

TR-422

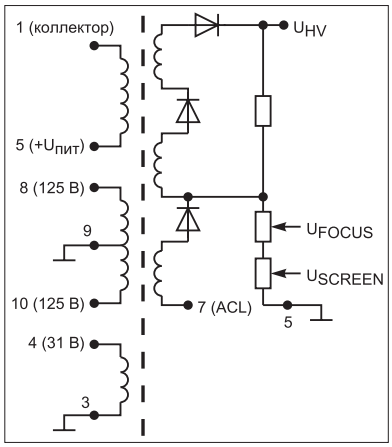

TR-425

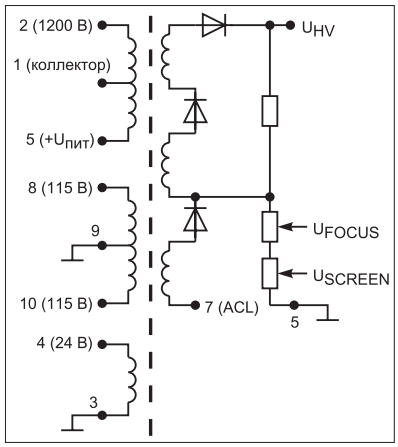

TR-426

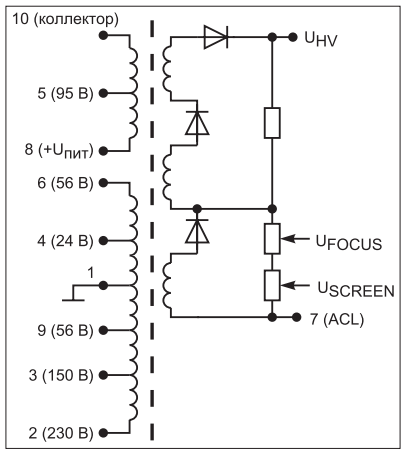

TR-427

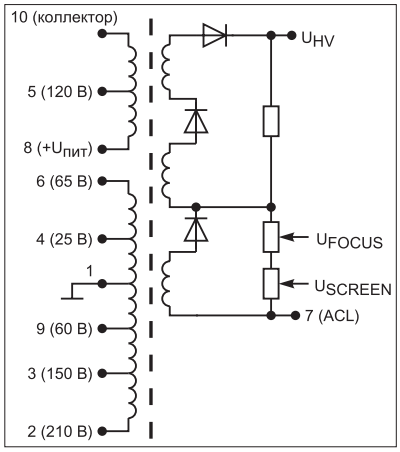

TR-428

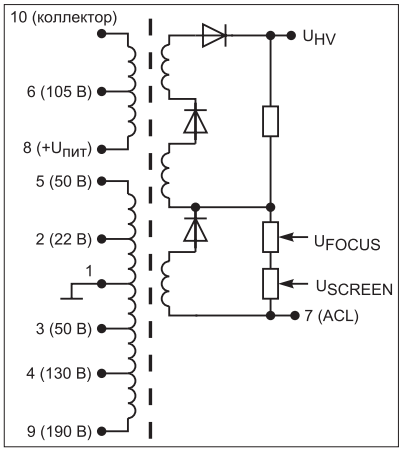

TR-432

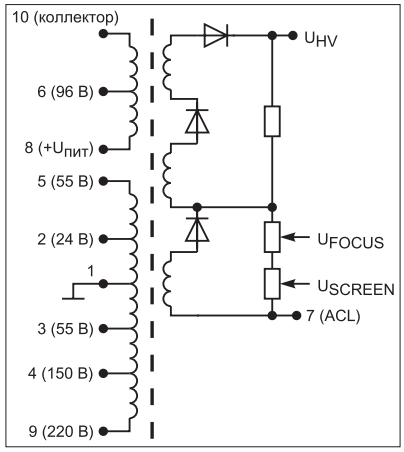

TR-433

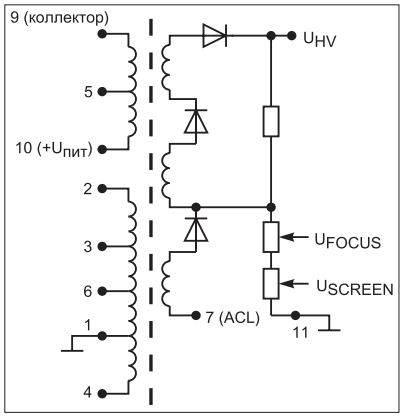

TR-434

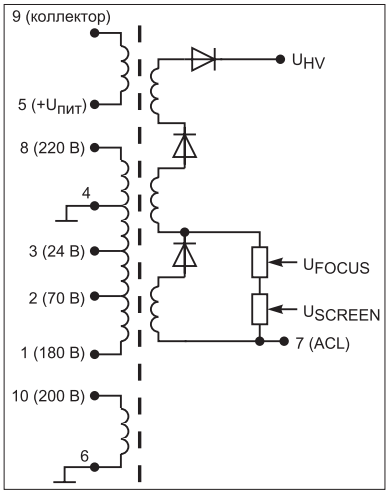

TR-440

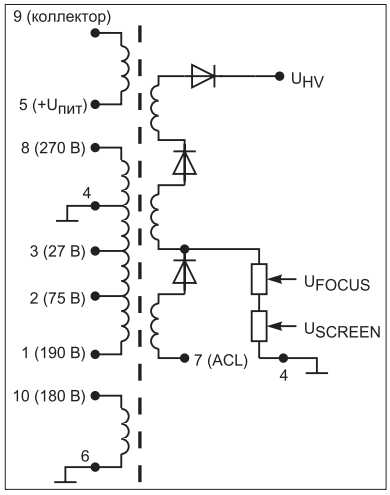

TR-444

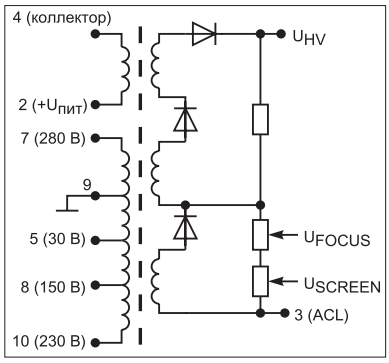

TR-445

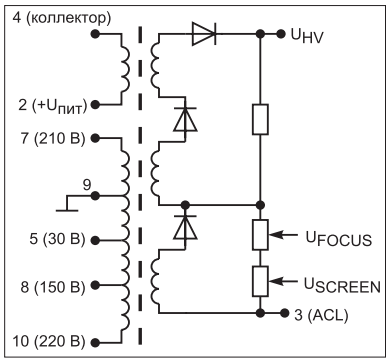

TR-446

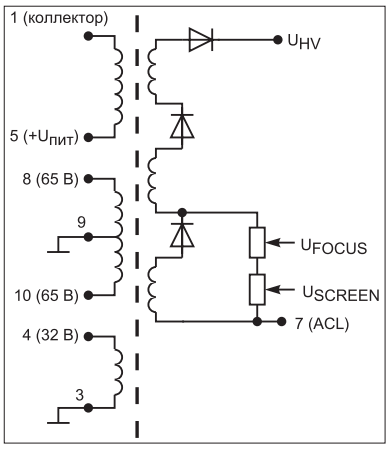

TR-451

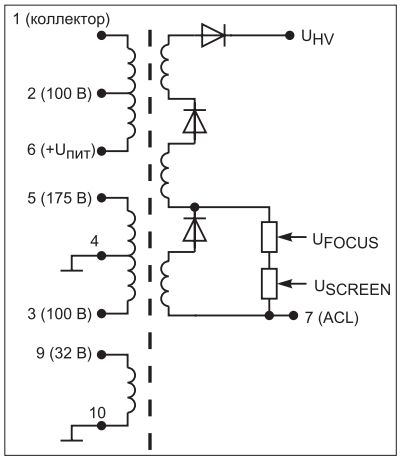

TR-452

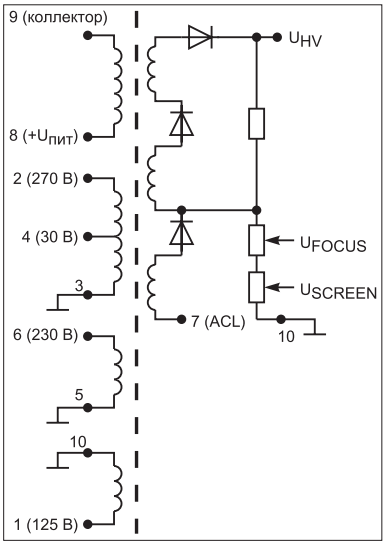

TR-453

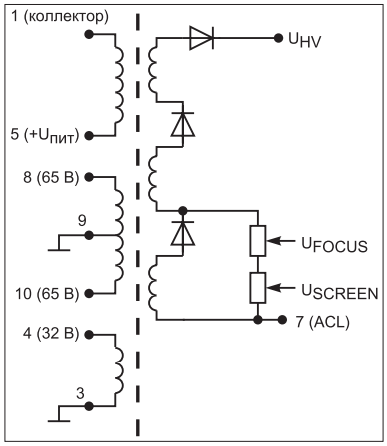

TR-454

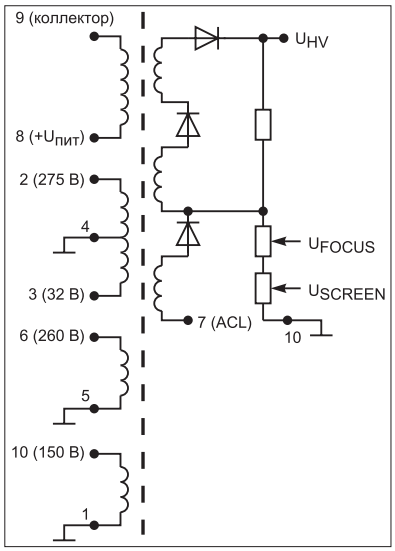

TR-455

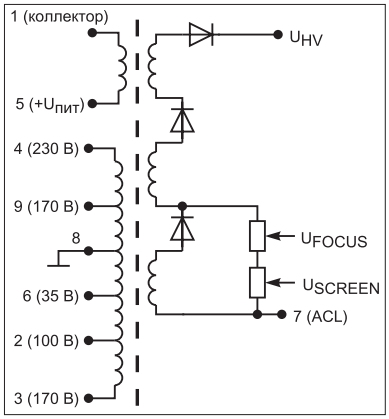

TR-460

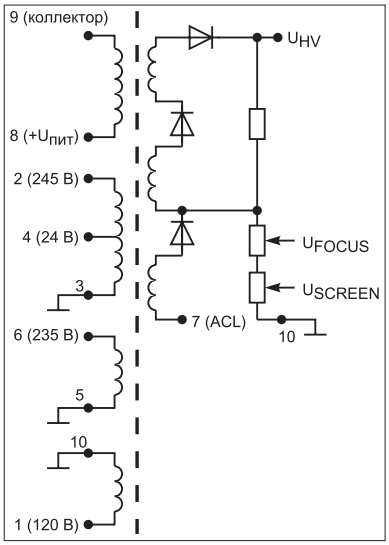

TR-464

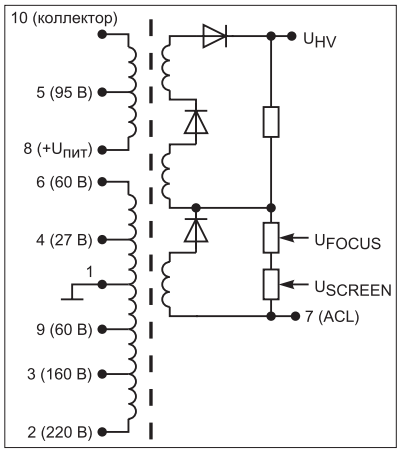

TR-465

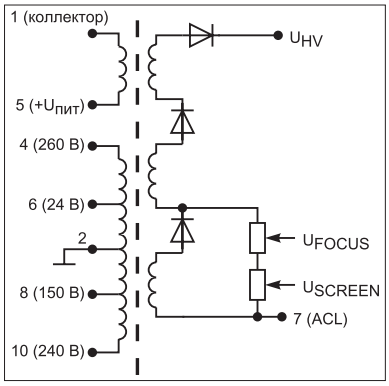

TR-469

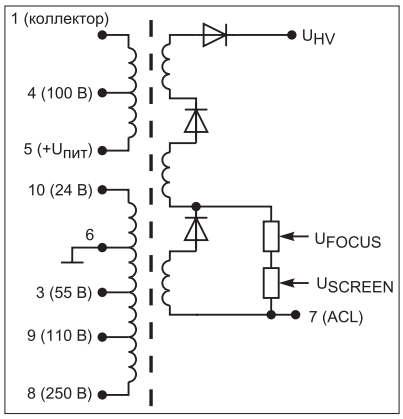

TR-471

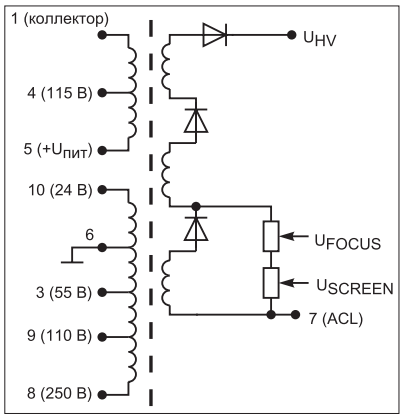

TR-472

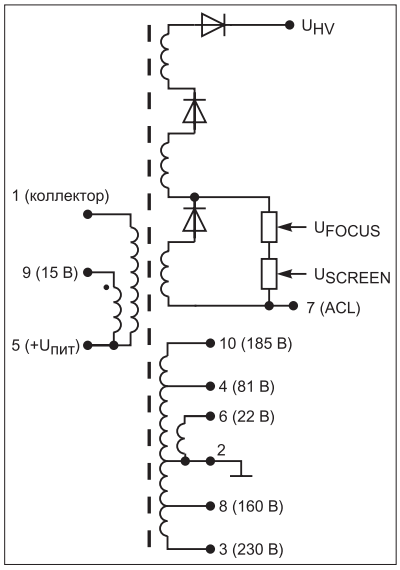

TR-493

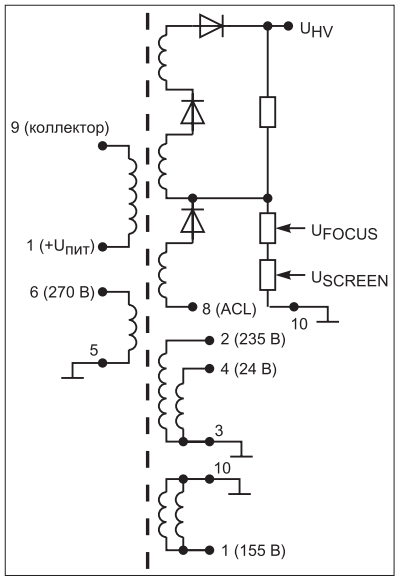

TR-497

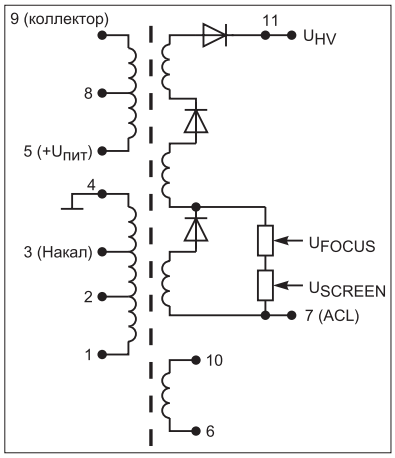

TR-521

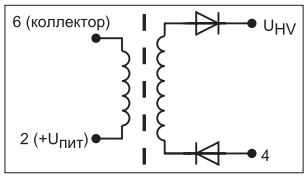

TR-533

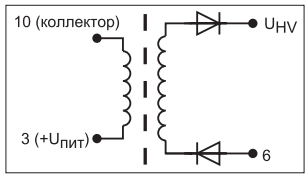

TR-539

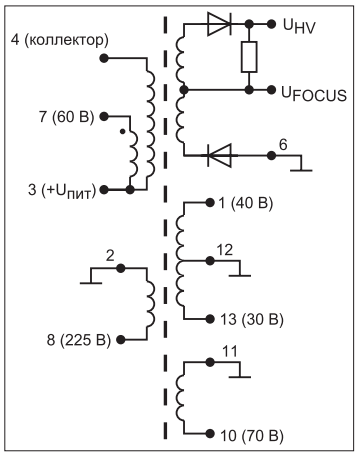

TR-554

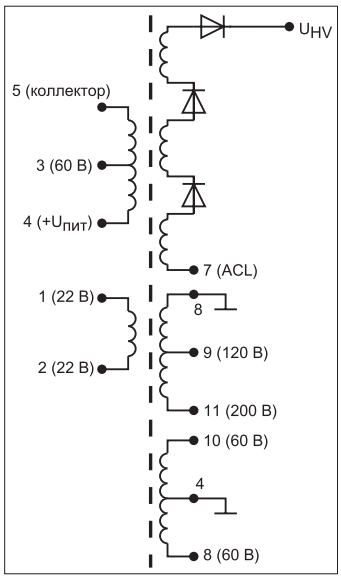

TR-557

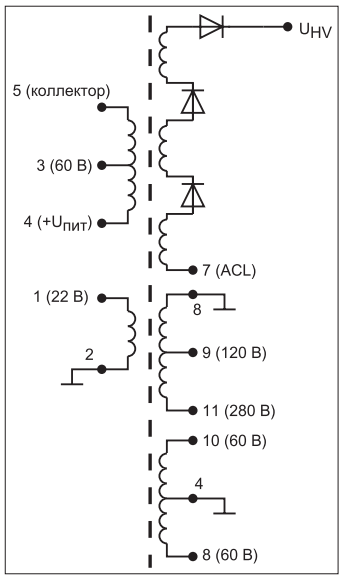

TR-558

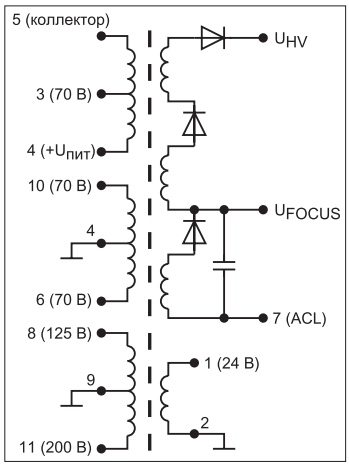

TR-559

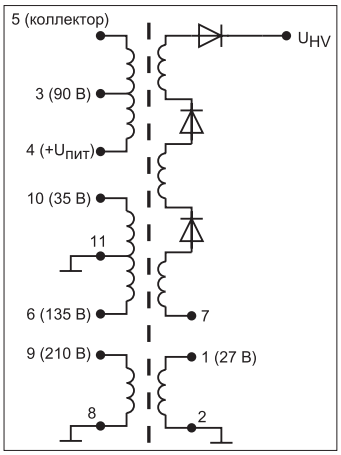

TR-560

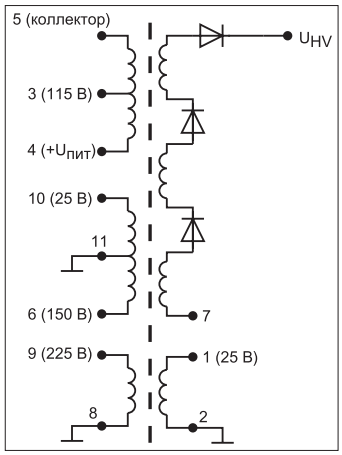

TR-561

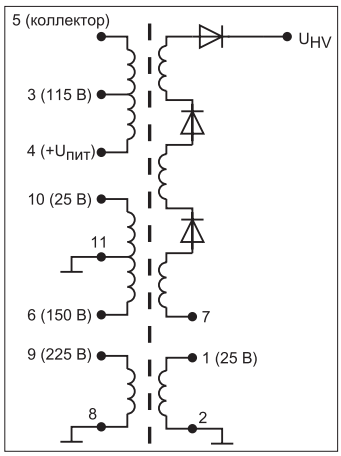

TR-562

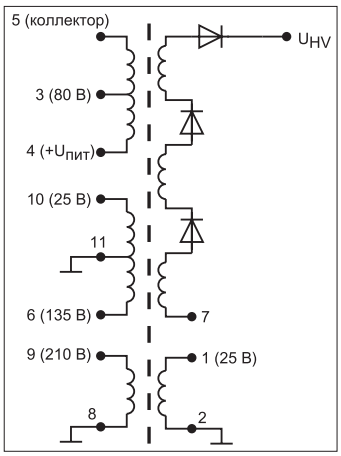

TR-563

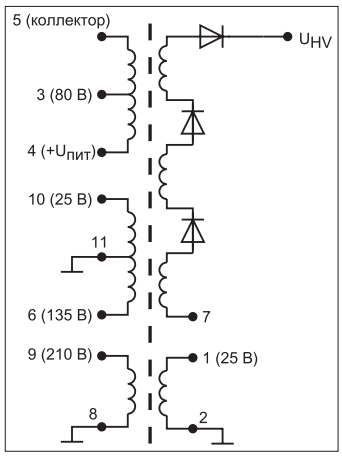

TR-564

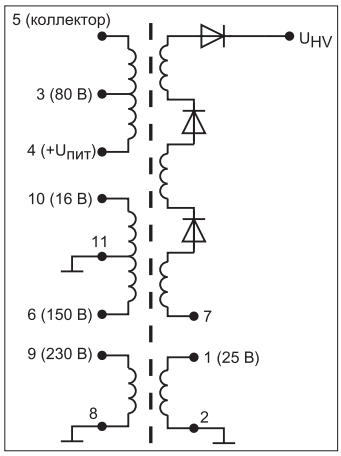

TR-565

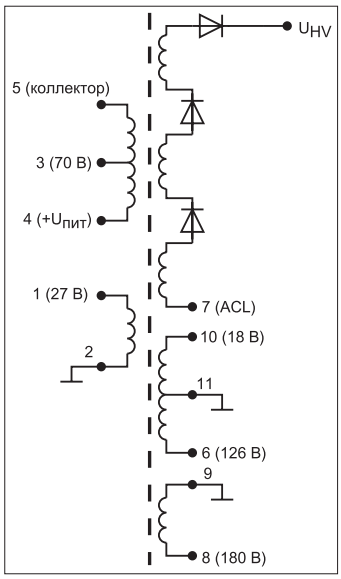

TR-566

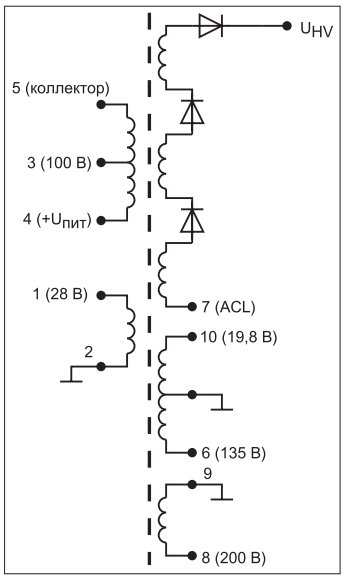

TR-567

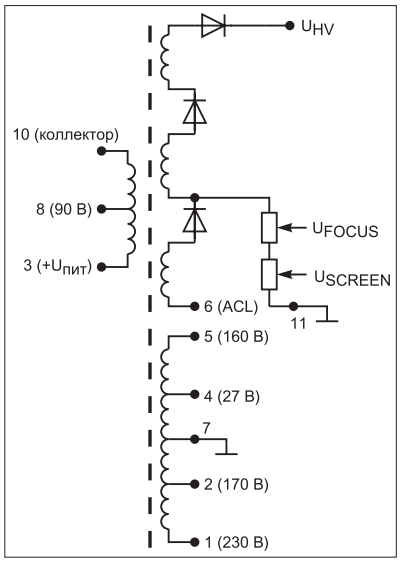

TR-589

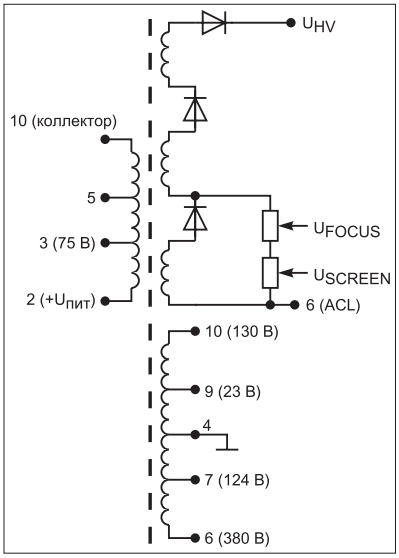

TR-590

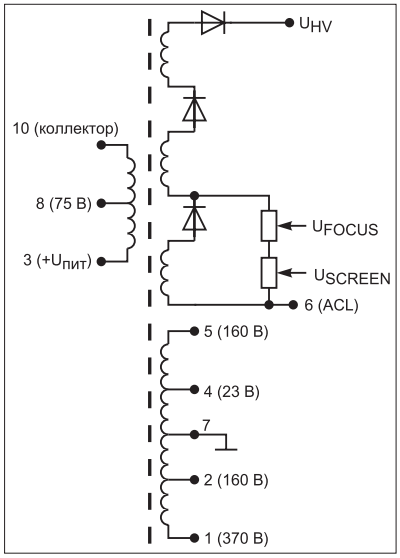

TR-591

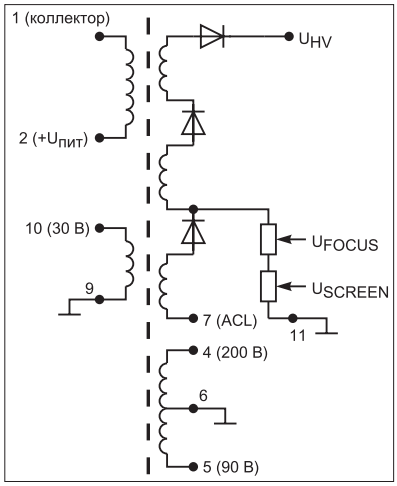

TR-592

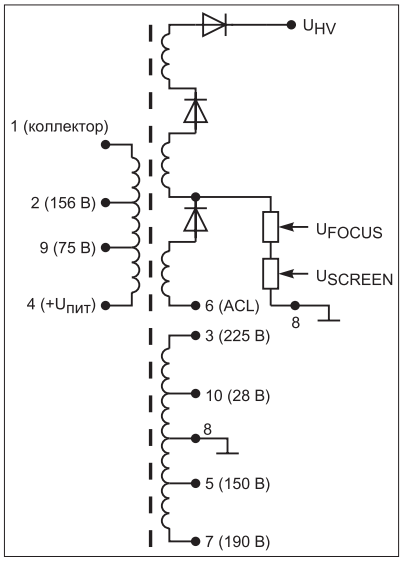

TR-594

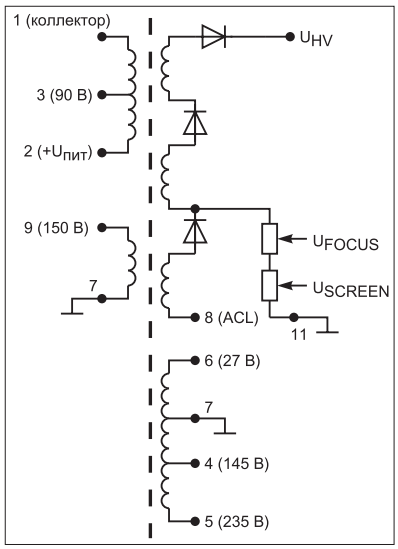

TR-595

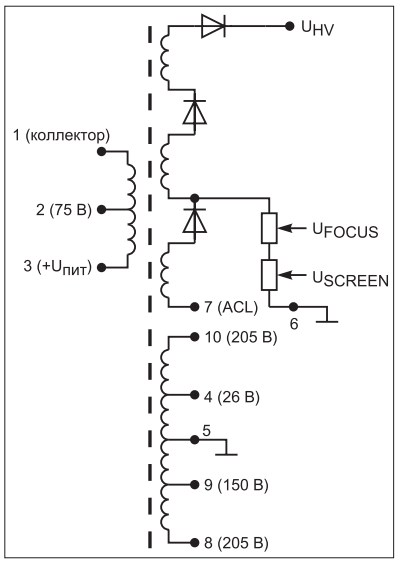

TR-596

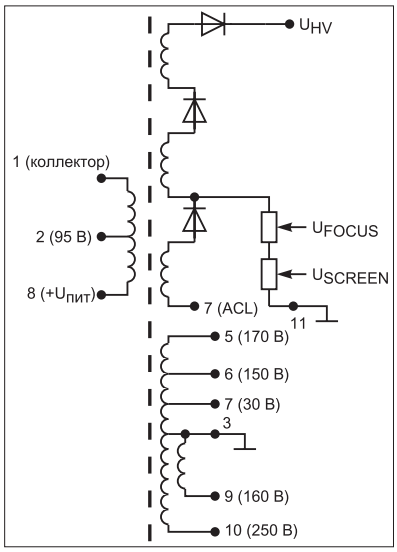

TR-597

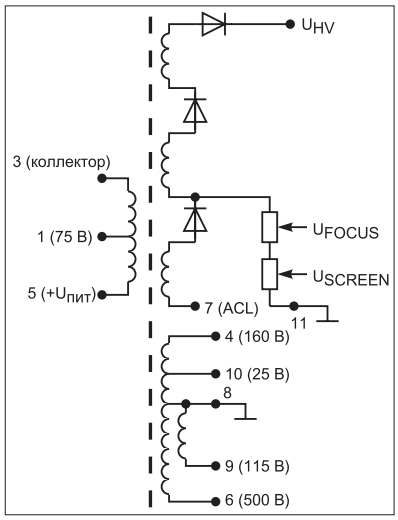

TR-600

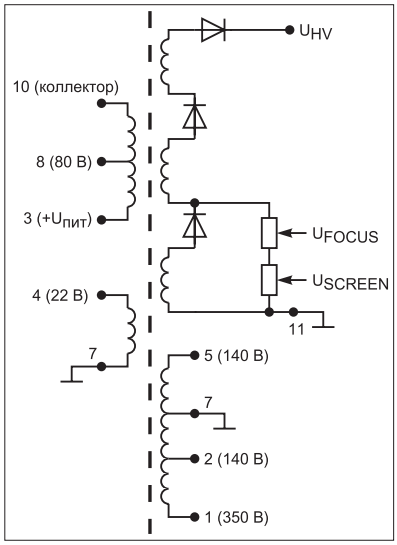

TR-601

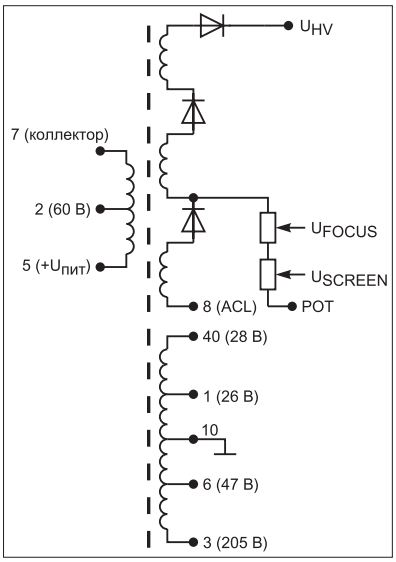

TR-603

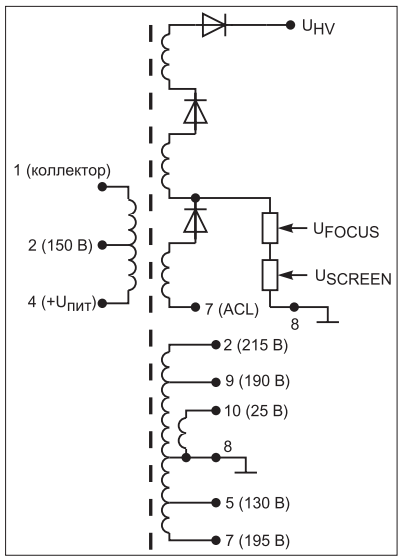

TR-606

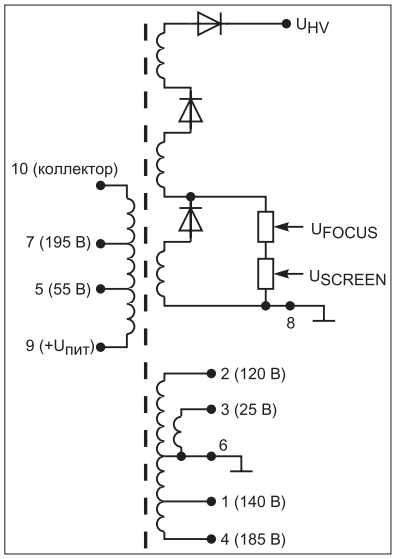

TR-607

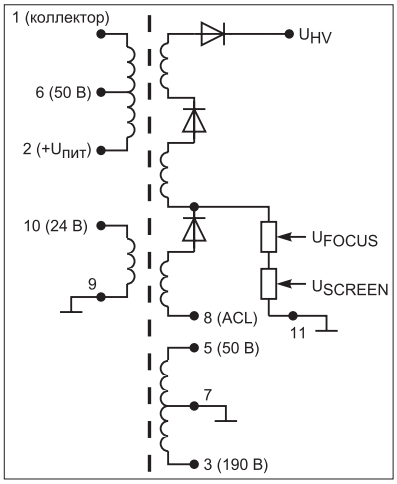

TR-608

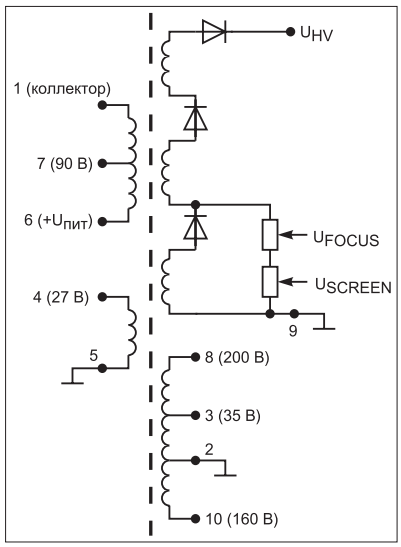

TR-610

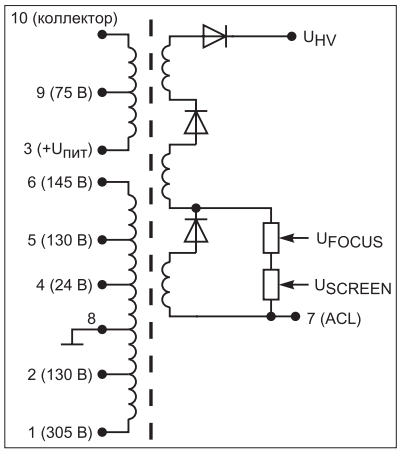

TR-612

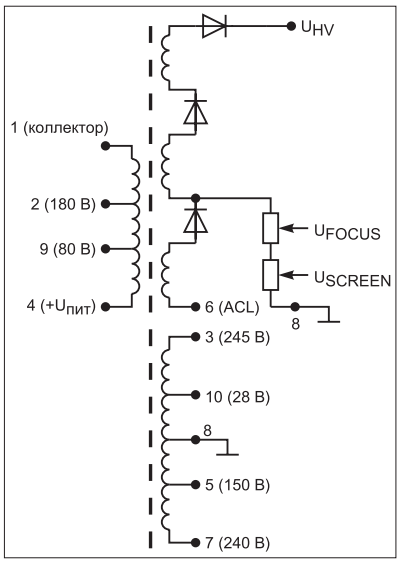

TR-613

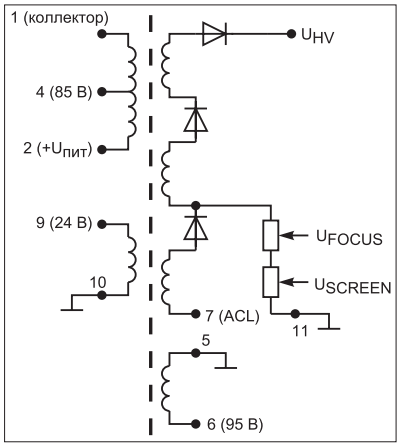

TR-615

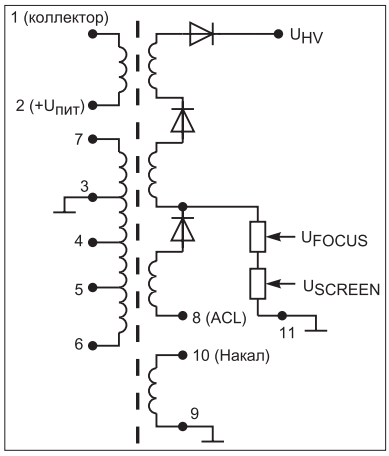

TR-621

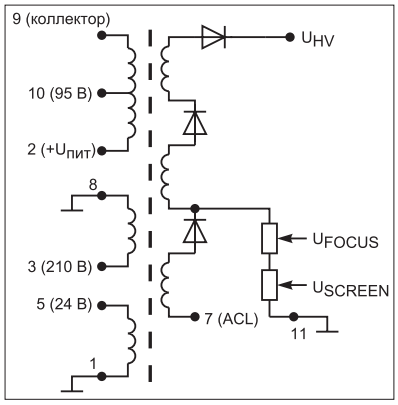

TR-631

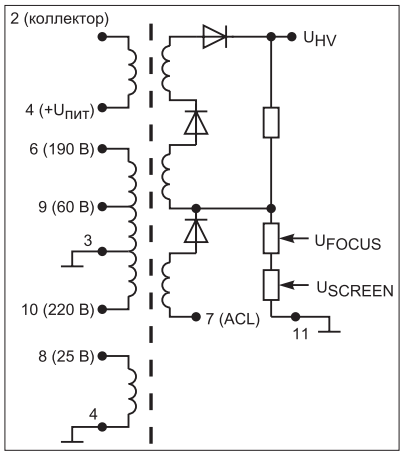

TR-632

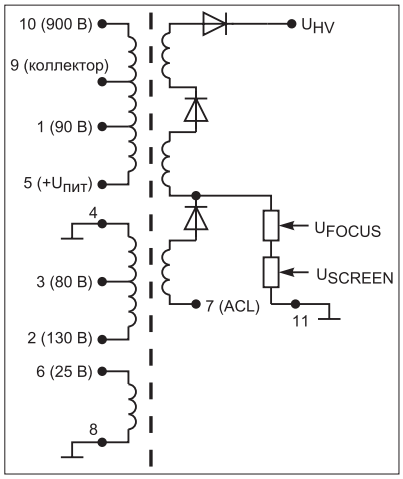

TR-633

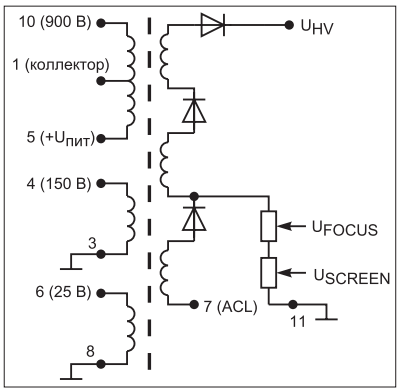

TR-634

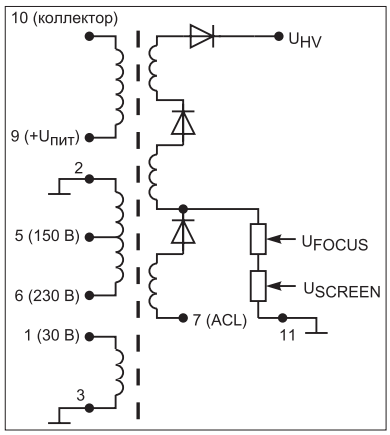

TR-635

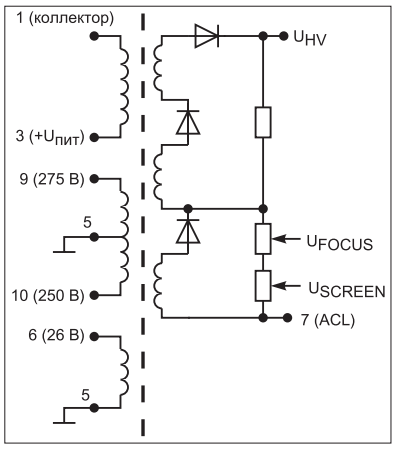

TR-636

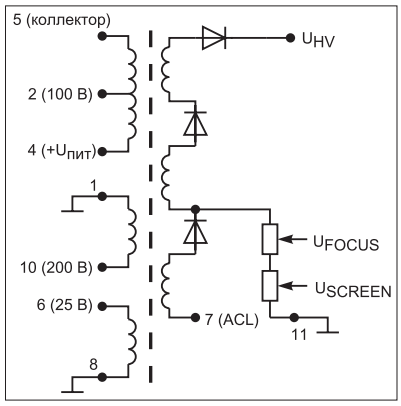

TR-637

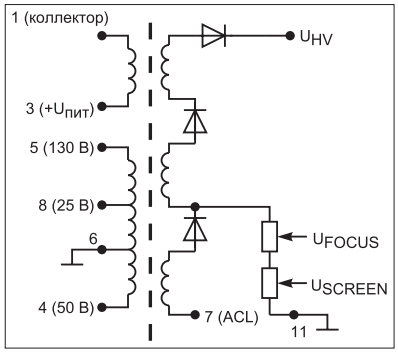

TR-638

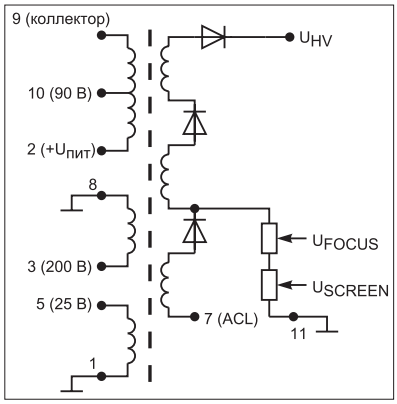

TR-639

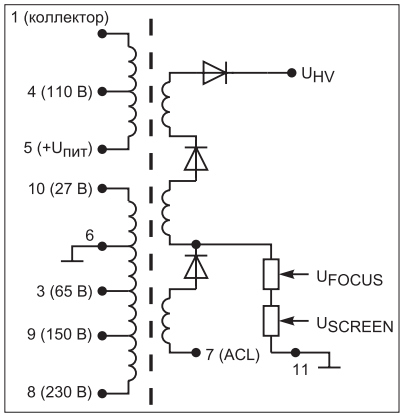

TR-640

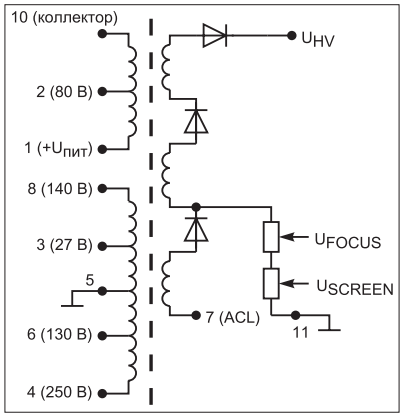

TR-641

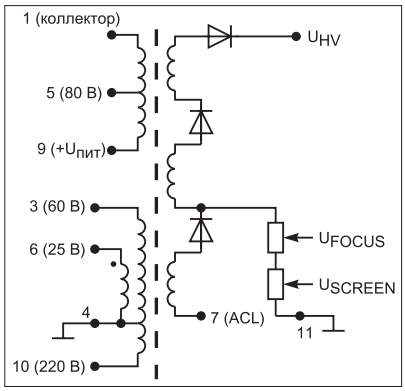

TR-642

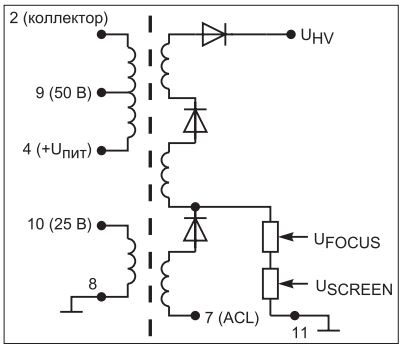

TR-643

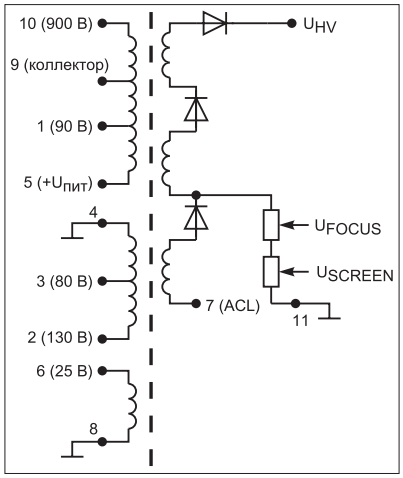

TR-644

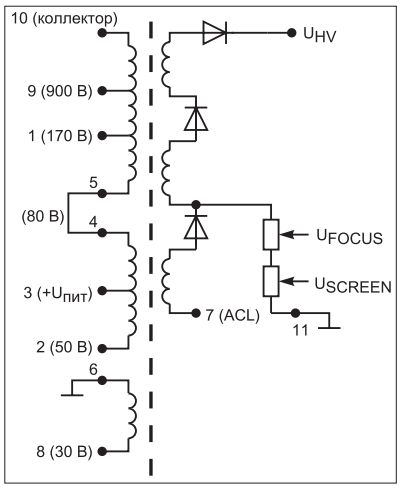

TR-645

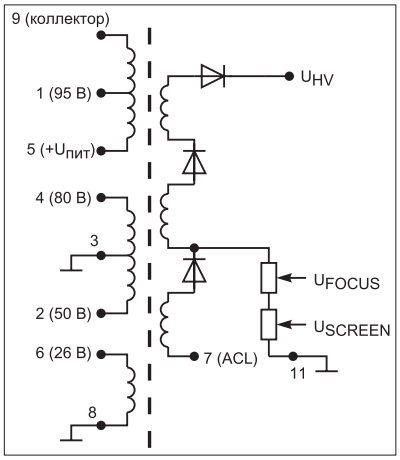

TR-646

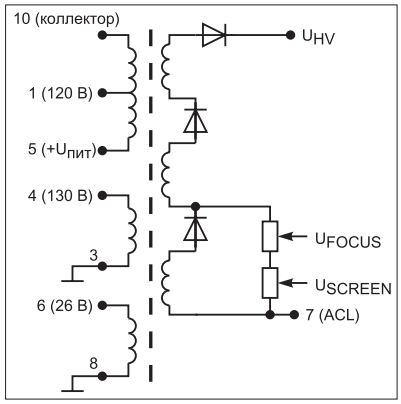

TR-647

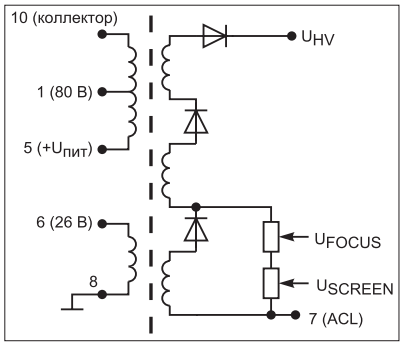

TR-648

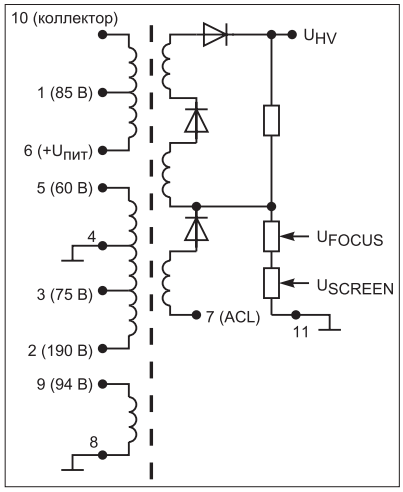

TR-649

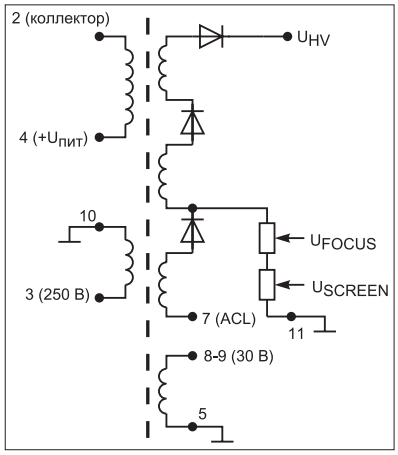

TR-650

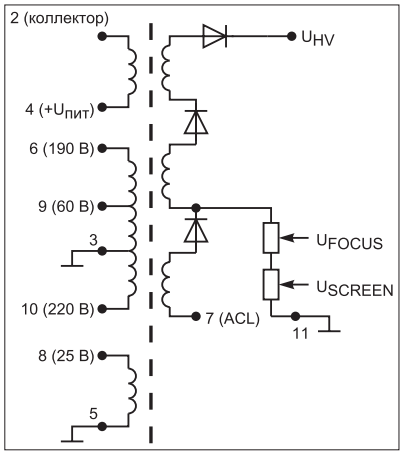

TR-651

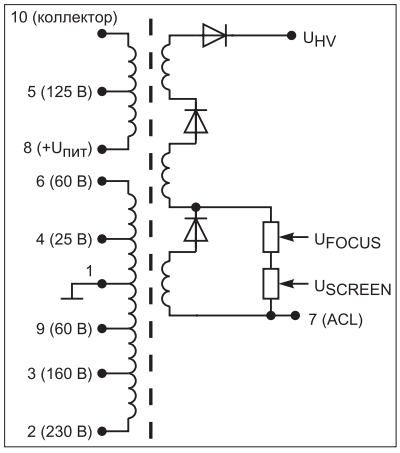

TR-652

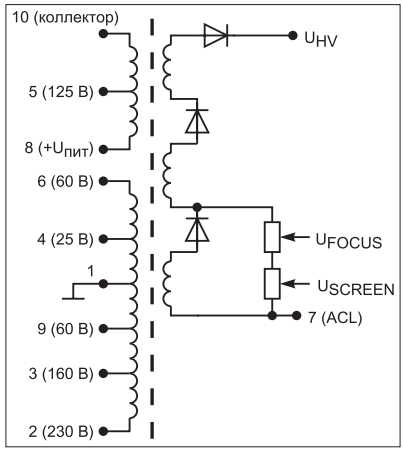

TR-653

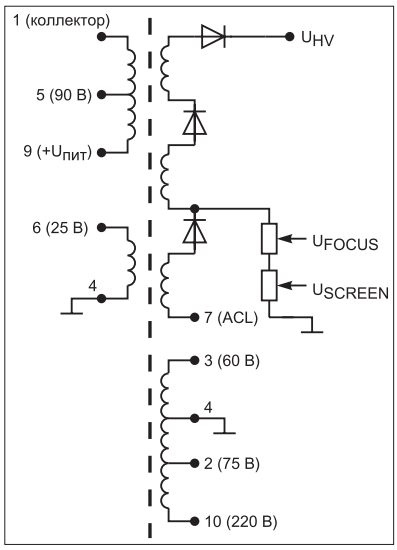

TR-654

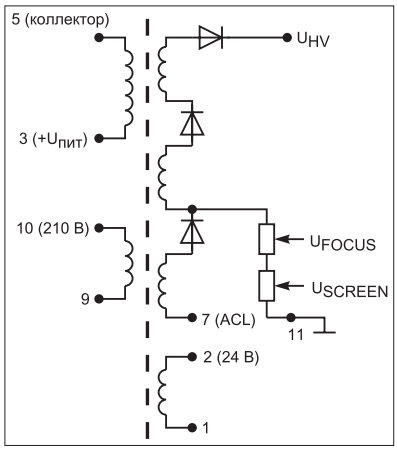

TR-655

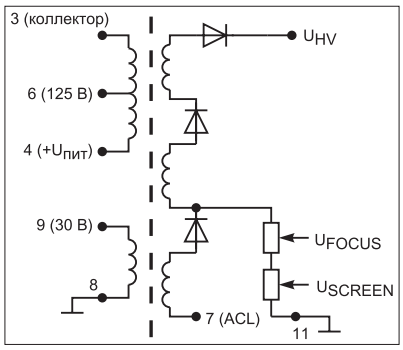

TR-656

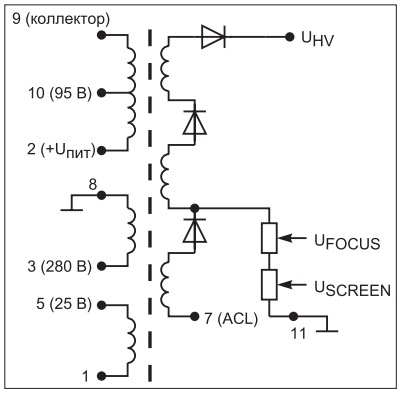

TR-658

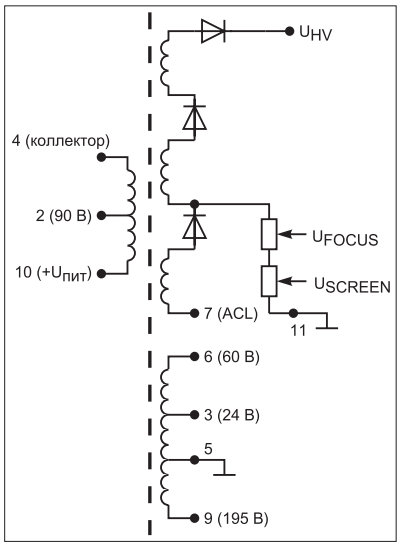

TR-659

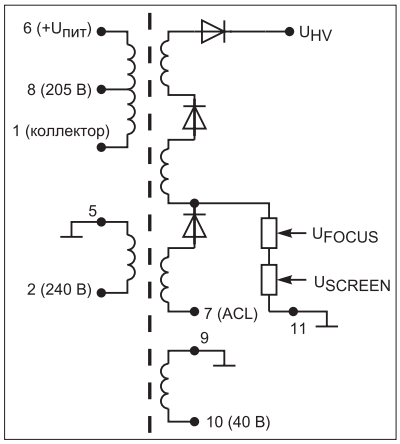

TR-660

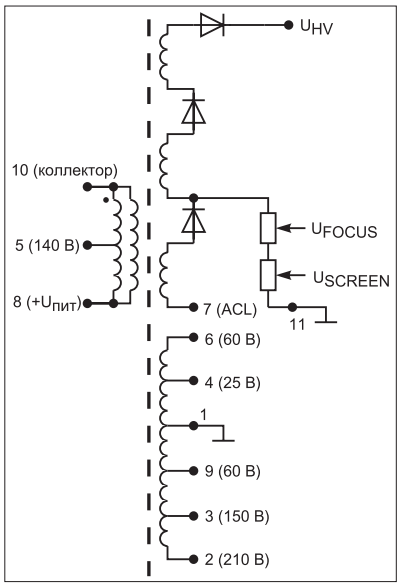

TR-663

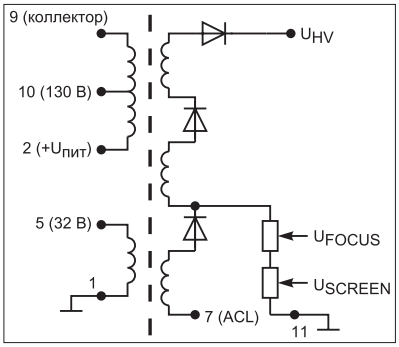

TR-664

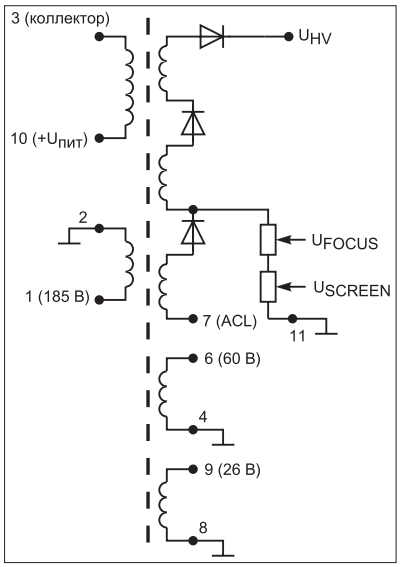

TR-665

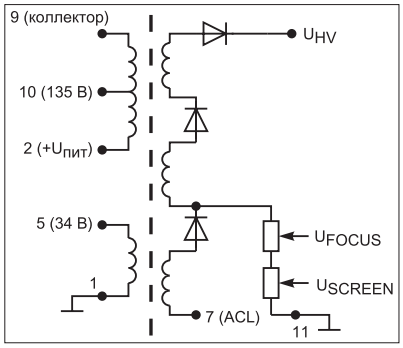

TR-666

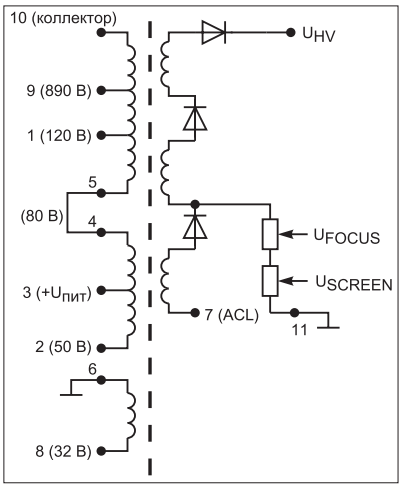

TR-667

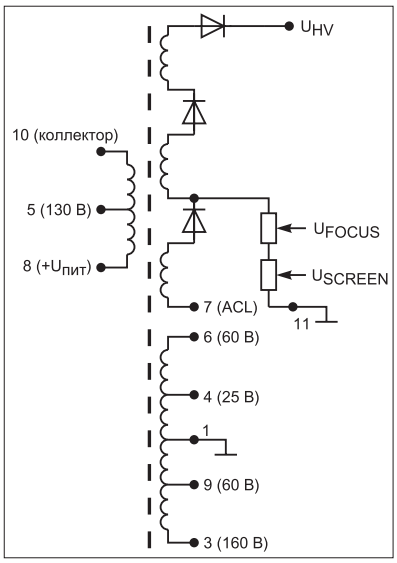

TR-668

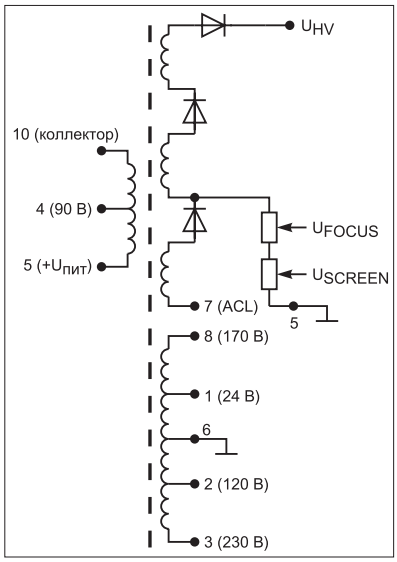

TR-670

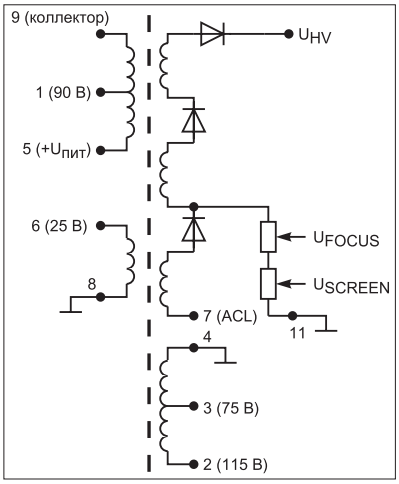

TR-671

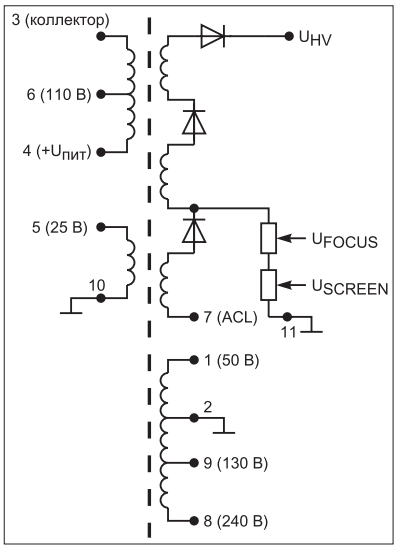

TR-672

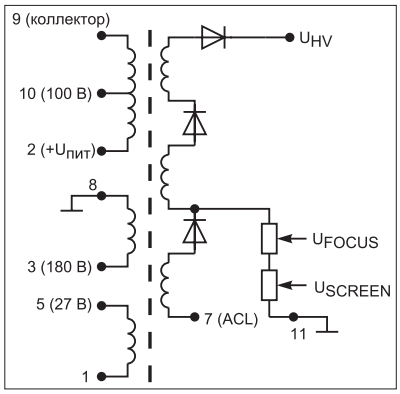

TR-673

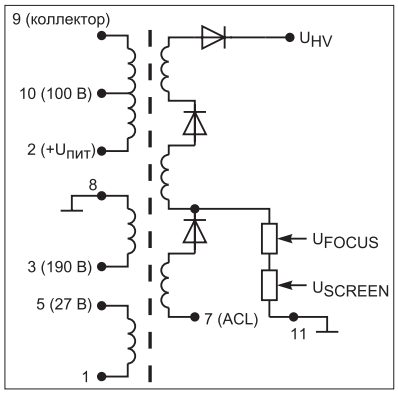

TR-677

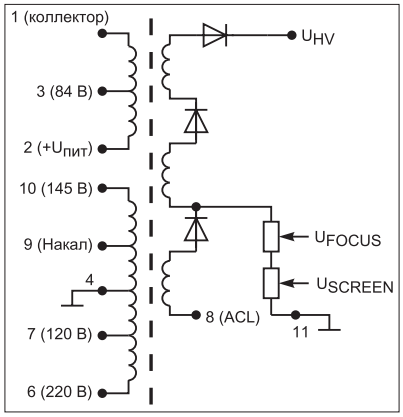

TR-683

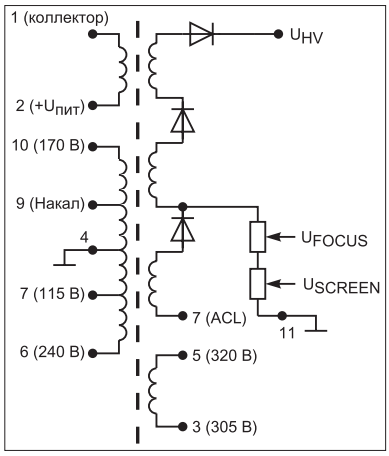

TR-686

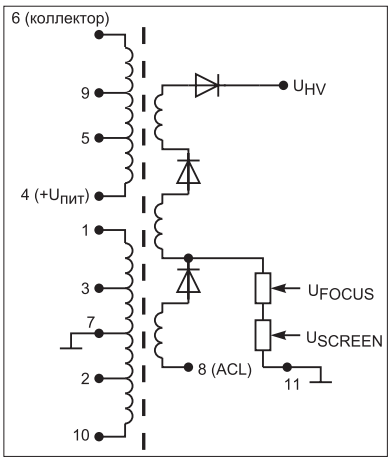

TR-696

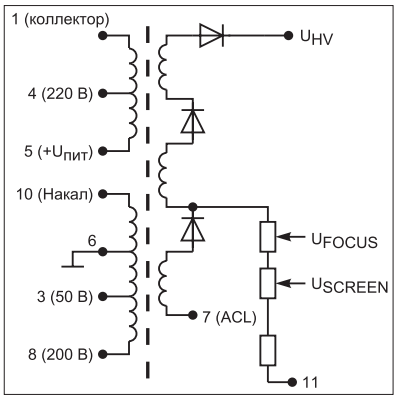

TR-698

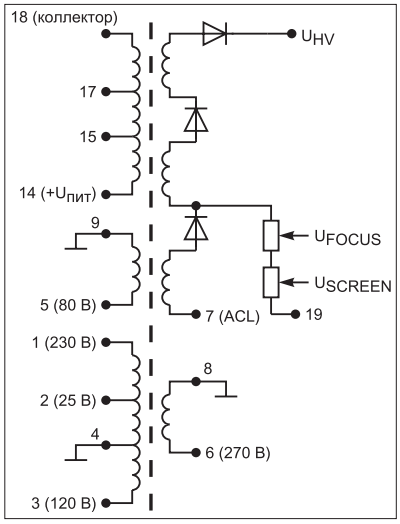

TR-714

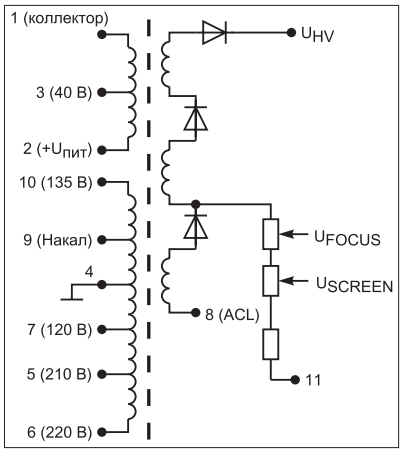

TR-716

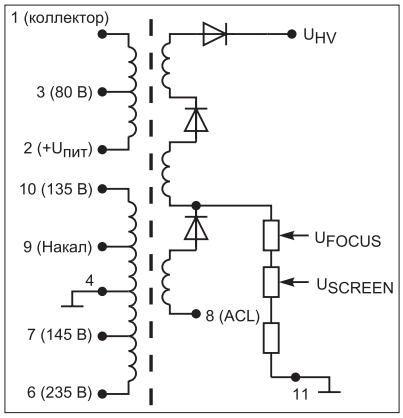

TR-717

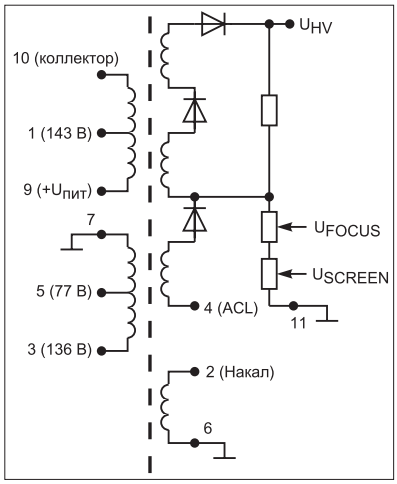

TR-719

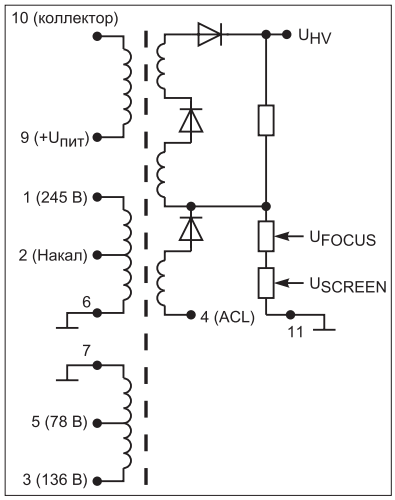

TR-720

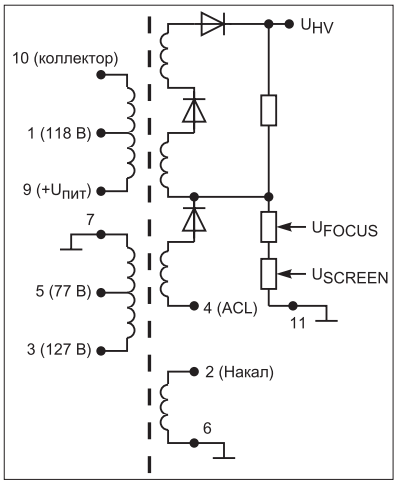

TR-721

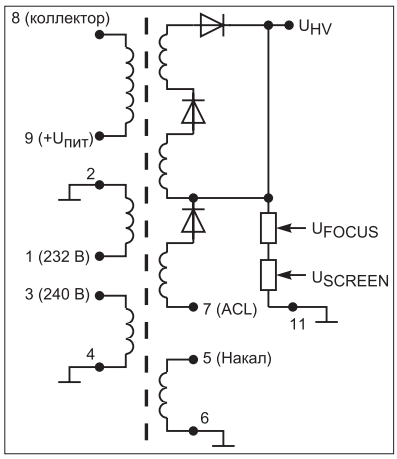

TR-722

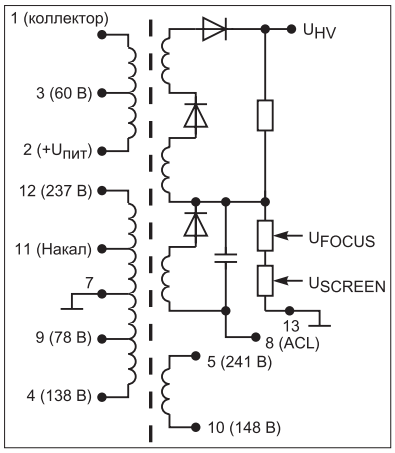

TR-723

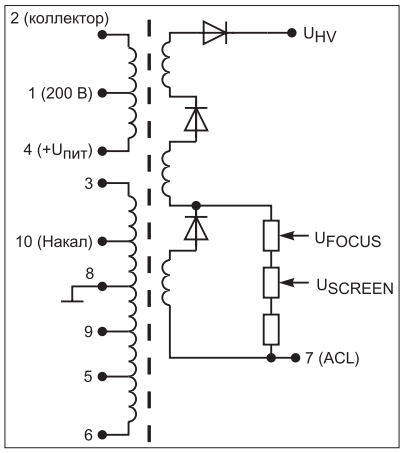

TR-725

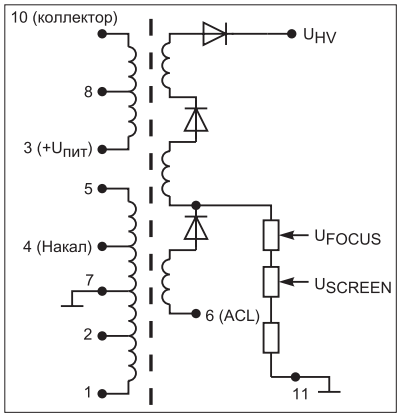

TR-727

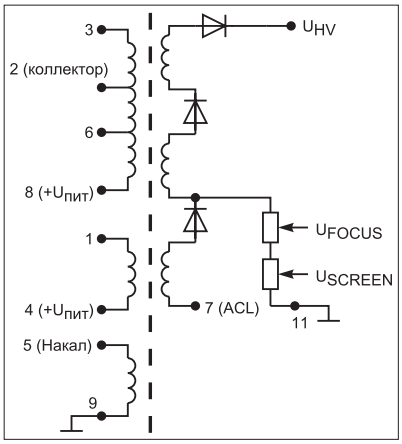

TR-728

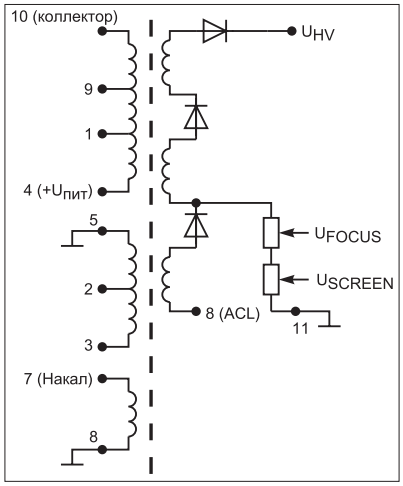

TR-729

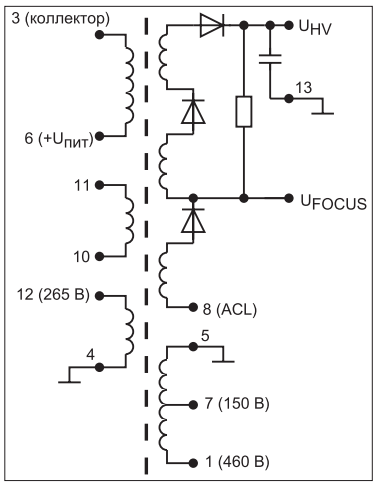

TR-730

Приложение 4

Замена ТДКС на аналоги серии HR

Тип ТДКС	Аналог HR
A 1201-0007	HR 7852
A 1201-0016	HR 7992
A 1201-0027	HR 8214
A 1201-0040	HR 8093
A 1201-0047	HR 7843
A 2437462	HR 7695
A 2437465	HR 46089
A 3 319 45	HR 2265
A 774	HR 4003
A 9 M 308	HR 46006
AA 26-00004 A	HR 8493
AA 26-00001 F	HR 7853
AA 26-00001 H	HR 7471
AA 26-00001 J	HR 7680
AA 26-00001 K	HR 7955
AA 26-00001 M	HR 7614
AA 26-00001 N	HR 7959
AA 26-00001 R	HR 7795
AA 26-00001 T	HR 7992
AA 26-00001 X	HR 8214
AA 26-00001 Y	HR 7898
AA 26-00002 B	HR 8393
AA 26-00002 F	HR 8093
AA 26-00002 H	HR 8481
AA 26-00002 J	HR 7843
AA 26-00002 K	HR 7968
AA 26-00003 A	HR 7974
AA 26-00004 H	HR 8207
AA 26-00005 C	HR 8494
AA 26-00005 E	HR 8492
AA 26-00005 Q	HR 8212
AA 26-00005 S	HR 8493
AA 26-00005 U	HR 8477
AA 26-00005 V	HR 8379
AA 26-00005 X	HR 8379
AA 26-00005 Y	HR 8170
AB50H0000091	HR 7481
AFS 203	HR 7462
AFS 204	HR 7140
AFS 206	HR 7437
AFS 210	HR 7277
AFS 214	HR 7471
AFS 219	HR 7731
AFS 221	HR 7623
AFS 223	HR 6062
AFS 230	HR 7223
AFS 234	HR 7094

Тип ТДКС	Аналог HR
AFS 237	HR 7791
AFS 239	HR 7711
AFS 240	HR 7691
AFS 242	HR 8096
AFS 243	HR 7432
AFS 244	HR 8358
AFS 245	HR 7443
AFS 246	HR 7398
AFS 247	HR 7565
AFS 249	HR 6590
AFS 250	HR 8376
AFS 251	HR 7128
AFS 253	HR 7666
AFS 254	HR 7666
AFS 255	HR 7970
AFS 256	HR 7927
AFS 257	HR 7971
AFS 261	HR 7880
AFS 263	HR 7037
AFS 264	HR 7591
AFS 265	HR 7296
AFS 266	HR 7105
AFS 267	HR 7126
AFS 268	HR 7488
AFS 269	HR 7452
AFS 270	HR 8157
AFS 272	HR 7141
AFS 273	HR 7434
AFS 277	HR 8377
AFS 278	HR 7772
AFS 279	HR 7483
AFS 280	HR 7159
AFS 281	HR 7358
AFS 282	HR 7131
AFS 283	HR 7839
AFS 284	HR 7918
AFS 286	HR 7840
AFS 288	HR 7377
AFS 290	HR 7612
AFS 291	HR 7900
AFS 293	HR 7511
AFS 294	HR 8005
AFS 295	HR 7433
AFS 297	HR 7494
AFS 298	HR 8035
AFS 299	HR 7535
AFS 300	HR 7256

Тип ТДКС	Аналог HR
AFS 301	HR 7473
AFS 302	HR 7257
AFS 304	HR 7386
AFS 305	HR 8003
AFS 307	HR 7474
AFS 309	HR 7378
AFS 310	HR 7950
AFS 311	HR 7977
AFS 312	HR 7906
AFS 314	HR 7386
AFS 315	HR 7916
AFS 316	HR 8154
AFS 317	HR 7443
AFS 318	HR 8044
AFS 319	HR 8416
AFS 320	HR 8095
AFS 321	HR 7985
AFS 322	HR 7814
AFS 324	HR 7146
AFS 327	HR 8032
AFS 329	HR 7154
AFS 330	HR 7459
AFS 331	HR 8188
AFS 332	HR 8080
AFS 333	HR 7962
AFS 334	HR 7279
AFS 335	HR 7973
AFS 336	HR 7243
AFS 338	HR 8119
AFS 341	HR 8228
AFS 342	HR 7344
AFS 343	HR 7774
AFS 346	HR 7535
AFS 347	HR 7360
AFS 348	HR 7816
AFS 349	HR 7228
AFS 350	HR 8118
AFS 351	HR 7922
AFS 352	HR 8007
AFS 353	HR 7984
AFS 3554	HR 8116
AFS 3554	HR 7503
AFS 356	HR 7384
AFS 359	HR 8416
AFS 360	HR 8320
AG 06592	HR 4001
AL-12-13	HR 1662

Тип ТДКС	Аналог HR
AL 12/520	HR 1662
AL 6/500	HR 1662
AM 1409022	HR 7460
AM 1422111	HR 7612
AM 1422180	HR 6283
AM 152355	HR 7687
AM 152591	HR 7464
AM 170467	HR 6355
AM 170468	HR 7674
AM 171509	HR 7226
AM 175082	HR 7362
AM 175344	HR 46045
AM 175714	HR 46045
AM 175966	HR 46049
AM 175996	HR 46049
AM 176407	HR 46050
AM 181297	HR 7687
AM 1813481	HR 7612
AM 1813482	HR 7687
AM 241174	HR 7612
AM 241612	HR 7679
AM 241691	HR 7443
AM 272556	HR 42018
AM 272593	HR 46045
AMS 012/05	HR 42083
AMS 175082	HR 7362
AP 2140/01	HR 6493
AS 55 595	HR 4003
AT 1. 66070	HR 3123
AT 1. 66078	HR 3123
AT 100/8-25/1505	HR 2171
AT 100/8-25/1506	HR 3506
AT 100/8-25/1507	HR 2181
AT 100/8-25/1508	HR 2161
AT 110/18/817-5B	HR 658 RSI
AT 110/18/822-A	HR 2275 R
AT 110/25/01	HR 7305
AT 110/25/02	HR 7306
AT 110/25/05	HR 7306
AT 110/25/05-F	HR 7309
AT 110/25/06	HR 7307
AT 110/25/06-F	HR 7307
AT 110/25/07	HR 7311
AT 110/25/1000	HR 7305
AT 110/25/15	HR 7307
AT 110/25/15-F	HR 7309
AT 110/25/20	HR 7325
AT 110/25/21	HR 7319
AT 110/25/22	HR 7321
AT 110/25/26	HR 7321
AT 110/25/29	HR 7326
AT 110/26/01	HR 7306
AT 110/26/02	HR 7306

Тип ТДКС	Аналог HR
AT 110/26/05	HR 7308
AT 110/26/05 F	HR 7309
AT 110/26/09 F	HR 7312
AT 110/26/15	HR 7307
AT 110/26/15 F	HR 7309
AT 110/27/07	HR 7311
AT 110/27/17	HR 7317
AT 110/27/23	HR 7320
AT 110/27/24	HR 7322
AT 110/8-25/1505	HR 2171
AT 110/8-25/1506	HR 3506
AT 110/8-25/1507	HR 2181
AT 110/8-25/1508	HR 2161
AT 110/8-25/1509	HR 3686
AT 110/8-25/1530	HR 3530
AT 110/8-25/1531	HR 3687
AT 1109-201	HR 1127
AT 1116-82	HR 2264 CB
AT 1118-7	HR 2264 CB
AT 1118-7 F	HR 2264 CB
AT 1118-7 GH	HR 2264 CB
AT 1118-72	HR 2264 CB
AT 1118-8	HR 025
AT 1118-81	HR 025
AT 1118-87	HR 025
AT 1118-90-50	HR 2270 V5
AT 1118-90-51	HR 2270 V5
AT 1118-90-52	HR 2270 V5
AT 1118-90-53	HR 2270 V4
AT 1118-90-54	HR 2270 V4
AT 1118-90-55	HR 2270 V4
AT 1118-90-56	.HR 2270 V4
AT 1118-90-560 S	HR 2270 V4
AT 1118-97	HR 2267
AT 2025	HR 025
AT2025/00	HR 2267
AT 2025/01	HR 2267
AT 2025/01CS	HR 2267-2
AT 2025/02	HR 2267
AT 2025/02C	HR 2267
AT 2025/06	HR 3122 RSI
AT 2035	HR 2266 R
AT 2036	HR 2266 R
AT 2036/00	HR 2266 R
AT 2036/00/25	HR 2270
AT 2036/00/36	HR 2270 V1
AT 2036/01	HR 2266 R
AT 2036/10	HR 025
AT 2036/17	HR 2270 V4
AT 2036/20	HR 2270 V4
AT 2036/25	HR 2270
AT 2036/36	HR 2272 R
AT 2036/37	HR 2272 R

Тип ТДКС	Аналог HR
AT 2037	HR 2272 R
AT 2042	HR 2268 TRSI
AT 2042/01	HR 2268 TRSI
AT 2043	HR 2268 RSI
AT 2044/22.01	HR 2268 TRSI
AT2048/11	HR 2277T8S
AT 2048/12	HR 2277 TS
AT 2048/18	HR 3111 TS
AT 2049/09	HR 7848
AT 2049/49	HR 7848
AT 2051	HR 2051
AT 2051/00	HR 2051
AT 2051/01	HR 51/01
AT 2055	HR 2130
AT 2055/02	HR 3752
AT 2063/00	HR 2063/00
AT 2063/02	HR 2063/02
AT 2063/03	HR 2063/03
AT 2071 ELTRA	HR 2267
AT 2072	HR 2273 TS
AT 2075-30102	HR 7506
AT 2075/20	HR 2075
AT 2075/25	HR 7694
AT 2075/26	HR 2075
AT 2075/30102	HR 7506
AT 2076/01	HR 6030
AT 2076/02	HR 6012
AT 2076/10	HR 6082
AT 2076/20	HR 6078
AT 2076/26	HR 6079
AT 2076/30	HR 6076
AT 2076/50	HR 6050
AT 2076/51	HR 6051
AT 2076/60	HR 6297
AT 2076/70	HR 6070
AT 2076/70 A	HR 6070
AT 2076/71	HR 6071
AT 2076/71 S	HR 6071
AT 2076/71 Ò	HR 6276
AT 2076/80	HR 6080
AT 2076/80 A	HR 6080
AT 2076/81	HR 6081
AT 2076/81 A	HR 6081
AT 2077/S0	HR 6218
AT2077/32	HR 6265
AT 2077/33	HR 6455
AT 2077/34	HR 6216
AT 2077/34 Ê	HR 6216
AT 2077/34 M	HR 6644
AT 2077/35	HR 6603
AT 2077/37	HR 6558
AT 2077/38	HR 6549
AT 2077/39	HR 6550

Тип ТДКС	Аналог HR
AT 2077/40	HR 6624
AT 2077/46 A	HR 6378
AT 2077/46 AP	HR 6367
AT 2077/46 R	HR 6367
AT 2077/50	HR 6218
AT 2077/60	HR 6611
AT 2077/8	HR 6211
AT 2077/80	HR 6211
AT 2077/80 S	HR 6211
AT 2077/81	HR 6212
AT 2077/81 A	HR 6212
AT 2077/81 Ò	HR 6212
AT 2077/83	HR 6362
AT 2077/83 E	HR 6362
AT 2077/83 EP	HR 6362
AT 2077/83 ZP	HR 6374
AT 2077/85	HR 6467
AT 2077/85 A	HR 6582
AT 2077/88	HR 6214
AT 2077/88 E	HR 6213
AT 2077/93	HR 6641
AT 2077/93 ZP	HR 6641
AT 2078 YA	HR 8334
AT 2078-20311	HR 8124
AT 2078-20421	HR 8026
AT 2078-20571	HR 7650
AT 2078-20611	HR 8448
AT 2078-20671	HR 8329
AT 2078-20882	HR 8237
AT 2078-21151	HR 8334
AT 2078-21391	HR 8386
AT 2078/B1	HR 8290
AT2078/B2	HR 8124
AT 2078/B4	HR 8329
AT 2078/B4 A	HR 8329
AT2078/S0	HR 7259
AT 2078/U0	HR 8394
AT 2078/U0-1	HR 8394
AT 2078/U0-2	HR 8272
AT 2078/20	HR 7704
AT 2078/20 G	HR 7704
AT 2078/20311	HR 8124
AT 2078/20421	HR 8026
AT 2078/20571	HR 7650
AT 2078/20611	HR 8448
AT 2078/20671	HR 8329
AT 2078/20882	HR 8237
AT 2078/21	HR 7669
AT 2078/21151	HR 8334
AT 2078/21391	HR 8386
AT 2078/24	HR 7808
AT 2078/25	HR 7694
AT 2078/40	HR 7839

Тип ТДКС	Аналог HR
AT 2078/50	HR 7259
AT 2078/60	HR 8378
AT 2078/83	HR 7258
AT 2078/83 I	HR 7354
AT 2078/83 ÒÂ	HR 7354
AT 2078/83 TI	HR 7354
AT 2078/98 ST	HR 8448
AT 2079	HR 2070
AT 2079-30101	HR 7506
AT 2079-30102	HR 7506
AT 2079-37590	HR 7533
AT 2079-37591	HR 7533
AT 2079-37593	HR 7533
AT 2079-37622	HR 7527
AT 2079/A	HR 7656
AT 2079/A0	HR 7656
AT 2079/A1	HR 7802
AT 2079/A2	HR 7656
AT2079/A3	HR 7656
AT 2079/B0	HR 7650
AT 2079/B1	HR 7662
AT2079/B10	HR 8252
AT 2079/B11	HR 8255
AT 2079/B12	HR 8257
AT2079/B13	HR 7817
AT2079/B4	HR 7659
AT 2079/B5	HR 7660
AT 2079/B6	HR 7650
AT 2079/B7	HR 7662
AT 2079/B8	HR 7650
AT 2079/B9	HR 7662
AT 2079/S	HR 7649
AT 2079/S0	HR 7649
AT 2079/S1	HR 7661
AT 2079/U1	HR 8254
AT 2079/U2	HR 8256
AT 2079/00	HR 7720
AT 2079/09	HR 7519
AT 2079/09 M	HR 7519
AT 2079/09 Ò	HR 7589
AT 2079/10	HR 7503
AT 2079/10 A	HR 7503
AT 2079/10 Â	HR 7503
AT 2079/10 Ñ	HR 7503
AT 2079/10 D	HR 7503
AT 2079/11	HR 7520
AT 2079/12	HR 7586
AT 2079/12 ZP	HR 7586
AT 2079/13	HR 7550
AT 2079/13 A	HR 7550
AT 2079/15	HR 7600
AT 2079/17	HR 7601
AT 2079/18	HR 7541

Тип ТДКС	Аналог HR
AT 2079/21	HR 7669
AT 2079/23	HR 7604
AT 2079/24	HR 7634
AT 2079/26	HR 7781
AT 2079/30101	HR 7506
AT 2079/30102	HR 7506
AT 2079/37590	HR 7533
AT 2079/37591	HR 7533
AT 2079/37593	HR 7533
AT 2079/37622	HR 7527
AT 2079/40	HR 7488
AT 2079/40 V	HR 7488
AT 2079/41	HR 7527
AT 2079/45	HR 7570
AT 2079/45 E	HR 7570
AT 2079/50	HR 7649
AT 2079/51	HR 7527
AT 2079/52	HR 7527
AT 2079/99	HR 7478
AT 2080	HR 2080
AT 2080/00	HR 2080/00
AT 2080/06	HR 2080/06
AT 2080/10	HR 2080/10
AT 2080/100	HR 2080/10
AT 2080/15	HR 2080/15
AT 2080/20	HR 2080/20
AT 2080/50	HR 2080/50
AT 2080/80	HR 2080/80
AT 2085/15	HR 2085/15
AT 2090-30390	HR 7792
AT 2090/01	HR 7706
AT 2090/01-37962	HR 7706
AT 2090/01-37963	HR 7706
AT 2090/08	HR 7698
AT 2090/09	HR 7848
AT 2090/21	HR 7641
AT 2090/30390	HR 7792
AT 2090/31	HR 46109
AT 2090/33	HR 7693
AT 2090/35	HR 46118
AT 2090/36	HR 7936
AT 2090/38	HR 46126
AT 2090/39	HR 46108
AT 2090/39-30360	HR 46108
AT 2090/39-30361	HR 46108
AT 2090/39-30362	HR 46108
AT 2090/39-30363	HR 46108
AT 2090/39-30364	HR 46108
AT 2090/48	HR 46136
AT 2090/49	HR 7848
AT 2090/51	HR 7792
AT 2090/51-30390	HR 7792
AT 2090/51-30391	HR 7792

Тип ТДКС	Аналог HR
AT 2090/51-30392	HR 7792
AT 2090/51-30393	HR 7792
AT 2090/51-30394	HR 7792
AT 2090/51-30395	HR 7792
AT 2090/52	HR 46158
AT 2090/54	HR 46109
AT 2091/02 M	HR 6637
AT 2091/02 SF	HR 8241
AT 2091/17	HR 46103
AT 2091/17 D	HR 46103
AT 2092-32491	HR 8363
AT 2092/16	HR 7707
AT 2092/16 SF	HR 7707
AT 2092/28	HR 46101
AT 2092/28 M	HR 46101
AT 2092/30	HR 46102
AT 2092/32 ÒÂ	HR 8235
AT 2092/32491	HR 8363
AT 2092/38 M	HR 46101
AT 2094/B1	HR 8240
AT 2094/B1-8	HR 8240
AT 2094/D1	HR 8468
AT 2094/01	HR 7693
AT 2094/02	HR 46108
AT 2094/02-30430	HR 46108
AT 2094/02-30431	HR 46108
AT 2094/02-30432	HR 46108
AT 2094/02-30433	HR 46108
AT 2094/03	HR 46120
AT 2094/23	HR 46170
AT 2094/30431	HR 46108
AT 2094/31	HR 46120
AT 2094/42	HR 7962
AT 2097/09	HR 46170
AT 2097/09 A	HR 46170
AT 2101/01	HR 2101
AT 2101/02	HR 2101
AT 2102/02 A	HR 2101
AT 2102/04 Ñ	HR 2277T4S
AT 2102/06 Ñ	HR 2277 T14S
AT 2109	HR 1611
AT2140	HR 2277T9S
AT 2140/01	HR 6493
AT 2240/16	HR 2287 T6
AT 2250/12	HR 2287 T29
AT ÇÎÞ/110 Ñ 1	HR 9542
AT 3010/110 LL	HR 9543
AT 3010/110 LS	HR 9543
AT 4021/02/D	HR 0069 T14S
AT 4030	HR 1364 H
AT 4036	HR 1373 Ò
AT 4042/02	HR 1370
AT 4043/01	HR 1843/01

Тип ТДКС	Аналог HR
AT 4043/100	HR 1843/100
AT 4043/34	HR 1843/34
AT 4043/38	HR 1843/38
AT 4043/53	HR 1843/53
AT 4043/60	HR 1843/60
AT 4043/61	HR 1843/61
AT 4043/73	HR 18014
AT 4043/86	HR 1843/86
AT 4043/87	HR 1843/87
AT 4043/87 A	HR 1843/87
AT 4044/20	HR 1544/20
AT 4044/26	HR 1544
AT 4044/27	HR 1544
AT 4044/32	HR 1342
AT 404427	HR 1544
AT 90/11 PINOS	HR 7310
AT 90/23/01	HR 7301
AT 90/23/02	HR 7301
AT 90/23/03	HR 7304
AT 90/23/05	HR 7301
AT 90/23/06	HR 7318
AT 90/23/06 F	HR 7303
AT 90/23/760	HR 7301
AT 90/23/760 A	HR 7301
AT 90/25/02	HR 7304
AT 90/25/03	HR 7302
AT 90/25/05	HR 7313
AT 90/25/05 F	HR 7314
AT 90/25/06	HR 7302
AT 90/25/08	HR 7315
AT 90/25/10	HR 7316
AT 90/25/15	HR 7304
AT 90/25/15 F	HR 7303
AT 90/25/18	HR 7315
AT 90/25/20	HR 7310
AT 90/25/21	HR 7323
AT 90/25/23	HR 7324
AT 90/7 PINOS	HR 7303
AT 90/7,7-23/750	HR 2175
AT 90/7,7-23/751	HR 3682
AT 90/7,7-23/752	HR 2151
AT 90/7,7-23/753	HR 3683
AT 90/7,7-23/754	HR 3684
AT 90/7,7-23/800	HR 2175
AT 90/72-23/751	HR 3682
AT 9425	HR 2265
AT/16/1001	HR 1601
AT/16/1002	HR 1602
AT/16/1003	HR 1603
AT/16/1006	HR 1606
AT/16/1024	HR 1624
AT/16/1025	HR 2080/00
AT/16/1026	HR 2080/15

Тип ТДКС	Аналог HR
AT/16/1028	HR 2063/00
AT/16/1029	HR 1629
AT/16/1032	HR 1632
AT/16/1033	HR 1633
AT/16/1050	HR 2080/10
AT/16/1051	HR 1651
AT/16/1101	HR 1621
AT/16/1102	HR 1622
AT/16/1107	HR 1627
AT/16/1108	HR 1628
AT/16/1109	HR 3583
AT/16/1123	HR 1623
AT/16/1124	HR 1624
AT/17/1103	HR 5525
AZ 1-56 CE 3	HR 9688
AZ1-56CL2	HR 9313
AZ 1-56 SA 3	HR 9649
AZ 1-5605 A	HR 9532
AZ 1-5609	HR 9619
AZ 1-5612 A	HR 9648
AZ 1-5614	HR 9635
AZ 1-56250	HR 9332
AZ 1-56403	HR 9334
AZ 1-56403 A	HR 9334
AZ 1-56407 A 1	HR 9556
AZ 1-56415	HR 9556
AZ 2-5601 Ñ	HR 9534
AZ2101	HR 5126
AZ2101 A	HR 5126
AZ 2101+13	HR 5126
AZ 2101-113	HR 5126
AZ 2101-13	HR 5126
AZ 2103	HR 5126
AZ 2103-13	HR 5126
AZ 2105	HR 3571
AZ 2105 D	HR 2105
AZ 2106	HR 5163
AZ 2107	HR 5157
AZ 2110	HR 2110
AZ 2111	HR 2155
AZ 2112	HR 1121
AZ 2113	HR 2141
AZ 2114	HR 2115
AZ 2115	HR 5525
AZ 2116	HR 2116
AZ 2118	HR 2075
AZ 2118 A	HR 2075
AZ 2120	HR 1123
AZ 2121	HR 2121
AZ 2302	HR 1357
AZ 2543	HR 1843/34
AZ 3-5650	HR 9675
AZ 31 CE 1	HR 5569

Тип ТДКС	Аналог HR
AZ 31 GR 1	HR 2019
AZ 31 GR 2	HR 2018
AZ 31 SA 1	HR 5611
AZ 31 SA 3	HR 5611
AZ 3102	HR 5505
AZ 3102 B	HR 3103
AZ 3102+153	HR 5505
AZ 3102+164	HR 5505
AZ 3103	HR 3103
AZ 3104	HR 1117
AZ 3105	HR 2118
AZ 3106	HR 1130
AZ 3107	HR 5515
AZ 3107 A-47	HR 5565
AZ 3108	HR 5512
AZ 3108+175	HR 5512
AZ 3109	HR 2053
AZ 3109+18G	HR 2053
AZ 3109+180	HR 2053
AZ 3110	HR 2063/00
AZ 3111	HR 2063/02
AZ 3113	HR 3578
AZ 3114	HR 3114
AZ 3114 A 47	HR 5567
AZ 3115	HR 2050
AZ 3115 A	HR 5570
AZ 3116	HR 3763
AZ 3117	HR 3634
AZ 3117 A	HR 3634
AZ 3118	HR 3635
AZ 3119/47	HR 5566
AZ 3120	HR 3120
AZ 3121	HR 1160
AZ 3122	HR 3522
AZ 3122 B	HR 3522
AZ 3122 C	HR 3131
AZ 3125+19K	HR 5526
AZ 3127	HR 5558
AZ 3127+19H	HR 5558
AZ 3129	HR 3766
AZ 3129 B	HR 3766
AZ 3131	HR 3131
AZ 3131 Ñ	HR 3131
AZ 3136	HR 3603
AZ 3136 A	HR 3650
AZ 3520	HR 1553
AZ 3521	HR 1588
AZ 3522	HR 1522
AZ 3526	HR 1577
AZ 3540	HR 1857
AZ 3541	HR 1502
AZ 3575	HR 3643
AZ 3590	HR 1501

Тип ТДКС	Аналог HR
AZ 3614	HR 9400
AZ 3614 B	HR 9400
AZ 37 SA 3	HR 5611
AZ 3707	HR 5565
AZ 3735	HR 3643
AZ 5-57 SA 1	HR 9314
AZ 56 SA 1/A	HR 9507
AZ 56 SA 3	HR 9649
AZ 5600	HR 9611
AZ 5600B	HR 9611
AZ 5601	HR 9612
AZ 5605	HR 9668
AZ 5610	HR 9668
AZ 5612	HR 9648
AZ 56120	HR 9655
AZ 5615	HR 9651
AZ 56250	HR 9332
AZ 56403	HR 9365
AZ 56408	HR 9366
AZ 56415	HR 9556
AZ 5650	HR 9675
AZ 5651	HR 9644
AZ 56510	HR 9659
AZ 57 CE 1	HR 9316
AZ 57 SA 1	HR 9314
AZ 57 CE 1	HR 9316
AZ 58070 A	HR 9322
AZ 6-58000	HR 9342
AZ 6-58070 A	HR 9322
AZ 60000 A	HR 9320
AZ 9-60000 A	HR 9320
AZ 9-60000A	HR 9320
AZ 9100	HR 3615
AZ 9101	HR 3616
AZ V 194/2	HR 3766
AZ V 305	HR 5526
AZ V 416	HR 1535
A3 160 52	HR 2265
A3 264 11	HR 2265
A3 264 12	HR 2265
A3 296 31	HR 2265
A3 319 44	HR 2265
A3 319 45	HR 2265
Â 106	HRT 216 A
B 106 P	HRT 216 P
Â 180503	HR 42113
Â 1895/641	HRT 507
Â 1897/642	HRT 242 BP
Â 196-25	HRT 225 BP
Â 196-27	HRT 227 BP
Â 196/27 M63	HRT 234 BP
Â 32 3403	HR 6280
Â 32 3403 001	HR 6280

Тип ТДКС	Аналог HR
Â 32 3403 001 000	HR 6280
Â 32 3403 002	HR 6280
Â 32 3403 002 000	HR 6280
Â 32 3403 003	HR 6280
Â 32 3403 009	HR 6280
Â 32 3409	HR 6280
Â 32 3409 000	HR 6280
Â 32 3409 000 000	HR 6280
Â 32 3409 001	HR 6280
Â 32 3409 001 000	HR 6280
Â 32 3409 002	HR 6280
Â 32 3409 002 000	HR 6280
Â 32 3409 003	HR 6280
Â 32 3412	HR 7166
Â 32 3412 001	HR 7166
Â 32 3412 001 000	HR 7166
Â 32 3412 002	HR 7166
Â 32 3412 002 000	HR 7166
Â 32 3412 003	HR 7166
Â 32 3412 003 000	HR 7166
Â 32 3413	HR 7164
Â 32 3413 001	HR 7164
Â 32 3413 001 000	HR 7164
Â 32 3413 002	HR 7164
Â 32 3413 002 000	HR 7164
Â 32 3413 003	HR 7164
Â 32 3413 003 000	HR 7164
Â 32 3418	HR 6383
Â 32 3418 000	HR 6383
Â 32 3418 000 000	HR 6383
Â 32 3418 001	HR 6383
Â 32 3418 001 000	HR 6383
Â 32 3418 002 000	HR 6383
Â 32 3426	HR 6383
Â 32 3426 000	HR 6383
Â 32 3426 001 000	HR 6383
Â 32 3426 002	HR 6383
Â 32 3426 002 000	HR 6383
Â 32 3427	HR 8109
Â 32 3427 001	HR 8109
Â 32 3427 002	HR 8109
Â 32 3427 002 000	HR 8109
Â 32 3431	HR 7164
Â 32 3431 001 000	HR 7164
Â 32 3431 002	HR 7164
Â 32 3431 002 000	HR 7164
Â 32 3437	HR 8109
Â 32 3437 001	HR 8109
Â 32 3437 001 000	HR 8109
Â 32 3437 002	HR 8109
Â 32 3437 002 000	HR 8109
Â 32 3437 003	HR 8109
Â 32 3438	HR 8110

Тип ТДКС	Аналог HR
Â 32 3438 001	HR 8110
Â 32 3438 002	HR 8110
Â 32 3438 002 000	HR 8110
Â 32 3438 003	HR 8110
Â 32 3438 004	HR 8110
Â 32 3439	HR 8111
Â 32 3439 001	HR 8111
Â 32 3439 001 000	HR 8111
Â 32 3439 002	HR 8111
Â 32 3439 002 000	HR 8111
Â 32 3448	HR 8112
Â 32 3448 001	HR 8112
Â 32 3448 003	HR 8112
Â 32 3448 003 000	HR 8112
Â 32 3448 004	HR 8112
Â 32 3449	HR 8113
Â 32 3449 003	HR 8113
Â 32 3449 003 000	HR 8113
Â 32 3453	HR 8114
Â 32 3453 001	HR 8114
Â 32 3453 001 000	HR 8114
Â 32 3453 003	HR 8114
Â 32 3454	HR 8115
Â 32 3454 001	HR 8115
Â 32 3454 001 000	HR 8115
Â 32 3454 003	HR 8115
Â 82723-G2-A5	HR 1939
Â 82723-G2-A8	HR 1918
Â 82723-G2-B8	HR 1912
Â 82723-G2-B9	HR 1910
Â 82723-G2-C81	HR 1927
Â 86	HRT 208
B 9045-S8154-M473	HRT 906
Â 92-170	HR 3615
Â 92924-Ê8254-Ì232	HRT 254
Â 92945-À3151-Ì200	HRT 225 BP
Â 92945-À7154-Ì200	HRT 230 BP
Â 92945-À7154-Ì211	HRT 227 BP
Â 92945-À7154-Ì222	HRT 227 BP
Â 92945-À7154-Ì226	HRT 227 BP
Â 92945-À7154-Ì232	HRT 227 BP
Â 92945-À8154-Ì436	HRT 230 BP
Â 92945-Ê7150-Ì233	HRT 263
Â 92945-Ê7154-Ì203	HRT 263
Â 92945-Ê7154-Ì232	HRT 231 BP
Â 92945-Ê7154-Ì233	HRT 234 BP
Â 92945-Ê7154-Ì453	HRT 230 BP
Â 92945-Ê7154-Ì533	HRT 235 BP
Â 92945-Ê8154-Ì233	HRT 254
Â 92945-Ê8154-Ì533	HRT 234 BP
Â 92945-S7154-M473	HRT 901
Â 92945-S7154-M573	HRT 905
Â 92945-S7154-M603	HRT 903

Тип ТДКС	Аналог HR
Â 92945-S7154-M703	HRT 900
Â 92945-S8154-M073	HRT 911
Â 92945-S8154-M473	HRT 906
Â 92945-S8154-M573	HRT 902
Â 92945-S8154-M603	HRT 904
Â 92945-S8154-M703	HRT 910
Â 92945-S8254-M472	HRT 913
Â 92950-Â3000-Ì000	HRT 208
Â 92950-Â3000-Ì003	HRT 208
Â 92950-Â3000-Ì105	HRT 208
Â 92951-B3000-M000	HRT 207
Â 92952-À3000-Ì000	HRT 202
Â 92955-À3000-Ì000	HRT 218 Â
Â 92955-À3000-Ì105	HRT 218 Â
Â 92955-Â7000-Ì200	HRT 244 BP
Â 92955-D3000-M109	HRT 218 Â
Â 92955-D3000-M208	HRT 240 BS
Â 92955-D7000-M003	HRT 244 BP
Â 92955-S7000-M002	HRT 244 BP
Â 92960-À3000-Ì000	HRT 209
Â 92960-À3000-Ì003	HRT 209
Â 92962-À3000-Ì003	HRT 210 BF
Â 92965-A3000-M100	HRT 225 BP
Â 92965-À3000-Ì200	HRT 225 BP
Â 92965-À3000-Ì208	HRT 225 BP
Â 92965-À7000-Ì200	HRT 227 BP
Â 92965-Ê7154-Ì212	HRT 227 BP
Â 92966-À3000-Ì002	HRT 210 BF
Â 92966-À7000-Ì000	HRT 210 BF
Â 92966-À7000-Ì002	HRT 210 BF
Â 92972-À3000-Ì001	HRT 505
Â 92976-À3154-Ì001	HRT 507
Â 92976-Â3000-Ì001	HRT 507
Â 92976-Â3000-Ì015	HRT 507
Â 92988-Â3000-Ì350	HRT 231 BP
B/113	HR 1831
BB 1990	HR 1376
BE057534 TR 1	HR 8336
BG 100	HRT 209
BG 1885-5184	HRT202
BG 1885-5184-1	HRT 202
BG 1885-5184-2	HRT 202
BG 1885-5184-3	HRT 202
BG 1885-5184-4	HRT 202
BG 1885-5184-5	HRT 202
BG 1885-5184-6	HRT 202
BG 1885-5184-7	HRT 202
BG 1885-5185-8	HRT 202
BG 1885-5186	HRT 202
BG 1885-5187	HRT 202
BG 1885-5189	HRT 202
BG 1885-5192-6	HRT 203
BG 1886	HRT 203

Тип ТДКС	Аналог HR
BG 1886-5189	HRT 202
BG 1886-5189-1	HRT 202
BG 1886-51891	HRT 202
BG 1886-51892	HRT 202
BG 1886-51893	HRT 202
BG 1886-51894	HRT 202
BG 1886-51895	HRT 202
BG 1886-51896	HRT 202
BG 1886-51897	HRT 202
BG 1886-51898	HRT 202
BG 1886-51899	HRT 202
BG 1886-5192	HRT 203
BG 1886-5192-1	HRT 203
BG 1886-5192-3	HRT 203
BG 1886-5192-4	HRT 203
BG 1886-5192-5	HRT 203
BG 1888-5196	HRT 505
BG 1895-321-000	HRT 201
BG 1895-5184	HRT 202
BG 1895-5191	HRT 509
BG 1895-541	HRT 505
BG 1895-541-000	HRT 505
BG 1895-541-001	HRT 505
BG 1895-541-002	HRT 505
BG 1895-541-013	HRT 505
BG 1895-541-015	HRT 505
BG 1895-541-021	HRT 505
BG 1895-541-081	HRT 505
BG 1895-541-091	HRT 505
BG 1895-541-092	HRT 505
BG 1895-541-096	HRT 505
BG 1895-541-104	HRT 505
BG 1895-541-109	HRT 505
BG 1895-541-125	HRT 202
BG 1895-541-126	HRT 202
BG 1895-541-444	HRT 505
BG 1895-541-448	HRT 505
BG 1895-541-449	HRT 505
BG 1895-541-4491	HRT 505
BG 1895-541-449-2	HRT 505
BG 1895-541-449-3	HRT 505
BG 1895-541-449-31	HRT 505
BG 1895-541-449-4	HRT 505
BG 1895-541-449-4H7	HRT 505
BG 1895-541-449-41	HRT 505
BG 1895-541-449-42	HRT 505
BG 1895-541-449-5	HRT 505
BG 1895-541-449-51	HRT 505
BG 1895-641	HRT 507
BG 1895-641-001	HRT 507
BG 1895-641-007	HRT 507
BG 1895-641-008	HRT 507
BG 1895-641-015	HRT 507

Тип ТДКС	Аналог HR
BG 1895-641-018	HRT 507
BG 1895-641-028	HRT 509
BG 1895-641-032	HRT 507
BG 1895-641-034	HRT 507
BG 1895-641-034 G	HRT 507
BG 1895-641-039 G	HRT 506
BG 1895-641-044	HRT 507
BG 1895-641-045	HRT 507
BG 1895-641-045 Ñ	HRT 509
BG 1895-641-045 M	HRT 507
BG 1895-641-048	HRT 509
BG 1895-641-051	HRT 507
BG 1895-641-052	HRT 507
BG 1895-641-063	HRT 507
BG 1895-641-070	HRT 507
BG 1895-641-071	HRT 506
BG 1895-641-074	HRT 509
BG 1895-641-075	HRT 509
BG 1895-641-076	HRT 507
BG 1895-641-076-1	HRT 507
BG 1895-641-077	HRT 507
BG 1895-641-078	HRT 507
BG 1895-641-079	HRT 509
BG 1895-641-082	HRT 507
BG 1895-641-082 G	HRT 507
BG 1895-641-089	HRT 506
BG 1895-641-091	HRT 507
BG 1895-641-092	HRT 507
BG 1895-641-093	HRT 507
BG 1895-641-094	HRT 507
BG 1895-641-097	HRT 507
BG 1895-641-106	HRT 507
BG 1895-641-107	HRT 507
BG 1895-641-110	HRT 507
BG 1895-641-112	HRT 506
BG 1895-641-113	HRT 507
BG 1895-641-114	HRT 507
BG 1895-641-115	HRT 506
BG 1895-641-117	HRT 507
BG 1895-641-120	HRT 507
BG 1895-641-122	HRT 507
BG 1895-641-123	HRT 310
BG 1895-641-127	HRT 203
BG 1895-641-222	HRT 507
BG 1895-641-223	HRT 507
BG 1895-641-441	HRT 507
BG 1895-641-441-1	HRT 507
BG 1895-641-441-2	HRT 507
BG 1895-641-442	HRT 507
BG 1895-641-442-1	HRT 507
BG 1895-641-442-1 G	HRT 507
BG 1895-641-442-2	HRT 507
BG 1895-641-442-3	HRT 507

Тип ТДКС	Аналог HR
BG 1895-641-442-4	HRT 507
BG 1895-641-442-5	HRT 509
BG 1895-641-443	HRT 507
BG 1895-641-444	HRT 507
BG 1895-641-444-4	HRT 507
BG 1895-641-445	HRT 507
BG 1895-641-446	HRT 507
BG 1895-641-446-1	HRT 507
BG 1895-641-449	HRT 507
BG 1895-641-449-0	HRT 507
BG 1895-641-449-1	HRT 507
BG 1895-641-449-1 G	HRT 506
BG 1895-641-449-10	HRT 507
BG 1895-641-449-11	HRT 507
BG 1895-641-449-12	HRT 507
BG 1895-641-449-14	HRT 507
BG 1895-641-449-15	HRT 507
BG 1895-641-449-15G	HRT 507
BG 1895-641-449-16	HRT 506
BG 1895-641-449-17	HRT 506
BG 1895-641-449-18	HRT 507
BG 1895-641-449-2	HRT 507
BG 1895-641-449-21	HRT 507
BG 1895-641-449-3	HRT 507
BG 1895-641-449-31	HRT 507
BG 1895-641-449-4	HRT 507
BG 1895-641-449-4 G	HRT 507
BG 1895-641-449-5	HRT 507
BG 1895-641-449-6	HRT 507
BG 1895-641-449-61	HRT 507
BG 1895-641-449-62	HRT 507
BG 1895-641-449-63	HRT 507
BG 1895-641-449-7	HRT 507
BG 1895-641-449-8	HRT 507
BG 1895-641-449-8 S	HRT 507
BG 1895-641-449-9	HRT 506
BG 1895-641-559-6	HRT 506
BG 1895-641-70	HRT 507
BG 1897-641-0	HRT 245 BS
BG 1897-641-000	HRT 245 BS
BG 1897-641-001	HRT 245 BS
BG 1897-641-002	HRT 246 BS
BG 1897-641-002 G	HRT 245 BS
BG 1897-641-003	HRT 245 BS
BG 1897-641-004	HRT 245 BS
BG 1897-641-007 G	HRT 246 BS
BG 1897-641-011	HRT 245 BS
BG 1897-641-088 G	HRT 245 BS
BG 1897-641-1	HRT 245 BS
BG 1897-641-100	HRT 245 BS
BG 1897-641-102	HRT 245 BS
BG 1897-641-103	HRT 245 BS
BG 1897-641-104	HRT 246 BS

Тип ТДКС	Аналог HR
BG 1897-641-105	HRT 245 BS
BG 1897-641-115	HRT 245 BS
BG 1897-641-116	HRT 245 BS
BG 1897-641-118	HRT 245 BS
BG 1897-641-2	HRT 245 BS
BG 1897-641-200	HRT 245 BS
BG 1897-641-3	HRT 240 BS
BG 1897-641-300	HRT 240 BS
BG 1897-641-300 G	HRT 240 BS
BG 1897-641-301	HRT 240 BS
BG 1897-641-301 G	HRT 240 BS
BG 1897-641-302	HRT 240 BS
BG 1897-641-303	HRT 240 BS
BG 1897-641-304	HRT 240 BS
BG 1897-641-307	HRT 240 BS
BG 1897-641-308	HRT 240 BS
BG 1897-641-309	HRT 240 BS
BG 1897-641-310	HRT 240 BS
BG 1897-641-311	HRT 240 BS
BG 1897-641-312	HRT 240 BS
BG 1897-641-313	HRT 240 BS
BG 1897-641-318	HRT 240 BS
BG 1897-642-0	HRT 242 BP
BG 1897-642-000	HRT 243 BP
BG 1897-642-001	HRT 242 BP
BG 1897-642-002	HRT 242 BP
BG 1897-642-003	HRT 242 BP
BG 1897-642-011	HRT 242 BP
BG 1897-642-068	HRT 242 BP
BG 1897-642-080	HRT 242 BP
BG 1897-642-086	HRT 242 BP
BG 1897-642-090	HRT 243 BP
BG 1897-642-098	HRT 242 BP
BG 1897-642-099	HRT 242 BP
BG 1897-642-1	HRT 242 BP
BG 1897-642-100	HRT 242 BP
BG 1897-642-103	HRT 242 BP
BG 1897-642-105	HRT 242 BP
BG 1897-642-107	HRT 242 BP
BG 1897-642-111	HRT 242 BP
BG 1897-642-119	HRT 242 BP
BG 1897-642-2	HRT 242 BP
BG 1897-642-200	HRT 242 BP
BG 1897-642-3	HRT 241 BP
BG 1897-642-300	HRT 241 BP
BG 1897-642-301	HRT 241 BP
BG 1897-642-303	HRT 241 BP
BG 1897-642-304	HRT 244 BP
BG 1897-642-307	HRT 241 BP
BG 1897-642-308	HRT 244 BP
BG 1897-642-309	HRT 244 BP
BG 1897-642-310	HRT 241 BP
BG 1897-642-311	.HRT 241 BP

Тип ТДКС	Аналог HR
BG 1897-642-312	HRT 241 BP
BG 1897-642-314	HRT 241 BP
BG 1897-642-315	HRT 241 BP
BG 1897-642-316	HRT 241 BP
BG 1897-642-320	HRT 241 BP
BG 1897-642-324	HRT 244 BP
BG 1898-541	HRT 505 P
BG 1898-541-003	HRT 505 P
BG 1898-541-005	HRT 505 P
BG 1898-541-007	HRT 505 P
BG 1898-641	HRT 508 P
BG 1898-641-NM	HRT 508 P
BG 1898-641-ST	HRT 508 P
BG 1898-641-004	HRT 508 P
BG 1898-641-004 L	HRT 508 P
BG 1898-641-005	HRT 508 P
BG 1898-641-006	HRT 508 PD
BG 1898-641-007	HRT 508 PD
BG 1898-641-007 R	HRT 508 PD
BG 1898-641-008	HRT 508 P
BG 1898-641-009	HRT 508 P
BG 1898-641-014	HRT 508 P
BG 1898-641-018	HRT 508 P
BG 1898-641-045	HRT 508 P
BG 1898-641-051	HRT 508 P
BG 1898-641-072	HRT 508 P
BG 1898-641-082	HRT 508 P
BG 1898-641-083	HRT 508 PD
BG 1898-641-084	HRT 508 P
BG 1898-641-085	HRT 508 P
BG 1898-641-095	HRT 508 P
BG 1898-641-1 FN	HRT 508 P
BG 1898-641-318	HRT 508 P
BG 1898-641-322	HRT 508 P
BG 1898-641-332	HRT 508 P
BG 1898-641-422-3	HRT 508 P
BG 1898-641-442-3	HRT 508 P
BG 1898-641-449	HRT 508 P
BG 1898-641-449-1	HRT 508 P
BG 1898-641-449-2	HRT 508 P
BG 1898-641-449-3	HRT 508 P
BG 1899-642-301	HRT 250
BG 1899-642-303	HRT 265
BG 200-43	HRT 205
BG 200-641	HRT 209
BG 2000-43	HRT 205
BG 2000-541-041	HRT 207
BG 2000-641	HRT 209
BG 2000-641 LK	HRT 209
BG 2000-641-000	HRT 209
BG 2000-641-001	HRT 209
BG 2000-641-002	HRT 209
BG 2000-641-002 G	HRT 209

Тип ТДКС	Аналог HR
BG 2000-641-003	HRT 209
BG 2000-641-004	HRT 212
BG 2000-641-005	HRT 209
BG 2000-641-006	HRT 209
BG 2000-641-007	HRT 209
BG 2000-641-008	HRT 209
BG 2000-641-008 G	HRT 209
BG 2000-641-009	HRT 209
BG 2000-641-010	HRT 209
BG 2000-641-011	HRT 209
BG 2000-641-012	HRT 209
BG 2000-641-012 G	HRT 209
BG 2000-641-013	HRT 209
BG 2000-641-014	HRT 209
BG 2000-641-015	HRT 209
BG 2000-641-016	HRT 209
BG 2000-641-017	HRT 208
BG 2000-641-021	HRT 209
BG 2000-641-022	HRT 209
BG 2000-641-333	HRT 209
BG 2000-641-801	HRT 211 P
BG 2000-641-802	HRT 211 P
BG 2032-642-3001	HRT 248 BP
BG 2032-642-3002	HRT 249
BG 2032-642-3003	HRT 255
BG 2032-642-3003 M	HRT 255
BG 2032-642-3005	HRT 250
BG 2032-642-3006	HRT 264
BG 2032-642-3201	HRT 251
BG 2032-642-3202	HRT 250
BG 2032-642-3206	HRT 265
BG 2034-642-3008	HRT 400
BG 2034-642-3008 G	HRT 400
BG 2034-642-3010	HRT 400
BG 2034-642-3010 G	HRT 400
BG 2034-642-3011	HRT 401
BG 2034-642-3011 M	HRT 401
BG 2034-642-3205	HRT 402
BG 2034-642-3206	HRT 402
BG 2034-642-3206 G	HRT 402
BG 2034-642-3207	HRT 403
BG 2034-642-3207 M	HRT 403
BG 2034-642-3209 G	HRT 404
BG 2077-642-1003	HRT 903
BG 2077-642-1003 H	HRT 903
BG 2077-642-1003 HG	HRT 903
BG 2077-642-1004	HRT 904
BG 2077-642-1004 H	HRT 904
BG 2077-642-1004 HG	HRT 904
BG 2077-642-1023 HG	HRT 903
BG 2087-642-1001	HRT 901
BG 2087-642-1001 G	HRT 901
BG 2087-642-1002	HRT 902

Тип ТДКС	Аналог HR
BG 2087-642-1002 G	HRT 902
BG 2087-642-1006	HRT 906
BG 2087-642-1006 G	HRT 906
BG 2087-642-1010	HRT 910
BG 2087-642-1010 G	HRT 910
BG 2087-642-1011	HRT 911
BG 2087-642-1011 H	HRT 911
BG 2087-642-1011 HG	HRT 911
BG 2087-642-1013	HRT 913
BG 2087-642-1015	HRT 901
BG 2087-642-1020	HRT 920
BG 2087-642-1020 G	HRT 920
BG 2087-642-1022 G	HRT 902
BG 2087-642-1024	HRT 911
BG 2096-641	HRT 210 BF
BG 2096-641-0	HRT 210 BF
BG 2096-641-000	HRT 210 BF
BG 2096-641-001	HRT 210 BF
BG 2096-641-002	HRT 210 BF
BG 2096-641-003	HRT 210 BF
BG 2096-641-004	HRT 210 BF
BG 2096-641-008	HRT 210 BF
BG 2097-641-0	HRT 222 BS
BG 2097-641-000	HRT 222 BS
BG 2097-641-001	HRT 222 BS
BG 2097-641-1	HRT 222 BS
BG 2097-641-100	HRT 222 BS
BG 2097-641-2	HRT 222 BS
BG 2097-641-20 AX	HRT 222 BS
BG 2097-641-200	HRT 222 BS
BG 2097-641-3	HRT 226 BS
BG 2097-641-300	HRT 226 BS
BG 2097-641-302	HRT 226 BS
BG 2097-641-303	HRT 226 BS
BG 2097-641-305	HRT 226 BS
BG 2097-641-306	HRT 226 BS
BG 2097-641-307	HRT 226 BS
BG 2097-641-308	HRT 226 BS
BG 2097-641-309	HRT 226 BS
BG 2097-641-311	HRT 226 BS
BG 2097-641-312	HRT 226 BS
BG 2097-641-313	HRT 226 BS
BG 2097-641-314	HRT 226 BS
BG 2097-641-315	HRT 226 BS
BG 2097-641-316	HRT 226 BS
BG 2097-641-318	HRT 226 BS
BG 2097-641-319	HRT 226 BS
BG 2097-641-320	HRT 226 BS
BG 2097-641-321	HRT 226 BS
BG 2097-641-330	HRT 226 BS
BG 2097-641-331	HRT 226 BS
BG 2097-641-341	HRT 226 BS
BG 2097-641-342	HRT 226 BS

Тип ТДКС	Аналог HR
BG 2097-641-343	HRT 226 BS
BG 2097-641-345	HRT 226 BS
BG 2097-641-353	HRT 226 BS
BG 2097-641-387	HRT 226 BS
BG 2097-641-389	HRT 226 BS
BG 2097-641-502	HRT 258 BS
BG 2097-641-507	HRT 258 BS
BG 2097-642-0	HRT 225 BP
BG 2097-642-000	HRT 225 BP
BG 2097-642-001	HRT 225 BP
BG 2097-642-002	HRT 225 BP
BG 2097-642-003	HRT 225 BP
BG 2097-642-004	HRT 225 BP
BG 2097-642-005	HRT 225 BP
BG 2097-642-006	HRT 225 BP
BG 2097-642-007	HRT 225 BP
BG 2097-642-008	HRT 225 BP
BG 2097-642-011	HRT 225 BP
BG 2097-642-011 G	HRT 225 BP
BG 2097-642-015	HRT 225 BP
BG 2097-642-1	HRT 225 BP
BG 2097-642-100	HRT 225 BP
BG 2097-642-2	HRT 225 BP
BG 2097-642-200	HRT 225 BP
BG 2097-642-259	HRT 225 BP
BG 2097-642-3	HRT 227 BP
BG 2097-642-3.. I	HRT 227 BP
BG 2097-642-300	HRT 227 BP
BG 2097-642-301	HRT 227 BP
BG 2097-642-303	HRT 230 BP
BG 2097-642-306	HRT 230 BP
BG 2097-642-307	HRT 230 BP
BG 2097-642-308	HRT 227 BP
BG 2097-642-309	HRT 227 BP
BG 2097-642-310	HRT 227 BP
BG 2097-642-311	HRT 227 BP
BG 2097-642-313	HRT 231 BP
BG 2097-642-314	HRT 231 BP
BG 2097-642-315	HRT 230 BP
BG 2097-642-316	HRT 229 BP
BG 2097-642-317	HRT 230 BP
BG 2097-642-318	HRT 227 BP
BG 2097-642-321	HRT 230 BP
BG 2097-642-321 M2	HRT 231 BP
BG 2097-642-322	HRT 227 BP
BG 2097-642-323	HRT 227 BP
BG 2097-642-324	HRT 227 BP
BG 2097-642-325	HRT 227 BP
BG 2097-642-326	HRT 227 BP
BG 2097-642-327	HRT 236 BP
BG 2097-642-328	HRT 227 BP
BG 2097-642-329	HRT 230 BP
BG 2097-642-332	HRT 227 BP

Тип ТДКС	Аналог HR
BG 2097-642-333	HRT 231 BP
BG 2097-642-334	HRT 230 BP
BG 2097-642-335	HRT 230 BP
BG 2097-642-336	HRT 227 BP
BG 2097-642-337	HRT 231 BP
BG 2097-642-338	HRT 227 BP
BG 2097-642-339	HRT 227 BP
BG 2097-642-340	HRT 263
BG 2097-642-340 G	HRT 263
BG 2097-642-341	HRT 227 BP
BG 2097-642-343	HRT 227 BP
BG 2097-642-344	HRT 231 BP
BG 2097-642-346	HRT 231 BP
BG 2097-642-347	HRT 236 BP
BG 2097-642-348	HRT 230 BP
BG 2097-642-349	HRT 227 BP
BG 2097-642-350	HRT 230 BP
BG 2097-642-351	HRT 230 BP
BG 2097-642-352	HRT 230 BP
BG 2097-642-354	HRT 230 BP
BG 2097-642-355	HRT 227 BP
BG 2097-642-356	HRT 236 BP
BG 2097-642-357	HRT 231 BP
BG 2097-642-358	HRT 227 BP
BG 2097-642-359	HRT 230 BP
BG 2097-642-360	HRT 230 BP
BG 2097-642-361	HRT 227 BP
BG 2097-642-362	HRT 227 BP
BG 2097-642-363	HRT 233 BP
BG 2097-642-364	HRT 227 BP
BG 2097-642-366	HRT 227 BP
BG 2097-642-367	HRT 230 BP
BG 2097-642-368	HRT 227 BP
BG 2097-642-369	HRT 234 BP
BG 2097-642-369 G	HRT 234 BP
BG 2097-642-370	HRT 254
BG 2097-642-370 G	HRT 254
BG 2097-642-373	HRT 227 BP
BG 2097-642-374	HRT 227 BP
BG 2097-642-376	HRT 227 BP
BG 2097-642-377	HRT 227 BP
BG 2097-642-378	HRT 231 BP
BG 2097-642-381	HRT 227 BP
BG 2097-642-382	HRT 227 BP
BG 2097-642-383	HRT 230 BP
BG 2097-642-384	HRT 227 BP
BG 2097-642-385	HRT 230 BP
BG 2097-642-385 G	HRT 230 BP
BG 2097-642-388	HRT 227 BP
BG 2097-642-390	HRT 235 BP
BG 2097-642-390 G	HRT 235 BP
BG 2097-642-391	HRT 234 BP
BG 2097-642-392	HRT 230 BP

Тип ТДКС	Аналог HR
BG 2097-642-393	HRT 227 BP
BG 2097-642-400	HRT 254
BG 2097-642-401	HRT 227 BP
BG 2097-642-403	HRT 254
BG 2097-642-404	HRT 227 BP
BG 2097-642-405	HRT 237 BP
BG 2097-642-410	HRT 227 BP
BG 2097-642-411	HRT 230 BP
BG 2097-642-417	HRT 227 BP
BG 2097-642-419	HRT 227 BP
BG 2597-643-0001	HR 6119
BH 25-10335 Ñ	HR 46168
BH 26-00015 A	HR 46153
BH 26-00016 A	HR 46153
BH 26-10334 J	HR 46152
BH 26-10335 A	HR 46117
BH 26-10335 Ñ	HR 46168
BH 26-10335 E	HR 46168
BH 26-30005 S	HR 8491
BI 6080	HR 2080/00
BS 1-20	HR 1520
BS 1-21	HR 1521
BSC 0102	HR 7405
BSC 0103	HR 7408
BSC 0104	HR 6408
BSC 0106	HR 7245
BSC 0108	HR 6410
BSC 0109	HR 6413
BSC 0113	HR 7245
BSC 0201	HR 8308
BSC 0207	HR 6452
BSC 0208	HR 6452
BSC 0243	HR 7439
BSC 0307	HR 7624
BSC 0371	HR 7437
BSC 0371 Â	HR 7437
BSC 0402	HR 7518
BSC 0403	HR 7136
BSC 0405	HR 7132
BSC 0406	HR 7184
BSC 0407	HR 7022
BSC 0408	HR 7145
BSC 0409	HR 7135
BSC 0410	HR 7800
BSC 0414	HR 6190
BSC 0421	HR 7976
BSC 0425	HR 7239
BSC 0426	HR 7518
BSC 0432	HR 7976
BSC 0455 Â	HR 7434
BSC 0455 Ñ	HR 7434
BSC 0501	HR 7254
BSC 0506	HR 7451

Тип ТДКС	Аналог HR
BSC 0508	HR 7083
BSC 0514	HR 7479
BSC 0515	HR 7657
BSC 0517	HR 7983
BSC 0519	HR 7654
BSC 0534 Â	HR 7433
BSC 0581 Â	HR 7439
BSC 0601	HR 7753
BSC 0603	HR 6131
BSC 0604	HR 7050
BSC 0609	HR 6396
BSC 0612	HR 7748
BSC 0613	HR 7812
BSC 0614	HR 7812
BSC 0629	HR 8351
BSC 0639	HR 7870
BSC 0706	HR 7461
BSC 08-17064	HR 2011
BSC 0904	HR 7865
BSC 1001	HR 6098
BSC 1002	HR 6133
BSC 1003	HR 6098
BSC 1004	HR 7503
BSC 1005	HR 1610
BSC 1006	HR 7505
BSC 1008	HR 6051
BSC 1009	HR 6012
BSC 1010	HR 6478
BSC 1012	HR 1490
BSC 1013	HR 1147
BSC 1101	HR 7301
BSC 1102	HR 7103
BSC 1201	HR 2018
BSC 1202	HR 5701
BSC 1203	HR 2019
BSC 1204	HR 2016
BSC 1301	HR 1194
BSC 1302	HR 6009
BSC 1303	HR 1127
BSC 1304	HR 6003
BSC 1305	HR 2080/15
BSC 1306	HR 1101
BSC 1307	HR 6089
BSC 1308	HR 6009
BSC 1310	HR 1127
BSC 1311	HR 6005
BSC 1312	HR 3627
BSC 1313	HR 3628
BSC 1314	HR 1117
BSC 1502	HR 7042
BSC 1503	HR 7041
BSC 17-08481	HR 46035
BSC 19-03448	HR 7628

Тип ТДКС	Аналог HR
BSC 19-23561	HR 7775
BSC 1901	HR 7460
BSC 20-08524	HR 7190
BSC 20-13567	HR 6260
BSC 20-14023	HR 7301
BSC 21-04449	HR 46032
BSC 21-04751	HR 8197
BSC 21-08364	HR 46079
BSC 21-22532	HRT 227 BP
BSC 2102	HR 7731
BSC 22-001	HR 7184
BSC 22-0106	HR 7170
BSC 22-01177 A	HR 7145
BSC 22-0134	HR 7041
BSC 22-01422	HR 46002
BSC 22-02703	HR 7725
BSC 22-04018	HR 6131
BSC 22-04187 A	HR 7731
BSC 22-04305	HR 46034
BSC 22-06 F	HR 7170
BSC 22-08103	HR 7136
BSC 22-08132	HR 7254
BSC 22-08205	HR 7184
BSC 22-08617	HR 7500
BSC 22-10030	HR 6296
BSC 22-14611	HR 7306
BSC 22-15041	HR 7405
BSC 22-17168	HR 6133
BSC 22-21114	HR 7460
BSC 22-21563	HR 7455
BSC 22-21725	HR 7455
BSC 22-21735	HR 7455
BSC 22-23436	HR 7448
BSC 22-23439	HR 46053
BSC 22-23450	HR 46053
BSC 22-23683	HR 7970
BSC 22-2501	HR 7865
BSC 22-2952	HR 8190
BSC 22-6501	HR 7971
BSC 2201 A	HR 7474
BSC 2203	HR 7474
BSC 23-0167	HR 7136
BSC 23-03693	HR 7744
BSC 23-0374	HR 7686
BSC 23-0374 Ò	HR 7686
BSC 23-03749	HR 7686
BSC 23-0801	HR 8499
BSC 23-08102	HR 7136
BSC 23-08130	HR 7132
BSC 23-08616	HR 7506
BSC 23-1108	HR 7679
BSC 23-1108 J	HR 7679
BSC 23-14021	HR 6060

Тип ТДКС	Аналог HR
BSC 23-14042	HR 6009
BSC 23-14058	HR 7103
BSC 23-14183	HR 6003
BSC 23-17317	HR 6478
BSC 23-17498	HR 7311
BSC 23-21419	HR 46007
BSC 23-21550	HR 46045
BSC 23-3505	HR 7301
BSC 24-0108	HR 7041
BSC 24-01082	HR 6396
BSC 24-01194	HR 7245
BSC 24-01318	HR 46031
BSC 24-0156	HR 7145
BSC 24-0175	HR 7032
BSC 24-0176	HR 7108
BSC 24-03185	HR 7483
BSC 24-03663	HR 7437
BSC 24-04055	HR 7731
BSC 24-04131	HR 7474
BSC 24-04171	HR 7472
BSC 24-04187	HR 7472
BSC 24-06046	HR 8308
BSC 24-06240	HR 7462
BSC 24-06298	HR 7193
BSC 24-08007	HR 7042
BSC 24-08009	HR 7083
BSC 24-08164	HR 7041
BSC 24-08313	HR 7184
BSC 24-09074	HR 7624
BSC 24-1101	HR 7983
BSC 24-1102	HR 8351
BSC 24-14059	HR 6408
BSC 24-14367	HR 5701
BSC 24-15024	HR 7408
BSC 24-16005	HR 7668
BSC 24-16036	HR 7716
BSC 24-17220	HR 1610
BSC 24-1801	HR 8351
BSC 24-23486	HR 7706
BSC 24-23547	HR 46137
BSC 24-2951	HR 8351
BSC 2402	HR 7716
BSC 2403	HR 7731
BSC 25 N 0401	HR 8107
BSC 25-01 H	HR 7022
BSC 25-0101	HR 7022
BSC 25-0115	HR 7145
BSC 25-0120	HR 7146
BSC 25-0120 F	HR 7146
BSC 25-0125	HR 7145
BSC 25-0125 F	HR 7145
BSC 25-0143	HR 7022
BSC 25-0157	HR 7146

Тип ТДКС	Аналог HR
BSC 25-0177	HR 46076
BSC 25-02 P	HR 7173
BSC 25-02248	HR 7731
BSC 25-0317 S	HR 7459
BSC 25-0317-5	HR 7459
BSC 25-03189	HR 7451
BSC 25-03191	HR 7654
BSC 25-04004	HR 46038
BSC 25-04026	HR 46038
BSC 25-0541	HR 7976
BSC 25-08286	HR 6385
BSC 25-0906	HR 8269
BSC 25-14172	HR 6089
BSC 25-15 F	HR 7145
BSC 25-17210	HR 6012
BSC 25-17545	HR 2176
BSC 25-2059 S	HR 8447
BSC 25-21475	HR 7690
BSC 25-21714	HR 7474
BSC 25-23629	HR 46081
BSC 25-2505	HR 7607
BSC 2506	HR 6296
BSC 2513	HR 6296
BSC 26 N 2119	HR 8300
BSC 26-04369	HR 7736
BSC 26-2121	HR 8358
BSC 26-5601	HR 7103
BSC 2601	HR 7462
BSC 2602	HR 7483
BSC 2604	HR 7468
BSC 27-17413	HR 6030
BSC 27-21708	HR 7460
BSC 28-03518	HR 7439
BSC 28-17498	HR 7311
BSC 28-23647	HR 8335
BSC 2902	HR 7668
BSC 2903	HR 7455
BSC 30-23553	HR 7721
BSC 3103	HR 7434
BSC 3201	HR 7472
BSG2516	HR 8205
BSM 31-3102	HR 7664
BV 4-06	HR 9400
BV 42-25	HR 9629
BV 42-30	HR 9634
BV 42-44	HR 6018
BV 42-46	HR 9363
BV 42-50	HR 9408
BV 42-54	HR 9355
BV 42-60	HR 6228
BV 42-75	HR 7031
BV 52-50	HR 9408
BV 7279-047.01	HR 2011

Тип ТДКС	Аналог HR
BV 9279-057.01	HR 2014
BV 9279-066.01	HR 2017
BV 9279-068.01	HR 3621
BW 00101	HR 7860
BW 00102	HR 7859
BW 00221	HR 7764
BW 00422	HR 7980
BWF 2-9236-05	HR 42075
C/15/9	HR 1871
CC 6044/20	HR 1544/20
CC 6044/26	HR 1544
CC 6044/27	HR 1544
CCFT 602	HR 46105
CCFT 610A	HR 7916
CCFT 613	HR 7266
CE 41101 À 0 À	HR 8269
CE 41101-00 A	HR 8269
CE 41193	HR 8505
CE 41193-00 Ñ	HR 8505
CE 41225-A 0 A	HR 7901
CE 41225-AOA	HR 7901
CE 41225-00 A KD	HR 7901
CE41233-A 00	HR 7915
CE 41233-00 A	HR 7915
CE 41286-A 0 A	HR 7909
CE 41286-AOA	HR 7909
CE 41294 A	HR 7907
CE 41294-00 A	HR 7907
CE 41294-00 A KD	HR 7907
CE 41479-00 Ñ	HR 7911
CE 41479-00 Ñ KD	HR 7911
CE 4188-002 JI	HR 6549
CE 41888-00 AJ1	HR 6549
CE 41888-002 J1	HR 6549
CE 41903-00 AJ 1	HR 6558
CE 41903-001 J 1	HR 6558
CE 41903-001 JI	HR 6558
CE 42295-00 AJ 1	HR 6550
CE 42295-00 AJ 1 S	HR 6550
CE 42295-001 J 1	HR 6550
CE 42374	HR 8330
CE 42374-00 CKJ 1	HR 8330
CE 42374-001	HR 8330
CE 42586	HR 8512
CE 42586-001 J 1	HR 8512
CETH 007-00 AJ 1	HR 46101
CETH 007-001 Ë	HR 46101
CETH 014-00 AJ 1	HR 46102
CETH 014-001 Ë	HR 46102
CETH 015-00 AJ1	HR 46103
CETH 015-001 J 1	HR 46103
CETH 026-00 A	HR 8425
CETH 026-001	HR 8425

Тип ТДКС	Аналог HR
CF 0165	HR 7823
CF 0168	HR 46056
CF 0168 A	HR 46062
CF 0225	HR 46043
CF 0296	HR 46024
CF 0301	HR 7443
CF 0304	HR 7491
CF 0313	HR 46043
CF 0321	HR 7819
CF 0341	HR 7443
CF 0361	HR 7491
CF 0365	HR 7628
CF 0394	HR 46096
CF 0431	HR 7443
CF 0441	HR 7819
CF 0456	HR 46150
CF 0456 A	HR 46150
CF 0467	HR 7918
CF 0484	HR 46098
CF0519	HR 7823
CF 0532	HR 7693
CF 0536	HR 7686
CF 0539	HR 42051
CF 0612	HR 46126
CF0612A	HR 46126
CF 0625	HR 7764
CF 06281	HR 7435
CF 06291	HR 7995
CF 0698	HR 7764
CF 0698 A	HR 7764
CF 0724 A	HR 46143
CF 0756	HR 46115
CF 0853	HR 46093
CF 0895	HR 46170
CF 0905	HR 46175
CF 0905 A	HR 46175
CF 0932	HR 7648
CF 1	HR 7505
CF 1014	HR 7505
CF 1110	HR 46180
CF 1123	HR 46147
CF 122 A	HR 8088
CF 124 B	HR 7630
CF 124 E	HR 7630
CF 134	HR 7441
CF 143	HR 46055
CF 165	HR 7823
CF 168 A	HR 46062
CF 2302	HR 1357
CF 249	HR 42074
CF 3107	HR 5565
CF 3107 A 47	HR 5565
CF 3119	HR 5566

Тип ТДКС	Аналог HR
CF 3520	HR 1553
CF 3522	HR 1522
CF 3540	HR 1857
CF 4042/38	HR 1342
CF 4043/34	HR 1843/34
CF 4043/38	HR 1843/38
CF 4043/87	HR 1843/87
CF 4044/20	HR 1544/20
CF 4044/26	HR 1544
CF 4044/27	HR 1544
CF 44	HR 7639
CF 44 A	HR 7639
CF 51 A	HR 46014
CF 5612	HR 9658 Ñ
CF 5645	HR 9645
CF 5651	HR 9644
CF 65	HR 7452
CF 65 A	HR 7452
CF 68 A	HR 7483
CF 82	HR 7452
CF 83	HR 7900
CF 83516	HR 18516
CF 83610	HR 1810
CF 93 A	HR 7452
CF 94	HR 46000
CFB 2-005	HR 8224
CFB 2-005 A	HR 8224
CFB 2-005 Â	HR 8224
CFB 2-030	HR 8361
CFB 2-065	HR 8361
CFB 2/005	HR 8224
CFB 2/005 A	HR 8224
CFB 2/005 Â	HR 8224
CFB 2/030	HR 8361
CFB 4-121	HR 46167
CFB 4/121	HR 46167
CFE 2/12	HR 1912,
CFE 2/18	HR 1918
CJ 27898	HR 8269
CJ 27898-00 AJ 1	HR 8269
CJ 28069	HR 8269
CJ 28069-00 AJ 1	HR 8269
CJ 28212	HR 8268
CJ 28212-00 AJ 1	HR 8268
CJ 28540 A	HR 46132
CL 1411 LK	HR 7770
CM 83131	HR 7474
CP 26	HR 46066
CP 27	HR 46068
CP 334 P 00303	HR 46019
CP 334 P 03001	HR 46097
CP 334 P 031	HR 46097
CP 334 P 13002	HR 7667

Тип ТДКС	Аналог HR
CP 334 P 13302	HR 7718
CP 45	HR 46047
CP 63	HR 6406
CP 66	HR 7616
CR 2036/36	HR 2272 R
CR 2080/10	HR 2080/10
CR 9658 Ñ	HR 9658 Ñ
CÒ 3080/10	HR 2080/10
ÑÒ3107	HR 5515
CÒ 3107/01	HR 5565
CÒ 3107/04	HR 5565
CÒ 3107/47	HR 5565
CT3212	HR 5546
CÒ 4/5	HR 7639
CT 8355	HR 7744
CT 8550	HR 46181
CT 8558	HR 46181
ÑÒÀ 3107	HR 5515
ÑÒÀ 5043/34	HR 1843/34
CTA 5043/38	HR 1843/38
ÑÒÀ 5043/87	HR 1843/87
CTF 749/2	HR 7679
CTR 25/5	HR 18516
CTR 25/700	HR 8526
CV 2094/41	HR 7963
CZ 8600	HR 9611
CZ 8612	HR 9648
CZ 8651	HR 9644
D 001/37	HR 6009
D 002/37	HR 6062
D 003/37	HR 6003
D 004/37	HR 6005
D 005/37	HR 6045
D 012/37	HR 6032
D 014/37	HR 6180
D 016/37	HR 6145
D 022/37	HR 6062
D 023/37	HR 6158
D 026/37	HR 6179
D 030/37	HR 6182
D 032/37	HR 6154
D 036/37	HR 6089
D 041/37	HR 6058
D 046/37	HR 6113
D 047/37	HR 6144
D 049/37	HR 6150
D 050/37	HR 6057
D 052/37	HR 6060
D 053/37	HR 6181
D 056/37	HR 6182
D 059/37	HR 6157
D 060/37	HR 6388
D 063/37	HR 6293

Тип ТДКС	Аналог HR
D 064/37	HR 6284
D 066/37	HR 6149
D 069/37	HR 6182
D 070/37	HR 6160
D 071/37	HR 6160
D 076/37	HR 6175
D 081/37	HR 6159
D 102/37	HR 6043
D 108/37	HR 6100
D 118/37	HR 6100
D 171	HRT 225 BP
D 174	HR 1681 S
D 175	HR 1674 S
D 176	HR 1674 S
D 177	HRT 901
D 178	HRT 906
D 201/37	HR 6053
D 202/37	HR 6043
D 207/37	HR 6268
D 208/37	HR 6155
D 210/37	HR 6288
D 214/37	HR 6044
D 218/37	HR 6169
D 219/37	HR 6172
D 233/37	HR 6025
D 237/37	HR 6174
D 240/37	HR 6224
D 241/37	HR 6223
D 243/37	HR 6252
D 244/37	HR6167
D 246/37	HR 6119
D 247/37	HR 6004
D 258/37	HR 6039
D 260/37	HR 6255
D 272/37	HR 6278
D 275/37	HR 6132
D 278/37	HR 6008
D 280/37	HR 6063
D 281/37	HR 6053
D 284/37	HR 6090
D 291/37	HR 6207
D 297/37	HR 6254
D 299/37	HR 6153
D 307/37	HR 6257
D 313/37	HR6119
D 322/37	HR 6134
D 331/37	HR 6228
D 335/37	HR 6063
D 337/37	HR 6294
D 339/37	HR 6132
D 341/37	HR 6253
D 342/37	HR 6294
D 344/37	HR 6256

Тип ТДКС	Аналог HR
D 348/37	HR 6475
D 358/37	HR 6387
D 361/37	HR 7128
D 372/37	HR 6278
D 376/37	HR 6195
D 397/37	HR 6295
D 399/37	HR 6389
D-5	HRT 256
D-5 Â	HRT 257
D-6	HRT 262
DA 019 E	HR 3533
DCF 1551	HR 6375
DCF 1551 A	HR 6375
DCF 1551 M	HR 6375
DCF 1551 M 7103 P	HR 6375
DCF 1551 P	HR 6375
DCF 1577	HR 7494
DCF 1577 A	HR 7456
DCF 1577 N	HR 7482
DCF 1580	HR 46045
DCF 1580 Â	HR 46025
DCF 1580 E	HR 46045
DCF 2052	HR 6385
DCF 2052 A	HR 6385
DCF 2052 P	HR 6385
DCF 2077	HR 7481
DCF 2077 A	HR 7455
DCF 2077 Â	HR 7916
DCF 2077 D	HR 7916
DCF 2077 N	HR 7481
DCF 2077 Y	HR 7916
DCF 2077 Z	HR 7468
DCF 2078 A	HR 7458
DCF 2217 J	HR 7644
DCF 2217 L	HR 7797
DCF 2217 V	HR 7797
DCS 2034	HR 6385
DCT 1470	HR 7456
DDF 9802 A	HR 7455
DE 50 H 0000155	HR 7770
DE 50 H 0000166	HR 7916
DE 50 H 0000177	HR 7880
OFF 98020	HR 7455
OFF 98020 A	HR 7455
DG 300000166	HR 42021
DG 300000174	HR 42023
DG 300000182	HR 42022
DG 300000191	HR 42042
DG 300000504	HR 42025
DG 300000512	HR 42026
DG 300000603	HR 42027
DG 300000709	HR 42101
DG 300001004	HR 42025

Тип ТДКС	Аналог HR
DG 300003009	HR 42049
DG 300005818	HR 46166
DG 330000504	HR 42025
DG 330000512	HR 42026
DG 330000603	HR 42027
DG 330001004	HR 42025
DK 42010 Â	HR 7522
DM 3510-69428	HR 7898
DMQ 1445	HR 7456
DN-FA 2065	HR 8277
DNF-FA 1426	HR 7468
DNF-FA 2002	HR 7483
DNF-FA 2002 A	HR 7483
DNF-FA 2002 Â	HR 7483
DNF-FA 2003	HR 7444
DNF-FA 2003 Â	HR 7483
DNF-FA 2014	HR 7736
DNF-FA 2017	HR 8303
DNF-FA 2019	HR 7468
DNF-FA 2040	HR 7605
DNF-FA 2041	HR 7736
DNF-FA 2044	HR 7731
DNF-FA 2044 A	HR 7731
DNF-FA 2044 E	HR 7731
DNF-FA 2065	HR 8277
DNF-FC 1401	HR 7452
DNF-FC 1404 Â	HR 7728
DNF-FC 1406	HR 7460
DNF-FC 1426	HR 7455
DNF-FC 1431 D	HR 7834
DNF-FC 1432	HR 7742
DNF-FC 1434	HR 7729
DNF-FC 1445	HR 7608
DNF-FC 1452	HR 7472
DNF-FE 2004	HR 8508
DNF-FL 2700	HR 7708
DNF-FL 2713	HR 7255
DNF-FL 2727	HR 46089
DNF-FL 2732 A	HR 8369
DNF-FL 2732 Â	HR 8369
DNF-FMA 0002	HR 8402
DNF-FN 1419	HR 7695
DNF-FN 1419 A	HR 7695
DNF-FN 1528	HR 46117
DNF-FT 0002	HR 46154
DNF-FXB 0012	HR 8440
DOK 8848 N	HR 7464
DOK 8850	HR 7949
DR 1/TVÊ 72	HRT 205
DS 01	HR 7052
DS 011	HR 6257
DS 012	HR 6176
DS 014	HR 7546

Тип ТДКС	Аналог HR
DS 02	HR 7052
DS 03	HR 7037
DS 04	HR 7058
DS 07	HR 7088
DS 08	HR 7541
DS 09	HR 6053
DS 1	HR 7052
DS10	HR 6225
DS11	HR 6053
DS 12	HR 6257
DS 12-015601	HR 6268
DS13	HR 6270
DS 14	HR 7546
DS 15	HR 7556
DS16	HR 7575
DS 16 BLED	HR 7581
DS 17	HR 7584
DS 17 BLED	HR 7596
DS 18	HR 7599
DS 18 Â	HR 7286
DS 19	HR 8019
DS 2	HR 7052
DS 3	HR 7037
DS 31	HR 7338
DS 32	HR 8173
DS 34	HR 8279
DS 35	HR 8234
DS 4	HR 7053
DS 5	HR 7058
DS 5021 Â	HR 7074
DS 6	HR 7087
DS 7	HR 7088
DS 8	HR 7168
DS 9	HR 6053
DS 10	HR 6219
DS 11	HR 6257
DS 12	HR 6268
DS12/015.6.01	HR 6268
DS3/015.6.003	HR 7037
DS6/015.6.003	HR 7087
DS8	HR 7541
DT 2075/26	HR 2075
DT 2078/20	HR 7704
DT 2080	HR 1117
DT 2090/01	HR 2282 T1
DT 2094/42	HR 7962
DV 2076-20603	HR 8253
DV 2076/20603	HR 8253
DV 2094-20411	HR 8026
DV 2094/01	HR 7963
DV 2094/09	HR 7811
DV 2094/20411	HR 8026
DV 2094/20633	HR 8019

Тип ТДКС	Аналог HR
DV 2094/20661	HR 8240
DV 2094/20662	HR 8240
DV 2094/2089.1	HR 8371
DV 2094/20891	HR 8371
DV 2094/40	HR 7772
DV 2094/41	HR 7963
DV 2094/42-0	HR 7962
DV 2094/50	HR 8126
D92943-A7154-M211	HRT 228 BP
E 160-401	HR 2264 CB
E 160-404	HR 2264 CB
E 34000911	HR 7229
E 42031001030	HR 42046
E 42048044010	HR 46140
E/110/509	HR 2268 TRSI
E/110/575	HR 2269 T12S
E/110/852	HR 2280 T11S
E/160/312	HR 631
E/160/605	HR 236
E/160/611	HR 602
E/160/612	HR 631
E/160/704	HR 2274 T20S
EAF 1176	HR 3642
EAT 0207	HR 2280 T6S
EAT 07	HR 2274 T27S
EAT 09	HR 2274 T36S
EAT 5067	HR 2268 TRSI
EAT 6050	HR 602
EAT 6061	HR 046
EAT 7	HR 2274 T27S
EAT 7008	HR 631
EAT 7030	HR 046
EAT 7031	HR 502
EAT 7060	HR 530
EAT 7068	HR 2268 TRSI
EAT 7078	HR 2266 R
EAT 7079	HR 602
EAT 7090	HR 3122 RSI
EAT 7092	HR 2270 V5
EAT 7093	HR 025
EAT 7094	HR 2267-2
EAT 8011	HR 185
EAT 8022	HR 2274 T20S
EAT 8030	HR 2267
EAT 9	HR 2274 T36S
EAT/E 0185 (3818)	HR 2269 T8S
EAT/E 5067	HR 2268 TRSI
EAT/E 6027	HR 2265
EAT/E 6041	HR 046
EAT/E 6052	HR 052
EAT/E 6061	HR 2266 R
EAT/E 6069	HR 2266 R
EAT/E 6096	HR 025

Тип ТДКС	Аналог HR
EAT/E 7008	HR 631
EAT/E 7025	HR 634 RS
EAT/E 7031	HR 502
EAT/E 7061	HR 061
EAT/E 7065	HR 502
EATC7	HR 3516
EATC8	HR 3519
EATC 9	HR 3519
EB 9425/01	HR 2265
EGP 447.0010	HR 253
EGP 447.0011	HR 721/213
EIA 528 8806	HR 6467
EIA 528 8833	HR 46044
ENIE31	HR 2269 T9S
ET 3107/47	HR 5565
ETF 33 L 319 AYT	HR 42070
ETF 35 L 502 AZT	HR 7780
ETF 35 L 510 AZT	HR 46126
ETF 35 L 515 AZT	HR 7664
ETF 36 L 304 AYT	HR 46075
ETF 38 L 304 AYT	HR 46075
ETF 39 L 1011 BZ	HR 46005
ETF 39 L 1027 AZ	HR 7664
ETF 39 L 1034 AZ	HR 46122
ETF 39 L 1039 AZ	HR 7972
ETF 39 L 1063 AZ	HR 46113
ETF 39 L 1075 AZ	HR 46124
ETF 39 L 2029 AZ	HR 46132
ETF 39 L2029AZT	HR 46132
ETF 39 L 2065 AZ	HR 46130
ETF 39 L 2501 AZ	HR 46128
ETF 39 L 318 AZT	HR 46003
ETF 39 L 338 AZT	HR 46005
ETF 39 L 406 BZT	HR 46005
ETF 39 L 426 AZT	HR 7664
ETF 39 L 442 AZT	HR 7845
ETF 39 L 462 AZT	HR 7664
ETF 39 L 470 AZT	HR 7686
ETF 39 L 510 AZT	HR 7693
ETF 39 L 609 AZT	HR 46081
ETF 39 L 614 AZT	HR 7641
ETF 39 L 623 AZT	HR 8179
ETF 39 L 639 AZT	HR 7693
ETF 40 L 1008 AZ	HR 46160
ETF 40 L 1010 AZ	HR 46112
ETF 40 L 1010 CZ	HR 46112
ETF 40 L 30 AY	HR 7746
ETF 42 L 501 AZT	HR 46111
ETF 614 AZT	HR 7641
EW 77 X 006	HR 7465
EW 77 X 6	HR 7465
EX 77X19	HR 7499
F 0001 ME	HR 6123

Тип ТДКС	Аналог HR
F0001 PE	HR 6123
F 0004 CE	HR 6376
F 0004 PE	HR 6376
F 0004 PE-D	HR 6376
F 0011 CE	HR 6377
F 0011 ME	HR 6377
F 0011 PE	HR 6377
F 0011 PE-D	HR 6377
F 0011 PE-M	HR 6377
F 0015CE	HR 7626
F 0015 ME-H	HR 7626
F0015PE	HR 7626
F 0015 PE-M	HR 7626
F 0027 CE	HR 7675
F 0027 CE-M	HR 7675
F 0027 ÑÅÌ	HR 7675
F 0027 PE	HR 7675
F 0027 PE-M	HR 7675
F 0027 ÐÅÌ	HR 7675
F 0036 CE	HR 7635
F 0036 PE	HR 7635
F 0036 PE-M	HR 7635
F 0037 ME	HR 8406
F 0037 MEZZ	HR 8406
F 0063 CE	HR 7809
F 0063 PE	HR 7809
F 0063 PE-M	HR 7809
F 0069 CE	HR 7711
F 0069 PE	HR 7711
F 0069 PE-H	HR 7711
F 0069 PE-M	HR 7711
F 0111 BM	HR 19043
F 0115PE	HR 7626
F 0149PE	HR 8392
F 0149 PESA	HR 8392
F 0210	HR 3606
F 0210 A	HR 3606
F 0220 A	HR 3606
F 0227	HR 3607
F 0234	HR 3608
F 0574 BM	HR 18017
F 0575 BM	HR 15008
F 0576 BM	HR 9830
F 1119	HR 7624
F 1143	HR 6143
F 1143 A	HR 6267
F 1162	HR 6482
F 1166	HR 6166
F 1178	HR 7689
F 1180	HR 7733
F1182 CE	HR 6396
F 120 H 401	HR 7591
F 120 H 601	HR 7591

Тип ТДКС	Аналог HR
F 120 H 602	HR 7537
F 1204-1	HR 7474
F1205 CE	HR 6396
F 12104-1	HR 7474
F 12105-1	HR 7607
F 1215 CE	HR 6123
F 1216 CE	HR 6123
F 1216 CE-S	HR 6123
F 1216 PE	HR 6123
F 1220 CE	HR 7050
F 1232 CE	HR 6364
F 1247 CE	HR 7348
F 1250 CE	HR 6131
F 1251 CE	HR 6363
F 1252 CE	HR 6395
F 1257 CE	HR 7348
F 1308 CE	HR 6376
F 1308 CE-D	HR 6376
F 1308 PE	HR 6376
F 1366 CE	HR 6610
F 1374 CE	HR 6377
F 1374 CE-D	HR 6377
F 1412 CE	HR 7753
F 1412 CEN1	HR 7753
F 1414 CE	HR 8050
F 1416 CE	HR 7812
F 1417 CE	HR 7847
F 1419 CE	HR 7812
F 1442 CE	HR 7756
F 1470 CE	HR 7847
F 1470 CE-A	HR 7847
F 1483 CE	HR 7761
F 1484 CE	HR 7756
F 1562 CE	HR 6384
F 1563 CE	HR 6266
F 1564 CE	HR 6266
F 1581 CE	HR 7846
F 1582 CE	HR 7760
F 1605 CE	HR 7760
F 1619 CE	HR 7626
F 1619 CE-M	HR 7626
F 1621 CE	HR 7812
F 1625 CE	HR 7790
F 1627 CE	HR 7851
F 1628 CE	HR 7851
F 1630 CE	HR 7759
F 1643 CE	HR 7807
F 1646 CE	HR 7855
F 1651 CE	HR 7861
F 1665 CE	HR 7752
F 1687 CE	HR 7773
F 1689 CE	HR 7748
F 1691 CE	HR 7763

Тип ТДКС	Аналог HR
F 1692 CE	HR 6131
F 1693 CE	HR 8310
F 1694 CE	HR 6131
F 1703 CE	HR 7864
F 171220	HR 8286
F 1717 CE	HR 7758
F 1751 CE	HR 7675
F 1768 BM	HR 6224
F 1780 CE	HR 7732
F 1783 BM	HR 6167
F 1783 CE	HR 6167
F 1786 BM	HR 6223
F 1790 CE	HR 7812
F 1802 CE	HR 8141
F 1826 CE	HR 8281
F 1838 CE	HR 7756
F 1839 CE	HR 8217
F 1840 CE	HR 8227
F 1856 CE	HR 7870
F 186 N	HR 42012
F 1881 CE	HR 8142
F 1890 CE	HR 8142
F 1901 CE	HR 8142
F 1923CE	HR 8143
F 1952 CE	HR 8142
F 2000 BM	HR 6256
F 2000 BM1	HR 6256
F 2000 CE	HR 6256
F 2001 BM	HR 6253
F 2002 BM	HR 7521
F 2002 CE	HR 7521
F 2003 BM	HR 7531
F 2004 BM	HR 7521
F 2004 BMZZ	HR 7521
F 2005 BM	HR 7531
F 2006 BM	HR 7531
F 2006 BMZZ	HR 7531
F2007BM	HR 7521
F2008BM	HR 6475
F2015BM	HR 7497
F2018BM	HR 7497
F 2021 BM	HR 7653
F 2022 BM	HR 7558
F 2022 BMZZ	HR 7558
F 2023 BM	HR 7492
F 2023 BMZZ	HR 7492
F 2023 CE	HR 8286
F 2024 BM	HR 7559
F 2024 BMZZ	HR 7559
F 2025 BM	HR 7497
F 2027 BM	HR 7574
F 2029 BM	HR 7574
F 2030 BM	HR 7653

Тип ТДКС	Аналог HR
F 2031 BM	HR 7574
F 2032 BM	HR 7256
F 2033 BM	HR 7803
F 2034 BM	HR 7663
F 2035 BM	HR 7340
F 2036 BM	HR 7595
F 2038 BM	HR 7256
F 2039 BM	HR 8022
F 2040 BM	HR 7595
F 2041 BM	HR 6497
F 2042 BM	HR 7340
F 2047 BM	HR 7345
F 2048 BM	HR 8033
F 2049 BM	HR 8032
F 2050 BM	HR 6253
F 2059 BM	HR 8014
F 2065 BM	HR 8013
F 2069 BM	HR 8014
F 2070 BM	HR 6613
F 2071 BM	HR 6612
F 2072 BM	HR 8191
F 2073 BM	HR 8168
F 2074 BM	HR 8181
F 2075 BM	HR 6614
F 2076 BM	HR 8202
F 2078 BM	HR 6613
F 2082 BM	HR 8229
F 2083 BM	HR 8249
F 2087 BM	HR 8384
F 2089 BM	HR 8375
F 2092 BM	HR 8385
F 2092 CE	HR 8310
F 2092CEZZ	HR 8310
F 2199 CE	HR 8310
F 5007 PA	HR 8129
F 640 Z 731	HR 9537
F 650 H 401	HR 7063
F 650 H 701	HR 7063
F 650 H 701/31	HR 7063
F 660 H 701	HR 7063
F 740 H 401	HR 7016
F 760 H 401	HR 7016
F 760 H 701	HR 7016
F 760 H 702	HR 7016
F 860 H 401	HR 7065
F 860 H 401 A	HR 7065
F 860 H 701	HR 7065
F 880 H 401	HR 7537
F 880 H 602	HR 7537
F 960 H 401	HR 7090
F 960 H 601	HR 7063
F 960 H 701	HR 6120
F 960 H 702	HR 6292

Тип ТДКС	Аналог HR
F 980 H 701	HR 6292
F 990	HR 8100
F 990 H 401	HR 6292
F 990 H 701	HR 6292
FA 1426	HR 7468
FA 2002	HR 7483
FA 2002 A	HR 7483
FA 2002 Â	HR 7483
FA 2003	HR 7444
FA 2003 Â	HR 7483
FA 2014	HR 7736
FA 2017	HR 8303
FA 2019	HR 7468
FA 2019 P	HR 7468
FA 2040	HR 7605
FA 2041	HR 7736
FA 2044	HR 7731
FA 2044 A	HR 7731
FA 2044 E	HR 7731
FA 2065	HR 8277
FAT 0048	HR 3602
FAT 0049	HR 3612
FAT 30201	HR 7468
FAT 900-1	HR 51/01
FAT 900-3	HR 51/01
FB 1	HR 2279 T18
FB 1047	HR42092
FB 1053	HR 6215
FB 1053 A	HR 6215
FB 1061	HR 46077
FB 1061 A	HR 46077
FB 185C	HR 46013
FB 2023	HR 42028
FB 2030	HR 42030
FB 2059	HR 46044
FB 2059 A	HR 46044
FB 2063	HR 42069
FB 2068	HR 42077
FB 3005	HR 6382
FB 3056	HR 46023
FB 3064	HR 46023
FB 3084	HR46026
FB 4 Â	HR 42080
FBA 507	HR 46093
FBM 002	HR 42057
FBM 003	HR 2290 Ò1
FBT 001	HR 7628
FBT 003	HR 42051
FBT 007	HR 46107
FBT 0189	HR 6241
FBT 042 M	HR 46056
FBT 044042-000	HR 2287 Ò28
FBT 059	HR 7183

Тип ТДКС	Аналог HR
FBT 079	HR 6190
FBT 099	HR 6281
FBT 1053	HR 6215
FBT 1061 A	HR 46077
FBT 189	HR 6241
FBT 23F010S1	HR 7776
FBT 23F010TS1	HR 7776
FBT 23 F 101 S1	HR 7776
FBT 240	HR 6281
FBT 2990 A	HR 8251
FBT 3380	HR 8296
FBT 402	HR 7149
FBT 412	HR 7150
FBT 520	HR 6221
FBT 820	HR 7148
FBT 970	HR 6222
FC 1401	HR7452
FC 1404 Â	HR 7728
FC 1406	HR 7460
FC 1426	HR 7455
FC 1426 P	HR 7455
FC 1431	HR 7834
FC 1431 D	HR 7834
FC 1432	HR 7742
FC 1434	HR 7729
FC 1439	HR 7462
FC 1445	HR 7608
FC 1452	HR 7472
FCA 047	HR 7881
FCA 089	HR 8087
FCA 889	HR 8087
FCC 096	HR 8184
FCC 1415AL	HR 7254
FCC 1415 DL	HR 7248
FCC 1415 GL	HR 8083
FCC 1415 GN	HR 8083
FCC 1415 IL	HR 7254
FCC 1415 JL	HR 7248
FCC 1415 OL	HR 8082
FCC 1415 SL	HR 7863
FCC 1415 XL	HR 8090
FCC 1445 CL	HR 7719
FCC 1514 AL	HR 7254
FCC 2015 AL	HR 7083
FCC 2015 BE	HR 7188
FCC 2015 CE	HR 7197
FCC 2015 DE	HR 8045
FCC 2015 FL	HR 7787
FCC 2015 GL	HR 8085
FCC 2015 JL	HR 7216
FCC 2015 LL	HR 8081
FCC 2215 AE	HR 7873
FCF 98020 A	HR 7455

Тип ТДКС	Аналог HR
FCG 1445 CL	HR 7719
FCG 1445 EL	HR 7719
FCG 2011 LOS	HR 7938
FCG 2012 L 06	HR 7853
FCG 2045 AL	HR 7938
FCG 2045 BL	HR 7716
FCG 2045 CL	HR 7716
FCG 2245 BL	HR 7716
FCG 2245 CL	HR 7716
FCK 14 A 009	HR 7728
FCK 14A009D	HR 7728
FCK 14 A 019	HR 7834
FCK 14A019A	HR 7834
FCK 14A028	HR 7737
FCK 14 A 028 A	HR 7737
FCK 14 A 033	HR 7843
FCK 14 Â 002	HR 7687
FCK 14 Â 013	HR 8349
FCK 14 Â 025	HR 7782
FCK 14 Â 040	HR 7791
FCK 14 Â 2	HR 7687
FCK 14B2A	HR 7687
FCK 1412 E 01	HR 46043
FCK 1412 E 07	HR 7728
FCK 1415 AL	HR 7603
FCK 1415 JL	HR 7670
FCK 1421 E 01	HR 46043
FCK 1464 D	HR 7728
FCK 1464 D 1	HR 7728
FCK 1464 D-1	HR 7728
FCK 1482	HR 7782
FCK 20 Â 003	HR 7783
FCK 21 Â 003	HR 8492
FCK 21 Â 003 S	HR 8492
FCM 1245 RL	HR 42046
FCM 14 A 003	HR 46027
FCM 14 A 004	HR 7469
FCM 14 A 025	HR 7794
FCM 14 A 032	HR 7998
FCM 14 Â 007	HR 8169
FCM 14 Â 007 A	HR 8169
FCM 14 Â 007 Â	HR 8169
FCM 14 Â 009	HR 8087
FCM 1411 L01	HR 7618
FCM 1415 AL	HR 7469
FCM 1812 E 01	HR 7731
FCM 20 A 001	HR 7738
FCM 20 A 005	HR 7477
FCM 20 A 010	HR 7738
FCM 20 A 015	HR 7471
FCM 20 A 016	HR 7443
FCM 20 A 021	HR 7731
FCM 20 A023	HR 7617

Тип ТДКС	Аналог HR
FCM 20 A 025	HR 7795
FCM 20 A 029	HR 7999
FCM 20 Â 003	HR 8094
FCM 20 Â 010	HR 7612
FCM 20 Â 021	HR 7840
FCM 20 Â 022	HR 7432
FCM 20 Â 025	HR 7830
FCM 20 Â 027	HR 7438
FCM 20 Â 031	HR 7473
FCM 20 Â 031 A	HR 7473
FCM 20 Â 034	HR 7691
FCM 20 Â 034 A	HR 7691
FCM 20 Â 043	HR 7779
FCM 2012 E 13	HR 7840
FCM 2012 E 16	HR 8138
FCM 2012 E 16 A	HR 8138
FCM 2012 L 02	HR 7958
FCM 2014 FL	HR 7616
FCM 2015	HR 7477
FCM 2015 AL	HR 7477
FCM 2015 CL	HR 7879
FCM 2015 HE	HR 7929
FCM 2015 KE	HR 7731
FCM 2015 KF	HR 7466
FCM 2015 ML	HR 7605
FCM 2015 MLP	HR 7605
FCM 21 A 003 A	HR 7443
FCO 14A002	HR 46033
FCO 14 A 002 A	HR 46033
FCO 14 A 003	HR 46027
FCO 14 A 003 A	HR 46027
FCO 14 A 010	HR 46048
FCO 14A010A	HR 46048
FCO 14 A 017	HR 7708
FCO 14 A 019	HR 46027
FCO 14A028	HR 8248
FCO 14 A 030	HR 7708
FCO 14 A 030 Ñ	HR 7708
FCO 14 A 030 E	HR 7708
FCO 14 A 031	HR 46072
FCO 14 A 037	HR 8219
FCO 14 A 042	HR 46089
FCO 14 A 042 Ñ	HR 46089
FCO 14 R 001	HR 7249
FCO 1412 E 03	HR 46006
FCO 1412 E 08	HR 7252
FCO 1412 ÅÞ	HR 7255
FCO 1414 E 08	HR 7252
FCO 2030 BE	HR 7246
FCR 25 A 003	HR 7623
FCR 25 A 003 R	HR 7623
FCR 25 A 005	HR 7680
FCR 25A005R	HR 7680

Тип ТДКС	Аналог HR
FCR 25 A 006	HR 7955
FCR 25 A 006 R	HR 7955
FCR 25 A 007	HR 7959
FCR 25 A 007 R	HR 7959
FCR 25 A 013	HR 7992
FCR 25 A 013 R	HR 7992
FCR 2615 AL	HR 7677
FCR 28 A 002	HR 7610
FCR 29 À 001	HR 8506
FCR 29 A 002	HR 7987
FCR 29 A 006	HR 7982
FCR 29 A 006 A	HR 7982
FCR 29 A 014	HR 7614
FCR 29 A 014 R	HR 7614
FCS 230 A 1	HR 46001
FCV 1010 E 02	HR 7273
FCV 14 C 001	HR 7520
FCV 14 Ñ 001 A	HR 7520
FCV 14 Ñ 003	HR 7560
FCV 1410	HR 8239
FCV 1410 E 03	HR 7127
FCV 1410 E 06	HR 8239
FCV 1410 E 07	HR 7336
FCV 1410 E 12	HR 7261
FCV 1410 E 12 A	HR 7261
FCV 1410 E 18	HR 8057
FCV 1411	HR 8239
FCV 1411 E 06	HR 8239
FCV 1412 E 15	HR 8095
FCV 1412 E 15/2	HR 8095
FCV 1412 E 17	HR 7029
FCV 1422 E 03	HR 8080
FCV 1422 L 01	HR 7094
FCV 15 Â 001	HR 46058
FCV 1610 E 02	HR 8067
FCV 20 A 001	HR 7898
FCV 20 A 002	HR 7577
FCV 20 A 014	HR 7266
FCV 20 Ñ 001	HR 7384
FCV 20 Ñ 001 R	HR 7384
FCV 20 Ñ 002	HR 7577
FCV 20 Ñ 002 P	HR 7577
FCV 20 Ñ 002 R	HR 7577
FCV 20 Ñ 002 RC	HR 7577
FCV 2010	HR 7357
FCV 2010 E 02	HR 7357
FCV 2010 E 04	HR 8092
FCV 2010 E 07	HR 7535
FCV 2010 Å 10	HR 8459
FCV 2011	HR 7357
FCV 2012 Â 10	HR 7358
FCV 2012 Å 10	HR 7358
FCV 2012 E 11	HR 7355

Тип ТДКС	Аналог HR
FCV 21 A 002	HR 7128
FCV 21 A 006	HR 8206
FCV 21 A 006 R	HR 8206
FCV 50 Â 01	HR 7094
FCV 50 Â 02	HR 7247
FD 00 A 03	HR 42065
FD 0002	HR 7624
FD 0003	HR 7624
FD 0003 A	HR 7624
FD 0039	HR 7875
FD 0094	HR 7874
FD 0113	HR 8364
FD 0125	HR 7713
FD 0125A	HR 7713
FD 0130	HR 7961
FD 0132	HR 7715
FD 0155	HR 7961
FD 0161	HR 7624
FD 0181	HR 8347
FD 0187	HR 7740
FD 0199	HR 7627
FD 02 A 51	HR 42062
FD 02 A 52	HR 42071
FD 02 05	HR 7712
FD 0206	HR 8360
FD 113	HR 8364
FD 125	HR 7713
FD 125 A	HR 7713
FD 125 D	HR 7713
FD 130	HR 7961
FD 132	HR 7715
FD 155	HR 7961
FD 161	HR 7624
FD 181	HR 8347
FD 187	HR 7740
FD 19061	HR 7217
FD 199	HR 7627
FD 2	HR 7624
FD205	HR 7712
FD 206	HR 8360
FD 206 AB	HR 8360
FD 206 DC	HR 8360
FD 3	HR 7624
FD 3 A	HR 7624
FD 39	HR 7875
FD 94	HR 7874
FDA 00 A 03	HR 42046
FDA 001-117 A	HR 42003
FDA 001-117 AA	HR 42004
FDA 004-1230	HR 46001
FDA 004-1230-A	HR 46001
FDA 006	HR 8458
FDA 006 N	HR 8458

Тип ТДКС	Аналог HR
FDA 013	HR 7869
FDA 013 HC	HR 7869
FDA 014	HR 7867
FDA 014 HC	HR 7867
FDA 0148 Ñ	HR 7867
FDA 017	HR 42043
FDA 017-111 Ñ	HR 42043
FDA 019	HR 42012
FDA 019 Â	HR 42012
FDA 019 Ñ	HR 42013
FDA 019-1170	HR 42012
FDA 019-1170 Â	HR 42012
FDA 019-1170 Ñ	HR 42013
FDA 024	HR 42082
FDA 024-111 A	HR 42082
FDA 06	HR 8458
FDA 06 N	HR 8458
FDA 075	HR 42070
FDA 075-1320	HR 42070
FDA 075-1320 A	HR 42070
FDA 087	HR 42051
FDA 087-303123-01	HR 42051
FDA 507	HR 46093
FDA 6	HR 8458
FDB 0003	HR 8365
FDB 01	HR 7712
FDB 03	HR 8365
FDB 05	HR 7712
FDB 1	HR 7712
FDB 3	HR 8365
FDB 5	HR 7712
FDC 014	HR 42028
FDC 014-111 A	HR 42028
FDC 018	HR 42030
FDC 018-1110	HR 42030
FDC 039	HR 46044
FDC 056-111 A	HR 42069
FDC 061	HR 42077
FDC 061-111 A	HR 42077
FDC 063	HR 42076
FDC 063-1170	HR 42076
FDR 11 Â 004	HR 42103
FDR 118-004	HR 42103
FE 2004	HR 8508
FE 2024	HR 7188
FE 7547 T	HR 46166
FEA 004	HR 46001
FEA 004 A	HR 46001
FEA 004-1230	HR 46001
FEA 004-1230-A	HR 46001
FEA 013	HR 46002
FEA 013-1090	HR 46002
FEA 026	HR 46044

Тип ТДКС	Аналог HR
FEA 026-1350	HR 46044
FEA 033	HR 7692
FEA 039	HR 46043
FEA 039-1370	HR 46043
FEA 047	HR 46005
FEA 047 Â	HR 46005
FEA 047-1380	HR 46005
FEA 048	HR 46004
FEA 048-1410	HR 46004
FEA 056	HR 46017
FEA 056 A	HR 46017
FEA 056-1370	HR 46017
FEA 059	HR 46024
FEA 059-1370	HR 46024
FEA 063	HR 7686
FEA 063 Â	HR 7686
FEA 065	HR 46056
FEA 065 A	HR 46056
FEA 065-141 A	HR 46056
FEA 065-141 AA	HR 46056
FEA 066	HR 46061
FEA 075	HR 7628
FEA 077	HR 46003
FEA 077-1380	HR 46003
FEA 089	HR 7842
FEA 128	HR 46081
FEA 147	HR 46137
FEA 181	HR 7775
FEA 181 A	HR 7775
FEA 188	HR 7495
FEA 188-420025-01	HR 7495
FEA 210	HR 7658
FEA 223	HR 7744
FEA 229	HR 46139
FEA 237	HR 7775
FEA 237 A	HR 7775
FEA 241	HR 7664
FEA 258	HR 46088
FEA 261	HR 46166
FEA 284	HR 46143
FEA 287	HR 46122
FEA 288	HR 7744
FEA 306	HR 46088
FEA 306 A	HR 46088
FEA 374	HR 46099
FEA 374 Ñ	HR 46099
FEA 410	HR 7972
FEA 426	HR 46156
FEA 426-1510	HR 46156
FEA 448	HR 8189
FEA 452	HR 46005
FEA 454	HR 46160
FEA 480	HR 46115

Тип ТДКС	Аналог HR
FEA 488	HR 8189
FEA 507	HR 46093
FEA 515	HR 46124
FEA 565	HR 46130
FEA 583	HR 46132
FEA 634	HR 7744
FEA 641	HR 46133
FEA 645	HR 46123
FEA 662	HR 46155
FEA 663	HR 46161
FEA 663 A	HR 46161
FEA 685	HR 46129
FEA 708	HR 46121
FEA 830	HR 46153
FEA 862	HR 46125
FEA 972	HR 46176
FEC 006	HR 46023
FEC 006-1150	HR 46023
FEC 009	HR 46026
FEC 009-1230	HR 46026
FEC 022	HR 46039
FEC 022-1230	HR 46039
FEC 033	HR 46090
FEC 033 A	HR 46090
FFA 76014 D	HR 46154
FFA 76014 L	HR 46154
FFA 76014 U	HR 46154
FFA 83012 D	HR 7826
FFA 83013 D	HR 7826
FFA 86012 A	HR 46143
FFA 86012 D	HR 46143
FFA 86012 D 1	HR 46143
FFA 86012 D 2	HR 46143
FFA 91001 M	HR 7710
FFA 93021 L	HR 7970
FFA 93034 L	HR 8307
FFA 95001 D	HR 46145
FFA 95001 H	HR 46145
FFA 95002 D	HR 46098
FFA 98001 D	HR 46145
FFA 98001 H	HR 46145
FGC 2045 BL	HR 7716
FK 0164	HRT 505
FK 1009	HR 7728
FKD 14 A 001	HR 46117
FKD 15 A 001	HR 46117
FKG 15 A 006	HR 46153
FKH 17 A 001	HR 46179
FKI 17 A 001	HR 46168
FKI 17 A 002	HR 46169
FKY 17 A 001	HR 46168
FKY 17 A 002	HR 46169
FL 12104-1	HR 7474

Тип ТДКС	Аналог HR
FL 2700	HR 7708
FL 2705	HR 7252
FL 2713	HR 7255
FL 2727	HR 46089
FL 2732 A	HR 8369
FL 2732 B	HR 8369
FM 0017	HR 8453
FM 0019	HR 6212
FM 0023	HR 8086
FM 0082	HR 2082
FM 0202	HR 1100
FM 0205	HR 2143
FM 0206	HR 1100
FM 0245	HR 2064
FM 0500	HR 5806
FM 0500 A	HR 5806
FM 0500 Â	HR 5806
FM 0502	HR 5804
FM 0502 Â	HR 5804
FM 0503	HR 5807
FM0503 A	HR 5807
FM 0503 Â	HR 5807
FM 0504	HR 5805
FM 0504 Ñ	HR 5805
FM 0510	HR 5803
FM 0513	HR 5802
FM 0518	HR 5802
FM 0519	HR 5801
FM 0523	HR 5808
FM 0524	HR 5809
FM 0530	HR 5802
FM 0533	HR 5800
FM 0595	HR 46058
FM 0619	HR 46058
FM 0623	HR 46114
FM 0638	HR 46163
FM 17	HR 8453
FM 19	HR 6212
FM 202	HR 1100
FM 23	HR 8086
FM 245	HR 2064
FM 245 A 407	HR 2064
FM 2812	HR 7614
FM 500 A	HR 5806
FM 500 Â	HR 5806
FM 502	HR 5804
FM 502 A	HR 5804
FM 502 Â	HR 5804
FM 503	HR 5807
FM 503 A	HR 5807
FM 504	HR 5805
FM 504 Â	HR 5805
FM 504 Ñ	HR 5805

Тип ТДКС	Аналог HR
FM 510	HR 5803
FM 513	HR 5802
FM 519	HR 5801
FM 530	HR 5802
FM 533	HR 5800
FMA 0002	HR 8402
FMC 1245 RL	HR 42046
FMC 20 Â 022	HR 7432
FMD 1235 AL	HR 42037
FMD 1235 BL	HR 42037
FMD 1245 DL	HR 42046
FMD 1245 RL	HR 42046
FMG 1235 BL	HR 42017
FMG 1235 CL	HR 42068
FMG 1235 FL	HR 42018
FMG 1245 AL	HR 42066
FMG 1435 CE	HR 42067
FMH 1235 DE	HR 2287 T32
FMH1245AL	HR 42060
FMH 1245 IL	HR 42071
FMH 1445 PL	HR 2287 T21
FMMPC 11-2001 A	HR 46127
FMMPC 11-2001 D	HR 46148
FMMPC 11-2001 E	HR 46127
FMMPC 11-2001 G	HR 46135
FMMPC 11-2001 J	HR 46148
FMMPC 51 M 1003 G	HR 46176
FMMPC 51-1003 D	HR 46148
FMMTC 61-1012 Â	HR 46159
FN 1419	HR 7695
FN 1419 A	HR 7695
FN 1528	HR 46117
FR 0027	HR 2272 R
FR 0029	HR 3615
FR 0057	HR 5126
FR 0066	HR 5126
FR 0075	HR 3615
FR 0082	HR 2082
FR 027	HR 2272 R
FR 029	HR 3615
FR 057	HR 5126
FS 230-009	HR 46001
FSA 14 A 003	HR 46091
FSA 17013 M	HR 7493
FSA 24006 S	HR 7770
FSA 24008 S	HR 7770
FSA 25002	HR 7725
FSA 25002 S	HR 7725
FSA 25023	HR 8514
FSA 25023 S	HR 8514
FSA 25027 S	HR 7912
FSA 26012 M	HR 7770
FSA 26013 M	HR 7935

Тип ТДКС	Аналог HR
FSA 28013 M	HR 7880
FSA 28014 M	HR 8301
FSA 28023 M	HR 7940
FSA 36012 M	HR 7880
FSA 37012 M	HR 8480
FSA 38019 S	HR 8491
FSA 38026 S	HR 8493
FSA 39012 S	HR 8300
FSJ 21 Â 001	HR 8512
FSM 27 A 001	HR 8511
FSN 14A 015	HR 8189
FSN 14 A 024	HR 46124
FSN 14 A 028	HR 46171
FSN 14 A 028 N	HR 46171
FSN 14 A 029	HR 46123
FSN 14 A 029 F	HR 46123
FSN 14 A 029 S	HR 46123
FSN 14 Â 027	HR 46125
FSN 14 Â 027 N	HR 46125
FSN 15 A 008	HR 46122
FSN 15 A 008 F	HR 46122
FSN 15 A 008 S	HR 46122
FSN 15 Â 022	HR 46129
FSN 15 Â 022 N	HR 46129
FSN 15 Â 045	HR 46121
FSN 15 Â 045 N	HR 46121
FST 1125 F 012/64	HR 6012
FST 1125 F 120/64	HR 6059
FST 1125 F 640/64	HR 6076
FST 1125-110	HR 6076
FSV 14 A 001	HR 8207
FSV 14 A 004	HR 8491
FSV 14 A 004 H	HR 8491
FSV 14 A 004 S	HR 8491
FSV 14001	HR 8207
FSV 20 A 001	HR 7898
FSV 20 A 001 A	HR 7898
FSV 20 A 001 D	HR 7898
FSV 20 Â 001	HR 8481
FSV 20 Â 001 A	HR 8170
FSV 20 Â 001 AS	HR 8170
FSV 20 Â 001 S	HR 8170
FSV 20 Â 013	HR 8438
FSY 17 A 001	HR 46152
FSY 17 A 004	HR 46169
FT 0002	HR 46154
FT 1004 Â	HR 42056
FTH 29 A 001	HR 7968
FTH 29 A 001 H	HR 7968
FTH 29 A001 S	HR 7968
FTH 29 A 002	HR 7974
FTH 29 A 013	HR 8494
FTH 29 A 013 A	HR 8494

Тип ТДКС	Аналог HR
FTH 29 A 013 G	HR 8494
FTH 29 A 013 S	HR 8494
FTI 14 A 005	HR 7933
FTI 14 A 005 A	HR 7933
FTK 14 A 004	HR 7852
FTK 14 A 004 P	HR 7852
FTK 14004 P	HR 7852
FTK 20 R 002	HR 8093
FTK 21 Â 003	HR 8492
FTK 21 Â 003 A	HR 8492
FTK 21 Â 003 AS	HR 8492
FTK 21 Â 003 S	HR 8492
FTMPC 11 Ò 6238 L	HR 8164
FTN 21 A 001	HR 7351
FTO 14 A 010	HR 46048
FTO 14 A 041	HR 7937
FTQ 14 A 003 A	HR 7786
FTQ 17 A 003 A	HR 7786
FTR 29 A 002	HR 8214
FTR 29 A 003	HR 8393
FTS 14 A 003	HR 46085
FTS 14 A003 D	HR 46051
FTS 14 A 005	HR 46054
FTS 14 A 007	HR 46054
FTS 14A010	HR 46084
FTS 14 A 010 A	HR 46084
FTS 14 A 013	HR 46053
FTS 14 A 013 A	HR 46053
FTS 777 D	HR 9365
FTSPN 11 E 8001 A	HR 7896
FTSPN 13 T 8005 E	HR 8123
FTX 14 A 005	HR 8247
FTX 14 A 015	HR 46089
FUH 29 A 001	HR 8212
FUH 29 A 001 S	HR 8212
FUH 29 A 003	HR 8477
FUH 29 A 003 S	HR 8477
FUH 29 A 004	HR 8379
FUH 29 A 004 S	HR 8379
FUV 20 A 002	HR 7577
FUV 20 A 006	HR 8036
FUV 20 A 006A	HR 8036
FUV 20 A 009	HR 7503
FUV 20 Ñ 001	HR 8519
FUY 20 A 001	HR 7950
FVC 2012 Å 10	HR 7358
FWK 350	HRT 301
FXB 0012	HR 8440
F2-01	HR 2053
G 20030	HR 6385
G 31100040	HR 7258
G 3939	HR 6075
G 4298	HR 6193

Тип ТДКС	Аналог HR
G 4797-00	HR 7238
G 5012-01	HR 8157
G 5679-01	HR 8280
G-6541-01	HR 8037
GN 378 773	HR 7377
GN 378 775	HR 6201
GN 378773	HR 7377
GN 378775	HR 6201
GN 413 799	HR 7565
GN 413799	HR 7565
GN 414 637	HR 7398
GN 414637	HR 7398
GN 415 855	HR 7398
GN 415855	HR 7398
GN 416 958	HR 7398
GN 416958	HR 7398
GN 423 971	HR 9821
GN 423 972	HR 7934
GN 423971	HR 9821
GN 423972	HR 7934
GN 425 765	HR 7924
GN 425 766	HR 7924
GN 425765	HR 7924
GN 425766	HR 7924
GR 581-586	HRT 202
GS FCB 154 164 E	HR 7608
GS FCC 154 165 D	HR 7984
GS 154 165 D	HR 7984
GS-FCB 154 164 E	HR 7608
GT 003	HR 2282 T3
GT 004	HR 7059
GT 012	HR 7181
GT 042	HR 2274 T37S
GT 3015	HR 7673
GT 42	HR 2274 T37S
GTA 4008	HR 6385
GTA 5001	HR 6130
GTA 5002	HR 6018
GTA 5003	HR 6019
GTA 5005 Â	HR 6232
GTA 5007	HR 6126
GTA 5010	HR 6310
GTA 5011	HR 6311
GTA 5015	HR 6129
GTA 5015 A	HR 6129
GTA 5017	HR 6066
GTA 5018	HR 6061
GTA 5019	HR 6130
GTA 5021	HR 6020
GTA 5028	HR 6041
GTA 5029	HR 6046
GTA 5031	HR 6194
GTA 5031/B	HR 6194

Тип ТДКС	Аналог HR
GTA 5033	HR 6225
GTA 5033/B	HR 6208
GTA 5036	HR 6192
GTA 5040	HR 6240
GTA 5306	HR 6067
GTA 5307	HR 6256
H 32-01	HR 6567
H 32-02	HR 6590
H 32-10	HR 6593
H 32-11	HR 6594
H 32-11 D	HR 6594
H 32-13	HR 6560
H 32-16	HR 6585
H 32-17	HR 6609
H 32-19	HR 6620
H 32-20	HR 6569
H 32-24	HR 6597
H 32-32	HR 6632
HA 166 63	HR 2265
HA 166 65	HR 2267
HRF 1060	HR 2290 T1
I 09-0502A-AA	HR 7483
I 09-0502A-00	HR 7483
I 09-0503A-AA	HR 7452
I 09-0503A-00	HR 7452
I 12-0501A-AA	HR 7452
I 12-0501A-00	HR 7452
I 12-0502A-AA	HR 7483
I 12-0502A-00	HR 7483
I 66022	HR 3085
I 66024	HR 3085
I 66030	HR 3085
I 66032	HR 3085
I 66036	HR 3085
I 66039	HR 3085
I 66040	HR 3085
I 66041	HR 3085
I 66055	HR 3085
I 66072	HR 3085
IP 12001	HR 2290 T1
IP 14002	HR 46089
IP 14003	HR 7764
IP 14004	HR 7708
IP 14009	HR 46045
IP 14011	HR 7972
IP 14012	HR 46098
IP 14014	HR 46091
IP 14017	HR 7693
IP 14018	HR 46143
IP 14021	HR 8189
IP 14022	HR 46141
IP 14023	HR 46127
IP 14023 Â	HR 46127

Тип ТДКС	Аналог HR
IP 14024	HR 46145
IP 14027	HR 8369
IP 14028	HR 46005
IP 14029	HR 46096
IP 14032	HR 7937
IP 14033	HR 7664
IP 14034	HR 46147
IP 14035	HR 46088
IP 14039	HR 7658
IP 14044	HR 7744
IP 14045	HR 46117
IP 14046	HR 7826
IP 14047	HR 46140
IP 14048	HR 7194
IP 14052	HR 7764
IP 14053	HR 46132
IP 14059	HR 7686
IP 14060	HR 7664
IP 14061	HR 7744
IP 14064	HR 7798
IP 14066	HR 46043
IP 14067	HR 7933
IP 14070	HR 46124
IP 14071	HR 46119
IP 14072	HR 46148
IP 14075	HR 46123
IP 14076	HR 7664
IP 14078	HR 46153
IP 14079	HR 46148
IP 14080	HR 46175
IP 14103	HR 46165
J 020477	HRT 509
J 2432981	HR 7132
J 2433752	HR 7167
J 2435063	HR 7778
J 2435064	HR 7831
J 2436626	HR 8362
J 2436792	HR 7836
J 2436795	HR 7821
J 2436798	HR 7821
JD 212	HR 1843/87
JE 001	HRT 202
JE 002	HRT 202
JE 0021	HRT 205
JE 0029	HRT 210 BF
JE 0032	HRT 209
JF 0101-0701	HR 8183
JF 0101-0716	HR 7971
JF 0208-0205	HR 8205
JF 0208-0208 Ñ	HR 8466
JF 0208-0210 A	HR 8397
JF 0208-0218	HR 7971
JF 0208-0218 A	HR 7971

Тип ТДКС	Аналог HR
JF 0208-0218 Ñ	HR 7971
JF 0208-0230	HR 7971
JF 0501-0301	HR 8358
JF 0501-0301 A	HR 8358
JF 0501-0500 Â	HR 7918
JF 0501-1204	HR 8397
JF 0501-1212	HR 8358
JF 0501-1215	HR 7918
JF 0501-1928	HR 8517
JK 005	HRTRECTIF.20KV
JT 122	HR 6227
JT 124	HR 6225
JT 126	HR 6359
JT 128	HR 8197
JT 135	HR 7367
JT 140	HR 7387
JT 145	HR 7365
JT 154	HR 8015
JT 155	HR 8017
JT 156	HR 8018
JT 159	HR 7770
JT 160	HR 8016
JT 161	HR 7365
JT 162	HR 8059
JT 163	HR 8052
JT 164	HR 7849
JT 165	HR 8265
J 2432981	HR 7132
J 2433751	HR 7173
J 2433752	HR 7167
J 2435064	HR 7831
J 2436626	HR 8362
J 2436792	HR 7836
J 2436796	HR 7835
J 2436798	HR 7821
Ê 1228	HR 16514
KA 12-13	HR 1662
KA 12/520	HR 1662
KA 6/500	HR 1662
KF 2825 G	HR 42019
KF 48120 A	HR 46043
KF 48193 P	HR 7858
KF 58383 P	HR 8258
KF 58390 P	HR 8246
KF 58395 S	HR 7497
KF 74163 S	HR 7675
KF 7452 S	HR 6470
KF 9503 Ñ	HR 7664
KFJ 9238 A	HR 46141
KFJ 9303 Ñ	HR 7664
KFJ 9320 Ñ	HR 7664
KFJ 9503 Ñ	HR 7664
KFS 20867	HR 42020

Тип ТДКС	Аналог HR
KFS 20989	HR 2287 T12
KFS 21504 Â	HR 42009
KFS 48120 A	HR 46043
KFS 60224 Â	HR 46043
KFS 60224 Â 15	HR 46043
KFS 60226	HR 7455
KFS 60226 Â	HR 7494
KFS 60229	HR 8147
KFS 60266	HR 7468
KFS 60266 Â	HR 7468
KFS 60280	HR 7767
KFS 60282	HR 7679
KFS 60288	HR 7474
KFS 60289	HR 7474
KFS 60291	HR 8508
KFS 60348 Â	HR 7457
KFS 60348 S	HR 7457
KFS 60353	HR 7747
KFS 60371	HR 7437
KFS 60371 A	HR 7648
KFS 60371 Â	HR 7437
KFS 60371 Ñ	HR 7437
KFS 60371 D	HR 7437
KFS 60391	HR 7435
KFS 60455 A	HR 7690
KFS 60455 Â	HR 7690
KFS 60455 Ñ	HR 7434
KFS 60455 E	HR 7434
KFS 60490	HR 7995
KFS 60505	HR 7463
KFS 60505 A	HR 7463
KFS 60506	HR 7609
KFS 60506 A	HR 7444
KFS 60506 Â	HR 7609
KFS 60534 A	HR 7433
KFS 60534 Â	HR 7433
KFS 60559	HR 46045
KFS 60581 Â	HR 7439
KFS 60581 Ñ	HR 7439
KFS 60636	HR 8349
KFS 60636 D	HR 8349
KFS 60676	HR 7736
KFS 60676 A	HR 7736
KFS 60717	HR 8178
KFS 60769	HR 7605
KFS 60802	HR 7475
KFS 60807 A	HR 7695
KFS 60823 Ñ	HR 7459
KFS 60832	HR 7246
KFS 60847	HR 7929
KFS 60847 A	HR 7929
KFS 60854	HR 7695
KFS 60893	HR 7608

Тип ТДКС	Аналог HR
KFS 60893 Â	HR 7608
KFS 60899	HR 7750
KFS 60909	HR 7217
KFS 60909 A	HR 7217
KFS 61043	HR 7199
KFS 61107	HR 46140
KFS 61107 A	HR 46140
KFS 61140	HR 7708
KFS 61140 A	HR 7708
KFS 61164	HR 7985
KFS 61189	HR 7995
KFS 61202	HR 46100
KFS 61202 A	HR 46100
KFS 61240	HR 7695
KFS 61254	HR 7695
KFS 61410	HR 46172
KFS 61424	HR 8177
KFS 61424 A	HR 8177
KFT 2 AB 118 F	HR 8513
KFT 2 AB 119 F	HR 8513
KFT 3 AB 054 F	HR 8473
KFT 4 AB 005	HR 8322
KFT 4 AB 005 PMP	HR 8322
KFT 4 AB 055 F	HR 8429
KJF 9238 A	HR 46141
KJF 9303 Ñ	HR 7664
KJF 9320 Ñ	HR 7664
KJF 9503 Ñ	HR 7664
KJF 9581 A	HR 7664
KON 30000206	HR 8447
KR 347 54	HR 2267
KR 359 75	HR 2265
KST 806 Y 0	HRT 507
KST 806 Z 0	HRT 507
KT 10	HRT 202
KT 10 D 8	HRT 202
KT 10 T 0	HRT 202
KT 10.001	HR 7618
KT 10.002	HR 7616
KT 10.003	HR 7879
ÊÒ 101	HRT202
ÊÒ 101 Ò 0	HRT202
ÊÒ 11.000	HR 8108
ÊÒ 11.001	HR 8098
ÊÒ 11.002	HR 7986
ÊÒ 11.003	HR 8097
ÊÒ 12.001	HR 8266
ÊÒ 13.000	HR 8394
ÊÒ 14.000	HR 7740
ÊÒ 14.002	HR 7713
ÊÒ 14.005	HR 8458
ÊÒ 1895-641 WO	HRT 507
ÊÒ 1897-641-0	HRT 245 BS

Тип ТДКС	Аналог HR
ÊÒ 1897-641-000	HRT 245 BS
ÊÒ 1897-641-2	HRT 245 BS
ÊÒ 1897-641-3	HRT 240 BS
ÊÒ 1897-641-300	HRT 240 BS
ÊÒ 20.000	HR 7708
ÊÒ 20.001	HR 46089
ÊÒ 20.005	HR 7693
ÊÒ 20.006	HR 46126
ÊÒ 20.008	HR 46117
ÊÒ 20.009	HR 46148
ÊÒ 20.010	HR 46127
ÊÒ 2000-641	HRT 209
ÊÒ 2000-641-005	HRT 209
ÊÒ 2000-641-006	HRT 209
ÊÒ 2001	HR 7662
ÊÒ 2002	HR 7649
ÊÒ 2003	HR 7259
ÊÒ 2004	HR 8257
ÊÒ 2005	HR 7662
ÊÒ 2006	HR 7660
ÊÒ 2007	HR 7659
ÊÒ 2008	HR 7650
ÊÒ 2009	HR 7662
ÊÒ 2010	HR 7662
ÊÒ 2011	HR 7962
ÊÒ 2012	HR 7963
ÊÒ 2013	HR 8252
ÊÒ 2014	HR 8255
ÊÒ 205	HRT 202
ÊÒ 205 Ò 0	HRT 202
ÊÒ 206	HRT 203
ÊÒ 206 D 6	HRT 203
ÊÒ 206 S 1	HRT 203
ÊÒ 206 Ò 0	HRT 203
ÊÒ 206 Ò 1	HRT 203
ÊÒ 206 ÒÎ	HRT 203
ÊÒ 206-51	HRT 203
ÊÒ 2096-641	HRT 210 BF
ÊÒ 2096-641-000	HRT 210 BF
ÊÒ 2097-641-0	HRT 222 BS
ÊÒ 2097-641-000	HRT 222 BS
ÊÒ 2097-641-1	HRT 222 BS
ÊÒ 2097-641-100	HRT 222 BS
ÊÒ 2097-641-2	HRT 222 BS
ÊÒ 2097-641-200	HRT 222 BS
ÊÒ 2097-641-3	HRT 226 BS
ÊÒ 2097-641-321	HRT 226 BS
ÊÒ 2097-641-345	HRT 226 BS
ÊÒ 2097-642-0	HRT 225 ÂÐ
ÊÒ 2097-642-004	HRT 225 ÂÐ
ÊÒ 2097-642-008	HRT 225 ÂÐ
ÊÒ 2097-642-1	HRT 225 ÂÐ
ÊÒ 2097-642-2	HRT 225 ÂÐ

Тип ТДКС	Аналог HR
ÊÒ 2097-642-3	HRT 230 ÂÐ
ÊÒ 2097-642-307	HRT 230 ÂÐ
ÊÒ 2097-642-308	HRT 230 ÂÐ
ÊÒ 2097-642-310	HRT 230 ÂÐ
ÊÒ 2097-642-311	HRT 231 ÂÐ
ÊÒ 2097-642-314	HRT 230 ÂÐ
ÊÒ 2097-642-317	HRT 230 ÂÐ
ÊÒ 2097-642-321	HRT 227 ÂÐ
ÊÒ 2097-642-323	HRT 227 ÂÐ
ÊÒ 2097-642-328	HRT 230 ÂÐ
ÊÒ 2097-642-329	HRT 227 ÂÐ
ÊÒ 2097-642-338	HRT 227 ÂÐ
ÊÒ 2097-642-364	HRT 227 ÂÐ
ÊÒ 2097-642-366	HRT 227 ÂÐ
ÊÒ 2097-642-368	HRT 227 ÂÐ
ÊÒ 2097-642-380	HRT 227 ÂÐ
ÊÒ 21	HRT 202
ÊÒ 21 Ò 0	HRT 202
ÊÒ 21 ÒÎ	HRT 202
ÊÒ 211	HRT 202
ÊÒ 211 UO	HRT 203
ÊÒ 3001	HR 7136
ÊÒ 3002	HR 7164
ÊÒ 3003	HR 6383
ÊÒ 3004	HR 8109
ÊÒ 3005	HR 8110
ÊÒ 3006	HR 8112
ÊÒ 3007	HR 8113
ÊÒ 3009	HR 8111
ÊÒ 3010	HR 8115
ÊÒ 3011	HR 8114
ÊÒ 3013	HR 8468
ÊÒ 306	HRT 203
ÊÒ 306 Ò 0	HRT 203
ÊÒ 306 ÒÎ	HRT 203
ÊÒ 4002	HR 7656
ÊÒ 4003	HR 7802
ÊÒ 4004	HR 7656
ÊÒ 5001	HR 7313
ÊÒ 5002	HR 7310
ÊÒ 5003	HR 8239
ÊÒ 5004	HR 7535
ÊÒ 5005	HR 7484
ÊÒ 6001	HR 7888
ÊÒ 6002	HR 7888
ÊÒ 6003	HR 7892
ÊÒ 6004	HR 8099
ÊÒ 6005	HR 7883
ÊÒ 6006	HR 7468
ÊÒ 6007	HR 7494
ÊÒ 6008	HR 7890
ÊÒ 6009	HR 7887
ÊÒ 6010	HR 8103

Тип ТДКС	Аналог HR
ÊÒ 6011	HR 7889
ÊÒ 6012	HR 8101
ÊÒ 6013	HR 8102
ÊÒ 6014	HR 8104
ÊÒ 6015	HR 8106
ÊÒ 6016	HR 7468
ÊÒ 6017	HR 8295
ÊÒ 6018	HR 7456
ÊÒ 6019	HR 7879
ÊÒ 6020	HR 8283
ÊÒ 6021	HR 8261
ÊÒ 6022	HR 8105
ÊÒ 6023	HR 7891
ÊÒ 7001	HR 7455
ÊÒ 7002	HR 7094
ÊÒ7003	HR 7787
ÊÒ 7004	HR 7455
ÊÒ 7005	HR 7468
ÊÒ 7006	HR 7984
ÊÒ 7007	HR 7608
ÊÒ 7008	HR 7737
ÊÒ 7009	HR 7484
ÊÒ 7010	HR 7254
ÊÒ 7012	HR 7455
ÊÒ 7013	HR 7468
ÊÒ 7014	HR 8303
ÊÒ 7016	HR 7443
ÊÒ 8001	HR 7841
ÊÒ 8002	HR 6645
ÊÒ 806 Ò 0	HRT 507
ÊÒ 806 ÒÎ	HRT 507
ÊÒ 9001	HR 6364
ÊÒ 9002	HR 6131
ÊÒ 9003	HR 6363
ÊÒ 9004	HR 6384
ÊÒ 9005	HR 6266
ÊÒ 9006	HR 6266
ÊÒ 9008	HR 8142
ÊÒ 9009	HR 8143
ÊÒ 9010	HR 8142
ÊÒ 9014	HR 7531
ÊÒÂ 805 FR 33	HRT 242 ÂÐ
ÊÒÂ 806 FR 33	HRT 242 ÂÐ
ÊÒÂ 806 ÌÎ FR 30	HRT 242 ÂÐ
ÊÒÂ 806 NO FR 30	HRT 242 ÂÐ
ÊÒÂ 806 0-FR-0	HRT 245 BS
ÊÒÂ 806 ÐÎ FR 30	HRT 242 ÂÐ
ÊÒÂ 806 ÐÎ FR 30/7	HRT 241 ÂÐ
ÊÒÂ 806 ÐÎ FR 33	HRT 242 ÂÐ
ÊÒÂ 806 ÐÎ FR 337	HRT 225 ÂÐ
ÊÒÂ 806 ÒÎ	HRT 218 Â
ÊÒÂ 806 ÒÎ FR 0	HRT 245 BS
ÊÒÂ 806 ÒÎ FR 30	HRT 242 ÂÐ

Тип ТДКС	Аналог HR
ÊÒÂ 806 ÒÎ 18	HRT 218 Â
ÊÒÂ 806 ÒÎ 18 FR	HRT 242 ÂÐ
ÊÒÂ 806 TO-FR-0	HRT 218 Â
ÊÒÂ 806 WO	HRT 241 ÂÐ
ÊÒÂ 806 WO 22	HRT 242 ÂÐ
ÊÒÂ 806 ÕÎ	HRT 245 BS
ÊÒÐ 806 ÒÎ	HRT 245 BS
ÊÒÐ 806 ÒÎ FR 0	HRT 245 BS
ÊÒÐ 806 ÒÎ 18	HRT 245 BS
ÊÒÐ 806 ÕÎ	HRT 245 BS
KTS 801 Ò 1 FR 56 L	HRT 508 Ð
KTS 805	HRT 205
KTS 805 FR	HRT 505 Ð
KTS 805 FR 56 L	HRT 205 Ð
KTS 805 FR 56 L+R	HRT 205 Ð
KTS 805 FR 56 R	HRT 205 Ð
KTS 805 ÒÎ	HRT 205
KTS 805 ÒÎ FR 56 L	HRT 205 Ð
KTS 805 ÒÎ FR 56 R	HRT 508 PD
KTS 805 TO FR 68 L7	HRT 508 P
KTS 805 VO	HRT 205
KTS 806	HRT 507
KTS 806 EO	HRT 216 A
KTS 806 FR 56	HRT 216 P
KTS 806 FR 56 L	HRT 216 P
KTS 806 FR 56 R	HRT 216 P
KTS 806 MO FR 30	HRT 242 BP
KTS 806 NO	HRT 507
KTS 806 PO FR 30	HRT 242 BP
KTS 806 Ò 1	HRT 507
KTS 806 Ò 1 FR 56 L	HRT 216 P
KTS 806 Ò 1 FR 56 R	HRT 216 P
KTS 806 Ò 2 FR 75 L	HRT 508 P
KTS 806 TL	HRT 507
KTS 806 TO	HRT 216 A
KTS 806 TO FR 18	HRT 242 BP
KTS 806 TO FR 30	HRT 242 BP
KTS 806 TO FR 56 L	HRT 508 P
KTS 806 TO FR 56 R	HRT 508 PD
KTS 806 TO FR 68L7	HRT 508 P
KTS 806 T1	HRT 507
KTS 806 T1 FR 56 L	HRT 216 P
KTS 806 T1 FR 56 R	HRT 216 PD
KTS 806 T2	HRT 507
KTS 806 T2 FR L	HRT 216 P
KTS 806 T2 FR 75 L	HRT 508 P
KTS 806 VO	HRT 507
KTS 806 WO	HRT 507
KTS 806 WO 22	HRT 242 BP
KTS 806 XO	HRT 507
KTS 806 YO	HRT 507
KTS 806 ZO	HRT 216 Â
KV 301	HRT 201

Тип ТДКС	Аналог HR
KV 301 R	HRT 201
KV 302	HRT 201
KV 302 R	HRT 201
KY 03310	HR 3213
KY 03310	HR 3213
L 000697801	HR 6207
L 301	HR 2280 T7S
L 310003	HR 5566
L 310012	HR 2085/15
L 310021	HR 6076
L 380067	HR 7132
L 380076	HR 7173
L 4 FD 8001	HR 7712
L 4 FDB 001	HR 7712
L 40 A 00100	HR 7619
L 40 A 00101	HR 7619
L 40 A 00600	HR 7726
L 40 A 00610	HR 8507
L 40 A 00700	HR 8319
L 40 A 00710	HR 8319
L 40 A 00711	HR 8319
L 40 Â 00660	HR 8516
L 40 Â 02401	HR 8510
L 40 Â 02610	HR 7739
L 40 Â 03900	HR 7740
L 40 Â 05500	HR 8328
L 40 Â 05610	HR 8210
L 40 Â 05700	HR 8439
L 40 Â 06600	HR 8516
L 7000-0026	HR 7898
L 9663	HR 3615
LCE CF 0724 A	HR 46143
LE 5854 B 1	HR 46115
LE A 5340 X 1	HR 46156
LF 0108 BM	HR 19007
LF 5632/MF2	HR 1687
LM 1458	HR 2458
LM 1459	HR 2459
LM 1460	HR 2460
LM 2025 L	HR 2267
LM 2025 R	HR 2267 R
LM 2025 RS	HR 2267 RS
LM 2025 SRI	HR 2267 RSI
LM 2025 V	HR 2267
LM 2025/2/3	HR 2267-2
LM 2031/22	HR 2031/22
LM 2036	HR 2266 R
LM 2036/1	HR 2270 V1
LM 2036/2	HR 2270 V2
LM 2036/3	HR 2270 V3
LM 2036/37	HR 2272 R
LM 2063/00	HR 2063/00
LM 2080	HR 2080

Тип ТДКС	Аналог HR
LM 2080/00	HR 2080/00
LM 2080/10	HR 2080/10
LM 2080/15	HR 2080/15
LM 2101	HR 5126
LM 2106	HR 5163
LM 2107	HR 5157
LM 2110	HR 2110
LM 2461	HR 2461
LM 3042	HR 2268 TRSI
LM 3042/V	HR 2268 RSI
LM 3042/1	HR 2268 T1RSI
LM 3051	HR 2274 TRSI
LM 3051/10 S	HR 2274 T10S
LM 3051/11	HR 2274 T11RSI
LM 3051/12	HR 2274 T12RSI
LM 3051/3	HR 2274 T3RSI
LM 3051/4	HR 2274 T4RSI
LM 3051/8	HR 2274 T8RSI
LM 3051/9	HR 2274 T9C RSI
LM 3069/15	HR 0069 T15RSI
LM 3069/17	HR 0069 T17RSI
LM 3072	HR 2273 TS
LM 3072/13	HR 2273 T13RSI
LM 3102	HR 5505
LM 3107	HR 5515
LM 3107/04	HR 3107
LM 3107/20	HR 5572
LM 3107/47	HR 5565
LM 3108	HR 5512
LM 3112/S	HR 3112 TS
LM 3115	HR 2450
LM 3119/47	HR 5566
LM 3122	HR 3122 RSI
LM 3123	HR 5523
LM 3126	HR 5526
LM 3127	HR 5527
LM 3135	HR 2135
LM 3154	HR 5554
LM 3160	HR 5560
LM 3164	HR 5564
LM 3168	HR 5568
LM 3169	HR 5569
LM 3172	HR 5572
LM 3176	HR 5576
LM 3183	HR 5583
LM 3248/S	HR 2277 TS
LM 3248/7S	HR 2277 T7S
LM 3269/2	HR 2269 T2RSI
LM 3269/5	HR 2269 T5RSI
LM 3275/S	HR 2275 R
LM 3279/S	HR 2279 TS
LM 3279/1S	HR 2279 T1S
LM 3279/2S	HR 2279 T2S

Тип ТДКС	Аналог HR
LM 3279/5S	HR 2279 T5SR
LM 3279/6S	HR 2279 T6SR
LM 3368/2	HR 0068 T2S
LM 3369/1	HR 0069 T1RSI
LM 3369/14	HR 0069 T14S
LM 3369/3S	HR 0069 T3RSI
LM 3448	HR 5148
LM 3465	HR 5165
LM 3466	HR 5166
LM 3469	HR 0071 TRSI
LM 3469/1	HR 0071 T1RSI
LM 3469/3S	HR 0071 T3RSI
LM 3473	HR 5173
LM 3508	HR 1117
LM 3509	HR 1125
LM 3510	HR 1127
LM 3511	HR 1177
LM 3512	HR 1120
LM 3540	HR 1857
LM 3643	HR 1514
LM 3768	HR 0068 TRSI
LM 4044/20	HR 1544/20
LM 4044/26	HR 1544
LM 4044/27	HR 1544
LM 4069	HR 1367 T1
LM 4611	HR 1303
LM 5023	HR 2181
LM 5317	HR 2151
LM 8612	HR 9648
LM 86120 A	HR 9655
LM 86189/02	HR 9404
LM 8651	HR 9644
LM 86510	HR 9659
LM 8712	HR 9633
LM 8720/02	HR 9639
LM 8816	HR 9601
LM 8916	HR 9538
LM 8941	HR 9539
LM 8941-00	HR 9540
LM 9077	HR 2171
LM 9425	HR 2265
LQ 0002 CIA	HR 19043
LR 61331	HR 46036
LS 33 G 4 Ñ	HR 7503
LT 3509	HR 1125
LZ 046 A 025 Ê	HR 46021
LZ 054 A 000	HR 2287 T11
LZ 065 A 114 Ò	HR 42081
LZ 076 A 008	HR 46008
LZ 076 A 008 S	HR 46008
LZ 132 A 614 T-A	HR 7735
LZ 174 A 100 Ò	HR 46137
LZ 174 A 220 Ò	HR 7698

Тип ТДКС	Аналог HR
LZ 210 A 008 A	HR 46131
LZ 210A 008 L	HR 46131
LZ 210 A 008 Ò	HR 46131
LZ 250 A 00 P	HR 46155
LZ 250 A 000 P	HR 46155
LZ 250 A 013 J	HR 46155
LZ 250 A 013 P	HR 46155
LZ 250 A 013 Ò	HR 46155
LZ 276 A 002 J	HR 46173
LZ 276 A 002 Ò	HR 46173
M 10-01	HR 7214
M 10-02	HR 7230
M 10-03	HR 7231
M 10-04	HR 7224
Ì 10-05	HR 7225
Ì 10-06	HR 8166
Ì 10-07	HR 8066
Ì 10-08	HR 8074
Ì 10-09	HR 7353
Ì 10-10	HR 7253
Ì 10-13	HR 8000
Ì 10-15	HR 7253
Ì 10-20	HR 7230
Ì 10-40	HR 7224
Ì 10-50	HR 7225
Ì 12-02	HR 7127
Ì 12-04	HR 7140
Ì 12-04-400	HR 7140
Ì 12-04-420	HR 7140
Ì 12-05	HR 7378
Ì 12-06	HR 7378
Ì 12-08	HR 6450
Ì 12-10	HR 7295
Ì 12-100	HR 7376
Ì 12-101	HR 7394
Ì 12-105	HR 8006
Ì 12-11	HR 7228
Ì 12-110	HR 8010
Ì 12-111	HR 7394
Ì 12-121	HR 8010
Ì 12-123	HR 8336
Ì 12-126	HR 7578
Ì 12-127	HR 7566
Ì 12-137	HR 8368
Ì 12-15	HR 7202
Ì 12-18	HR 7218
Ì 12-19	HR 7287
Ì 12-20	HR 8165
Ì 12-24	HR 7223
Ì 12-26	HR 7227
Ì 12-28	HR 7131
Ì 12-39	,HR 8157
Ì 12-39 À	HR 8157

Тип ТДКС	Аналог HR
Ì 12-45	HR 7229
Ì 12-46	HR 7351
Ì 12-72	HR 7397
Ì 12-75	HR 8077
Ì 12-77	HR 6590
Ì 12-85	HR 7344
Ì 12-92	HR 7386
Ì 12-93	HR 7195
Ì 12-94	HR 7218
Ì 12-96	HR 8007
Ì 12-97	HR 8055
Ì 12-98	HR 8376
Ì 12-99	HR 7128
M186N	HR 42012
Ì 241691	HR 7443
Ì 25-6 W	HRT 202
Ì 29201.024.01	HR 5706
Ì 29201.029.01	HR 6500
Ì 29201.029.02	HR 6502
Ì 29201.029.04	HR 6503
Ì 29201.029.05	HR 6504
Ì 29201.029.11	HR 6515
Ì 29201.029.11 AL	HR 6515
M 29201.029.51 A	HR 6513
M 29201.029.52 A	HR 6574
M 29201.029.52 H	HR 6574
M 29201.029.58	HR 6522
M 29201.029.60	HR 6519
M 29201.031.54 Â	HR 6572
M 29201.033.01	HR 6521
M 29201.680.01	HR 6601
M 29221.022.03	HR 5707
M 29221.022.03 Â	HR 5707
M 29221.029.52	HR 6574
M 29221.029.52 A	HR 6574
M 29221.029.52 H	HR 6574
M 29221.029.59 A	HR 6517
M 29221.029.60	HR 6519
M 29221.031.54	HR 6572
M 29221.031.56	HR 6595
M 29221.031.56 A	HR 6595
M 29221.033.01	HR 6521
M 29221.680.01	HR 6601
M 32-02	HR 6590
M 32-02 Ñ	HR 6590
M 374392	HR 46167
MAD810M180HO	HR 7026
MA5TH0000061	HR 6385
MC-FBM 003	HR 2290 T1
MCFT 404	HR 46012
MCFT 506	HR 46032
MCFT 805	HR 46002
MCFT 808	HR 46031

Тип ТДКС	Аналог HR
MD 044 Â	HR 42051
MD 080 A	HR 46030
MD 084 A	HR 42116
MD 084 Â	HR 42075
MD 091 A	HR 42045
MD 093A	HR 42088
MD 104 Â	HR 42047
MD 119 A	HR 46046
MD 126 Â	HR 46064
MD 144 A	HR 46032
MD 148 A	HR 42020
MD 164 A	HR 42057
MD 245 Â	HR 42050
MDF 10/358	HR 2290 T1
ME/0330-00	HR 7142
ME/0330-01	HR 42006
ME/0330-02	HR 42017
ME/0330-04	HR 42041
ME/0330-05	HR 42059
ME/0330-06	HR 42034
ME/0330-07	HR 2287 T11
ME/0330-08	HR 42031
ME/0330-09	HR 42032
ME/0330-10	HR 2287 T17
ME/0330-11	HR 46029
ME/0330-13	HR 42112
ME/0330-14	HR 42000
ME/0330-15	HR 42021
ME/0330-16	HR 42023
ME/0330-17	HR 42022
ME/0330-18	HR 42042
ME/0330-19	HR 42027
ME/0330-20	HR 42029
ME/0330-21	HR 42007
ME/0330-22	HR 42016
ME/0330-23	HR 42033
ME/0330-24	HR 2279 T18
ME/0330-26	HR 42043
ME/0330-27	HR 42035
ME/0330-28	HR 42044
ME/0330-29	HR 6388
ME/0330-30	HR 42036
ME/0330-31	HR 42010
ME/0330-32	HR 42005
ME/0330-33	HR 42026
ME/0330-34	HR 42008
ME/0330-35	HR 42025
ME/0330-37	HR 42045
ME/0330-38	HR 46030
ME/0330-46	HR 42046
ME/0330-47	HR 42037
ME/0330-48	HR 42060
ME/0330-49	HR 46015

Тип ТДКС	Аналог HR
ME/0330-50	HR 42028
ME/0330-51	HR 42004
ME/0330-52	HR 42061
ME/0330-53	HR 42040
ME/0330-54	HR 42002
ME/0330-55	HR 42020
ME/0330-56	HR 42014
ME/0330-57	HR 42012
ME/0330-58	HR 42013
ME/0330-64	HR 42047
ME/0330-66	HR 42065
ME/0330-67	HR 42018
ME/0330-68	HR 42066
ME/0330-69	HR 42067
ME/0330-70	HR 42068
ME/0334-00	HR 46013
ME/0334-01	HR 46031
ME/0334-02	HR 46016
ME/0334-03	HR 46012
ME/0334-04	HR 7246
ME/0334-05	HR 7252
ME/0334-06	HR 46063
ME/0334-07	HR 46034
ME/0334-08	HR 7776
ME/0334-09	HR 46021
ME/0334-10	HR 7506
ME/0334-11	HR 6489
ME/0334-13	HR 7533
ME/0334-16	HR 46011
ME/0334-17	HR 42024
ME/0334-18	HR 46064
ME/0334-21	HR 46014
ME/0334-23	HR 46035
ME/0334-25	HR 6367
ME/0334-28	HR 46018
ME/0334-29	HR 6020
ME/0334-30	HR 46019
ME/0334-31	HR 46036
ME/0334-32	HR 42019
ME/0334-33	HR 46044
ME/0334-34	HR 46045
ME/0334-35	HR 7255
ME/0334-40	HR 46046
ME/0334-41	HR 42039
ME/0334-42	HR 46005
ME/0334-43	HR 46020
ME/0334-47	HR 46002
ME/0334-48	HR 42057
ME/0334-55	HR 46006
ME/0334-56	HR 46027
ME/0334-59	HR 42030
ME/0334-60	HR 7246
ME/0334-62	HR 42058

Тип ТДКС	Аналог HR
ME/0334-66	HR 7215
ME/0334-69	HR 7221
ME/0334-70	HR 46047
ME/0517-00	HR 2274 T19RS
ME/0562-00	HR 320
ME/0562-01	HR 320
ME/0568-00	HR 2270 V1
ME/0573-00	HR 2275 R
ME/0573-01	HR 2275 R
ME/0574-00	HR 2270 V2
ME/0576-00	HR 2280 T3S
ME/0576-01	HR 2280 T3S
ME/0879-00	HR 2920
ME/0879-01	HR 2920
ME/0882-00	HR 0083 S
ME/0984-00	HR 2921
ME/0984-01	HR 2921
ME/0986-00	HR 0082 S
ME/1001-00	HR 634 RS
ME/1001-01	HR 634 RS
ME/1003-00	HR 631
ME/1003-01	HR 631
ME/1004-00	HR 634 RS
ME/1006-00	HR 631
ME/1013-00	HR 2269 T12S
ME/1014-00	HR 602
ME/1015-00	HR 2273 T16S
ME/1042-00	HR 2274 T22S
ME/1060-00	HR 046
ME/1065-00	HR 2268 TRSI
ME/1073-00	HR 2267-2
ME/1121-00	HR 2268 TRSI
ME/1123-00	HR 2266 R
ME/1123-01	HR 2266 R
ME/1128-00	HR 2274 T32S
ME/1152-00	HR 502
ME/1152-01	HR 502
ME/1161-00	HR 2265
ME/1161-01	HR 2265
ME/1178-00	HR 2268 TRSI
ME/1179-00	HR 2268 TRSI
ME/1193-00	HR 502
ME/1195-00	HR 2274 T30S
ME/1197-00	HR 2280 T9S
ME/1206-00	HR 046
ME/1208-00	HR 2274 T27S
ME/1230-00	HR 3122 RSI
ME/1230-01	HR 3122 RSI
ME/1231-00	HR 530
ME/1231-01	HR 530
ME/1332-00	HR 602
ME/1332-01	HR 602
ME/1382-00	HR 2267

Тип ТДКС	Аналог HR
ME/1395-00	HR 2270 V4
ME/1395-01	HR 2270 V4
ME/1402-00	HR 052
ME/1445-00	HR 236
ME/1446-00	HR 025
ME/1454-00	HR 236
ME/1477-00	HR 2266 R
ME/1541-00	HR 2274 T23S
ME/1543-00	HR 2280 T8S
ME/1545-00	HR 2274 T29S
ME/1552-00	HR 2269 T11S
ME/1553-00	HR 2274 T20S
ME/1554-00	HR 2280 T7S
ME/1558-00	HR 2274 T21S
ME/1559-00	HR 2274 T33S
ME/1569-00	HR 3112 TS
ME/1572-00	HR 2277 T9S
ME/1573-00	HR 3215
ME/1574-00	HR 2274 T35S
ME/1574-01	HR 2274 T35S
ME/1577-00	HR 2282 T1
ME/1586-00	HR 185
ME/1589-00	HR 2274 T26S
ME/1590-00	HR 0068 T3S
ME/1591-00	HR 2269 T10S
ME/1593-00	HR 2274 T28S
ME/1703-00	HR 2282 T1
ME/1762-00	HR 2274 T25S
ME/1763-00	HR 631
ME/1809-00	HR 3118 TS
ME/1810-00	HR 2280 T11S
ME/1814-00	HR 2277 T8S
ME/1815-00	HR 2282 T2
ME/1816-00	HR 2280 TS
ME/5000-00	HR 3615
ME/5000-01	HR 3615
ME/5001-00	HR 2070
ME/5002-00	HR 2041
ME/5003-00	HR 1161
ME/5004-00	HR 2075
ME/5004-01	HR 2075
ME/5005-01	HR 3616
ME/5006-00	HR 1162
ME/5007-00	HR 3518
ME/5009-00	HR 3610
ME/5011-00	HR 3513
ME/5011-01	HR 3513
ME/5012-00	HR 3523
ME/5013-00	HR 732/235
ME/5014-00	HR 1703
ME/5016-00	HR 5565
ME/5017-00	HR 3611
ME/5021-00	HR 5610

Тип ТДКС	Аналог HR
ME/5022-00	HR 5505
ME/5023-00	HR 3604
ME/5024-00	HR 2460
ME/5024-01	HR 2460
ME/5026-00	HR 3612
ME/5027-00	HR 2110
ME/5028-00	HR 3602
ME/5029-00	HR 3601
ME/5031-00	HR 2012
ME/5032-00	HR 2114
ME/5033-00	HR 3621
ME/5034-00	HR 2458
ME/5035-00	HR 2011
ME/5036-00	HR 2460
ME/5038-00	HR 2013
ME/5041-00	HR 2080/06
ME/5042-00	HR 2014
ME/5042-01	HR 2014
ME/5044-00	HR 1120
ME/5045-00	HR 51/01
ME/5045-01	HR 51/01
ME/5046-00	HR 1194
ME/5047-00	HR 3690
ME/5049-00	HR 3613
ME/5051-00	HR 3507
ME/5053-00	HR 3520
ME/5054-00	HR 5525
ME/5054-01	HR 5525
ME/5056-00	HR 1651
ME/5057-00	HR 2063/00
ME/5057-01	HR 2063/00
ME/5058-00	HR 1197
ME/5059-00	HR 2080/00
ME/5059-01	HR 2080/00
ME/5061-00	HR 2046
ME/5062-00	HR 2045
ME/5062-01	HR 2045
ME/5063-00	HR 6078
ME/5064-00	HR 6011
ME/5066-00	HR 1152
ME/5067-00	HR 2459
ME/5068-00	HR 2016
ME/5069-00	HR 2152
ME/5071-00	HR 3529
ME/5071-01	HR 3529
ME/5072-00	HR 2171
ME/5073-00	HR 2116
ME/5074-00	HR 3578
ME/5075-00	HR 3509
ME/5076-00	HR 3583
ME/5076-01	HR 3583
ME/5077-00	HR 3120
ME/5077-01	HR 3120

Тип ТДКС	Аналог HR
ME/5079-00	HR 2017
ME/5080-00	HR 1622
ME/5081-00	HR 3501
ME/5082-00	HR 5126
ME/5082-01	HR 5126
ME/5083-00	HR 3503
ME/5084-00	HR 3609
ME/5086-00	HR 2080/15
ME/5087-00	HR 2121
ME/5088-00	HR 1123
ME/5089-00	HR 2141
ME/5090-00	HR 1490
ME/5092-00	HR 1481
ME/5093-00	HR 1610
ME/5094-00	HR 6059
ME/5095-00	HR 3505
ME/5096-00	HR 3508
ME/5160-00	HR 3534
ME/5165-00	HR 3535
ME/5167-00	HR 3542
ME/5171-00	HR 1121
ME/5172-00	HR 1122
ME/5172-01	HR 1122
ME/5180-00	HR 5126
ME/5210-00	HR 2181
ME/5210-01	HR 2181
ME/5215-00	HR 3682
ME/5215-01	HR 3682
ME/5218-00	HR 1602
ME/5220-00	HR 2175
ME/5222-00	HR 3512
ME/5223-00	HR 2051
ME/5226-00	HR 1603
ME/5228-00	HR 3658
ME/5230-00	HR 2080/10
ME/5230-01	HR 2080/10
ME/5235-00	HR 1627
ME/5240-00	HR 2080/20
ME/5241-00	HR 3504
ME/5243-00	HR 1101
ME/5246-00	HR 2063/02
ME/5246-01	HR 2063/02
ME/5247-00	HR 1100
ME/5248-00	HR 2458
ME/5250-00	HR 1177
ME/5250-01	HR 1177
ME/5251-00	HR 1153
ME/5251-01	HR 1153
ME/5252-00	HR 1117
ME/5252-01	HR 1117
ME/5253-00	HR 1150
ME/5253-01	HR 1150
ME/5261-00	HR 3502

Тип ТДКС	Аналог HR
ME/5265-00	HR 3511
ME/5270-00	HR 3515
ME/5272-00	HR 6077
ME/5274-00	HR 6012
ME/5276-00	HR 2031/22
ME/5276-01	HR 2031/22
ME/5280-00	HR 2053
ME/5282-00	HR 2057
ME/5287-00	HR 2461
ME/5287-01	HR 2461
ME/5288-00	HR 2450
ME/5288-01	HR 2450
ME/5289-00	HR 2445
ME/5290-00	HR 2440
ME/5290-01	HR 2440
ME/5291-00	HR 6311
ME/5291-01	HR 6311
ME/5292-00	HR 6310
ME/5292-01	HR 6310
ME/5293-00	HR 2467
ME/5294-00	HR 2155
ME/5295-00	HR 2111
ME/5296-00	HR 6312
ME/5298-00	HR 3571
ME/5299-00	HR 1160
ME/5300-00	HR 2105
ME/5304-00	HR 1628
ME/5305-00	HR 5163
ME/5306-00	HR 5157
ME/5307-00	HR 3522
ME/5308-00	HR 1165
ME/5310-00	HR 2115
ME/5315-00	HR 5525
ME/5317-00	HR 1127
ME/5318-00	HR 3583
ME/5319-00	HR 1624
ME/5325-00	HR 2082
ME/5327-00	HR 2169
ME/5331-00	HR 3605
ME/5332-00	HR 1601
ME/5333-00	HR 1606
ME/5335-00	HR 1629
ME/5337-00	HR 1632
ME/5338-00	HR 1633
ME/5339-00	HR 1621
ME/5340-00	HR 1623
ME/5341-00	HR 3657
ME/5341-01	HR 3657
ME/5344-00	HR 6052
ME/5345-00	HR 6030
ME/5346-00	HR 3519
ME/5349-00	HR 3516
ME/5400-00	HR 6320

Тип ТДКС	Аналог HR
ME/5401-00	HR 6301
ME/5402-00	HR 6300
ME/5403-00	HR 6040
ME/5404-00	HR 6313
ME/5405-00	HR 6314
ME/5406-00	HR 6322
ME/5923-00	HR 2161
ME/5923-01	HR 2161
ME/5926-00	HR 2151
ME/5928-00	HR 3530
ME/5928-01	HR 3530
ME/5929-00	HR 7301
ME/5929-01	HR 7301
ME/5930-00	HR 7305
ME/5930-01	HR 7305
ME/5931-00	HR 6018
ME/5932-00	HR 6044
ME/5934-00	HR 7306
ME/5934-01	HR 7306
ME/5935-00	HR 7302
ME/5935-01	HR 7302
ME/5936-00	HR 6042
ME/5937-00	HR 6041
ME/5938-00	HR 6323
ME/5939-00	HR 6321
ME/5940-00	HR 2018
ME/5941-00	HR 2019
ME/5942-00	HR 3769
ME/5943-00	HR 5701
ME/5944-00	HR 5702
ME/5945-00	HR 6050
ME/5946-00	HR 6081
ME/5949-00	HR 6009
ME/5950-00	HR 6045
ME/5951-00	HR 3643
ME/5952-00	HR 5571
ME/5953-00	HR 3645
ME/5954-00	HR 6043
ME/5955-00	HR 6020
ME/5956-00	HR 6024
ME/5957-00	HR 5638
ME/5958-00	HR 5642
ME/5958-01	HR 5642
ME/5961-00	HR 3670
ME/5963-00	HR 6080
ME/5964-00	HR 1101
ME/5964-01	HR 1101
ME/5965-00	HR 1198
ME/5966-00	HR 7055
ME/5967-00	HR 7054
ME/5968-00	HR 3589
ME/5970-00	HR 6098
ME/5973-00	HR 6053

Тип ТДКС	Аналог HR
ME/5974-00	HR 7541
ME/5975-00	HR 1135
ME/5976-00	HR 1147
ME/5977-00	HR 3697
ME/5978-00	HR 721/213
ME/5985-00	HR 3679
ME/5986-00	HR 3774
ME/5987-00	HR 3627
ME/5988-00	HR 6129
ME/5989-00	HR 6071
ME/5990-00	HR 6142
ME/5991-00	HR 6003
ME/5992-00	HR 6005
ME/5994-00	HR 6094
ME/5996-00	HR 6039
ME/5997-00	HR 6163
ME/5997-01	HR 7070
ME/5998-00	HR 6156
ME/5999-00	HR 7035
ME/6000-00	HR 7042
ME/6001-00	HR 7315
ME/6002-00	HR 7316
ME/6003-00	HR 7311
ME/6004-00	HR 7018
ME/6005-00	HR 6130
ME/6006-00	HR 6061
ME/6007-00	HR 7080
ME/6008-00	HR 7058
ME/6009-00	HR 7037
ME/6010-00	HR 7093
ME/6011-00	HR 7092
ME/6012-00	HR 7073
ME/6013-00	HR 7069
ME/6014-00	HR 6019
ME/6016-00	HR 6152
ME/6017-00	HR 7066
ME/6018-00	HR 7007
ME/6019-00	HR 7072
ME/6020-00	HR 7031
ME/6021-00	HR 7074
ME/6022-00	HR 7068
ME/6023-00	HR 7116
ME/6024-00	HR 7063
ME/6025-00	HR 7065
ME/6026-00	HR 7016
ME/6027-00	HR 7087
ME/6028-00	HR 6096
ME/6029-00	HR 7314
ME/6030-00	HR 7060
ME/6031-00	HR 7027
ME/6032-00	HR 7028
ME/6033-00	HR 7081
ME/6034-00	HR 7059

Тип ТДКС	Аналог HR
ME/6035-00	HR 7053
ME/6036-00	HR 7052
ME/6037-00	HR 7088
ME/6038-00	HR 7005
ME/6039-00	HR 7067
ME/6041-00	HR 7078
ME/6042-00	HR 6121
ME/6043-00	HR 6122
ME/6044-00	HR 7071
ME/6045-00	HR 6068
ME/6046-00	HR 6072
ME/6047-00	HR 7090
ME/6048-00	HR 6120
ME/6049-00	HR 7115
ME/6050-00	HR 7079
ME/6051-00	HR 7085
ME/6052-00	HR 7086
ME/6060-00	HR 6155
ME/6061-00	HR 2063/03
ME/6062-00	HR 1130
ME/6063-00	HR 6315
ME/6064-00	HR 3634
ME/6066-00	HR 6212
ME/6067-00	HR 1145
ME/6068-00	HR 7041
ME/6068-90	HR 7041
ME/6069-00	HR 7112
ME/6070-00	HR 6141
ME/6071-00	HR 6140
ME/6072-00	HR 7503
ME/6073-00	HR 3652
ME/6075-00	HR 6375
ME/6075-10	HR 7494
ME/6075-15	HR 7456
ME/6075-20	HR 7491
ME/6076-00	HR 6089
ME/6077-00	HR 6057
ME/6078-00	HR 6113
ME/6079-00	HR 6062
ME/6080-00	HR 7113
ME/6081-00	HR 7114
ME/6082-00	HR 7130
ME/6083-00	HR 6153
ME/6084-00	HR 6311
ME/6085-00	HR 6311
ME/6086-00	HR 6310
ME/6087-00	HR 6385
ME/6088-00	HR 6302
ME/6089-00	HR 6304
ME/6090-00	HR 6305
ME/6091-00	HR 6307
ME/6092-00	HR 6308
ME/6093-00	HR 6309

Тип ТДКС	Аналог HR
ME/6094-00	HR 6316
ME/6095-00	HR 6306
ME/6096-00	HR 6032
ME/6097-00	HR 6154
ME/6098-00	HR 6150
ME/6099-00	HR 6060
ME/6100-00	HR 6149
ME/6101-00	HR 6119
ME/6102-00	HR 3650
ME/6103-00	HR 3651
ME/6104-00	HR 6067
ME/6105-00	HR 6075
ME/6106-00	HR 5703
ME/6107-00	HR 3607
ME/6108-00	HR 3608
ME/6109-00	HR 6165
ME/6110-00	HR 7134
ME/6111-00	HR 6219
ME/6113-00	HR 6214
ME/6114-00	HR 7524
ME/6115-00	HR 6236
ME/6118-00	HR 6410
ME/6119-00	HR 6411
ME/6120-00	HR 6409
ME/6121-00	HR 6404
ME/6123-00	HR 6414
ME/6124-00	HR 6407
ME/6125-00	HR 6412
ME/6126-00	HR 6405
ME/6127-00	HR 6413
ME/6128-00	HR 7404
ME/6129-00	HR 7405
ME/6131-00	HR 6408
ME/6132-00	HR 7407
ME/6133-00	HR 7406
ME/6135-00	HR 6400
ME/6136-00	HR 7408
ME/6137-00	HR 7413
ME/6138-00	HR 7403
ME/6143-00	HR 7050
ME/6147-00	HR 7753
ME/6148-00	HR 8050
ME/6149-00	HR 7812
ME/6150-00	HR 7759
ME/6152-00	HR 6396
ME/6153-00	HR 7847
ME/6154-00	HR 7761
ME/6155-00	HR 7756
ME/6156-00	HR 7846
ME/6157-00	HR 7851
ME/6158-00	HR 7807
ME/6159-00	HR 7760
ME/6168-00	HR 7855

Тип ТДКС	Аналог HR
ME/6169-00	HR 7861
ME/6170-00	HR 7773
ME/6171-00	HR 7763
ME/6172-00	HR 7720
ME/6173-00	HR 7723
ME/6174-00	HR 7822
ME/6175-00	HR 7519
ME/6176-00	HR 7854
ME/6178-00	HR 6190
ME/6179-00	HR 7132
ME/6180-00	HR 7135
ME/6181-00	HR 7768
ME/6182-00	HR 7136
ME/6189-00	HR 8308
ME/6197-00	HR 7872
ME/6198-00	HR 6451
ME/6200-00	HR 7108
ME/6201-00	HR 7518
ME/6203-00	HR 3628
ME/6217-00	HR 6143
ME/6218-00	HR 6267
ME/6224-00	HR 7624
ME/6225-00	HR 7624
ME/6228-00	HR 7875
ME/6231-00	HR 7874
ME/6232-00	HR 6212
ME/6234-00	HR 5715
ME/6235-00	HR 6144
ME/6236-00	HR 6181
ME/6237-00	HR 6157
ME/6238-00	HR 6182
ME/6239-00	HR 6159
ME/6240-00	HR 7312
ME/6241-00	HR 7342
ME/6242-00	HR 7201
ME/6243-00	HR 6365
ME/6244-00	HR 7296
ME/6245-00	HR 6204
ME/6246-00	HR 6242
ME/6247-00	HR 7520
ME/6248-00	HR 7550
ME/6249-00	HR 7190
ME/6250-00	HR 6192
ME/6251-00	HR 6160
ME/6252-00	HR 6175
ME/6254-00	HR 6211
ME/6255-00	HR 6174
ME/6256-00	HR 6132
ME/6257-00	HR 5668
ME/6258-00	HR 1124
ME/6259-00	HR 6255
ME/6260-00	HR 6170
ME/6261-00	HR 7035

Тип ТДКС	Аналог HR
ME/6262-00	HR 6403
ME/6263-00	HR 7472
ME/6264-00	HR 7472
ME/6265-00	HR 7032
ME/6266-00	HR 6239
ME/6267-00	HR 6402
ME/6268-00	HR 7414
ME/6269-00	HR 7004
ME/6271-00	HR 5705
ME/6272-00	HR 5707
ME/6273-00	HR 7630
ME/6274-00	HR 7435
ME/6276-00	HR 7455
ME/6277-00	HR 7025
ME/6278-00	HR 7107
ME/6280-00	HR 6501
ME/6281-00	HR 6203
ME/6282-00	HR 7140
ME/6284-00	HR 6282
ME/6285-00	HR 6277
ME/6286-00	HR 7752
ME/6287-00	HR 7758
ME/6289-00	HR 6288
ME/6290-00	HR 7091
ME/6291-00	HR 6291
ME/6292-00	HR 6289
ME/6293-00	HR 6270
ME/6294-00	HR 7296
ME/6295-00	HR 7532
ME/6296-00	HR 7197
ME/6299-00	HR 6245
ME/6300-00	HR 5709
ME/6301-00	HR 7549
ME/6303-00	HR 6158
ME/6304-00	HR 6145
ME/6305-00	HR 7156
ME/6306-00	HR 7125
ME/6307-00	HR 7082
ME/6308-00	HR 7152
ME/6309-00	HR 6173
ME/6310-00	HR 7452
ME/6311-00	HR 7451
ME/6314-00	HR 7026
ME/6315-00	HR 5708
ME/6316-00	HR 6051
ME/6317-00	HR 6178
ME/6318-00	HR 7462
ME/6319-00	HR 6634
ME/6320-00	HR 7128
ME/6322-00	HR 6453
ME/6323-00	HR 7538
ME/6324-00	HR 6223
ME/6325-00	HR 6167

Тип ТДКС	Аналог HR
ME/6326-00	HR 6253
ME/6327-00	HR 6224
ME/6328-00	HR 6256
ME/6329-00	HR 7689
ME/6331-00	HR 5646
ME/6332-00	HR 5645
ME/6333-00	HR 7527
ME/6334-00	HR 6216
ME/6335-00	HR 6213
ME/6336-00	HR 6206
ME/6337-00	HR 7505
ME/6338-00	HR 7506
ME/6339-00	HR 7062
ME/6340-00	HR 6248
ME/6341-00	HR 7065
ME/6342-00	HR 6292
ME/6344-00	HR 7587
ME/6345-00	HR 6204
ME/6347-00	HR 6386
ME/6348-00	HR 6088
ME/6349-00	HR 6468
ME/6350-00	HR 6358
ME/6351-00	HR 6260
ME/6352-00	HR 7172
ME/6353-00	HR 7463
ME/6354-00	HR 7401
ME/6355-00	HR 7460
ME/6357-00	HR 7736
ME/6358-00	HR 7488
ME/6359-00	HR 6260
ME/6360-00	HR 6272
ME/6361-00	HR 5717
ME/6362-00	HR 7823
ME/6363-00	HR 5713
ME/6364-00	HR 6284
ME/6365-00	HR 7173
ME/6366-00	HR 6179
ME/6367-00	HR 7800
ME/6368-00	HR 8364
ME/6369-00	HR 6278
ME/6370-00	HR 6295
ME/6371-00	HR 7214
ME/6372-00	HR 7230
ME/6373-00	HR 7521
ME/6374-00	HR 6201
ME/6375-00	HR 6273
ME/6377-00	HR 7218
ME/6378-00	HR 6293
ME/6379-00	HR 7184
ME/6380-00	HR 7740
ME/6381-00	HR 7675
ME/6382-00	HR 6008
ME/6383-00	HR 6294

Тип ТДКС	Аналог HR
ME/6384-00	HR 6004
ME/6385-00	HR 7483
ME/6386-00	HR 6205
ME/6387-00	HR 7237
ME/6389-00	HR 3639
ME/6390-00	HR 6387
ME/6392-00	HR 8087
ME/6394-00	HR 7938
ME/6395-00	HR 6501
ME/6396-00	HR 5711
ME/6397-00	HR 6500
ME/6398-00	HR 6502
ME/6399-00	HR 6507
ME/6400-00	HR 6503
ME/6401-00	HR 6504
ME/6403-00	HR 7279
ME/6404-00	HR 7279
ME/6405-00	HR 6538
ME/6406-00	HR 6581
ME/6407-00	HR 6581
ME/6408-00	HR 7433
ME/6409-00	HR 7175
ME/6410-00	HR 7217
ME/6411-00	HR 7679
ME/6412-00	HR 7474
ME/6413-00	HR 7224
ME/6414-00	HR 5670
ME/6415-00	HR 6393
ME/6416-00	HR 7437
ME/6417-00	HR 7434
ME/6418-00	HR 7439
ME/6419-00	HR 5719
ME/6420-00	HR 5718
ME/6421-00	HR 5714
ME/6422-00	HR 6390
ME/6423-00	HR 7571
ME/6424-00	HR 7586
ME/6425-00	HR 7671
ME/6426-00	HR 7666
ME/6427-00	HR 7220
ME/6428-00	HR 6488
ME/6430-00	HR 6488
ME/6431-00	HR 7169
ME/6432-00	HR 7591
ME/6433-00	HR 6369
ME/6434-00	HR 7047
ME/6435-00	HR 7175
ME/6436-00	HR 7523
ME/6437-00	HR 7047
ME/6439-00	HR 7457
ME/6440-00	HR 7900
ME/6442-00	HR 7443
ME/6443-00	HR 7146

Тип ТДКС	Аналог HR
ME/6444-00	HR 6028
ME/6445-00	HR 7239
ME/6446-00	HR 7325
ME/6447-00	HR 7323
ME/6448-00	HR 7047
ME/6449-00	HR 7228
ME/6450-00	HR 7469
ME/6451-00	HR 7477
ME/6452-00	HR 7196
ME/6454-00	HR 7203
ME/6455-00	HR 7244
ME/6457-00	HR 7612
ME/6458-00	HR 6372
ME/6459-00	HR 7810
ME/6461-00	HR 7716
ME/6462-00	HR 7257
ME/6463-00	HR 7267
ME/6464-00	HR 7268
ME/6465-00	HR 7268
ME/6467-00	HR 7322
ME/6468-00	HR 7529
ME/6469-00	HR 7531
ME/6470-00	HR 7176
ME/6471-00	HR 6146
ME/6472-00	HR 5807
ME/6473-00	HR 7572
ME/6474-00	HR 7865
ME/6475-00	HR 7441
ME/6476-00	HR 7131
ME/6477-00	HR 7231
ME/6478-00	HR 7225
ME/6479-00	HR 8166
ME/6480-00	HR 7229
ME/6481-00	HR 6389
ME/6482-00	HR 5805
ME/6483-00	HR 5803
ME/6484-00	HR 5802
ME/6485-00	HR 5801
ME/6487-00	HR 2064
ME/6489-00	HR 5800
ME/6490-00	HR 5806
ME/6491-00	HR 5804
ME/6494-00	HR 7188
ME/6495-00	HR 7264
ME/7000-00	HR 9631
ME/7001-00	HR 9673
ME/7002-00	HR 9671
ME/7004-00	HR 9364
ME/7005-00	HR 9349
ME/7006-00	HR 9348
ME/7007-00	HR 9356
ME/7008-00	HR 9356
ME/7011-00	HR 9343

Тип ТДКС	Аналог HR
ME/7012-00	HR 9346
ME/7016-00	HR 9675
ME/7017-00	HR 9344
ME/7018-00	HR 9627
ME/7023-00	HR 9668
ME/7026-00	HR 9677
ME/7030-00	HR 9678
ME/7031-00	HR 9684
ME/7032-00	HR 9682
ME/7036-00	HR 9455
ME/7041-00	HR 9613
ME/7042-00	HR 9610
ME/7044-00	HR 9621
ME/7045-00	HR 9625
ME/7046-00	HR 9616
ME/7053-00	HR 9343
ME/7056-00	HR 9652
ME/7057-00	HR 9609
ME/7058-00	HR 9530
ME/7059-00	HR 9643
ME/7060-00	HR 9537
ME/7062-00	HR 9354
ME/7063-00	HR 9357
ME/7068-00	HR 9400
ME/7070-00	HR 9629
ME/7071-00	HR 9634
ME/7072-00	HR 9363
ME/7073-00	HR 9408
ME/7074-00	HR 9355
ME/7075-00	HR 9400
ME/7077-00	HR 9668
ME/7078-00	HR 9365
ME/7079-00	HR 9414
ME/7081-00	HR 9322
ME/7082-00	HR 9345
ME/7083-00	HR 9332
ME/7084-00	HR 9366
ME/7088-00	HR 9347
ME/7091-00	HR 9638
ME/7098-00	HR 9416
ME/7111-00	HR 9612
ME/7113-00	HR 9635
ME/7120-00	HR 9321
ME/7134-00	HR 9632
MF 1960	HR 7937
MFB 02-128 F	HR 42032
MFB 02/128 F	HR 42032
MFB 03-96 D	HR 42001
MFB 03/96 D	HR 42001
MFB 10-049 Â	HR 42015
MFB 10-165 Ñ	HR 42085
MFB 10-180 E	HR 42057
MFB 10-194 E	HR 42044

Тип ТДКС	Аналог HR
MFB 10-231	HR 42044
MFB 10-242	HR 42044
MFB 10-242 A	HR 46099
MFB 10-294	HR 2287 T28
MFB 10-310	HR 2287 T28
MFB 10-332 A	HR 2287 T17
MFB 10-377	HR 42012
MFB 10/049 Â	HR 42015
MFB 10/165 Ñ	HR 42085
MFB 10/180 E	HR 42057
MFB 10/194 E	HR 42044
MFB 10/231	HR 42044
MFB 10/242	HR 42044
MFB 10/242 A	HR 46099
MFB 10/294	HR 2287 T28
MFB 10/310	HR 2287 T28
MFB 10/332 A	HR 2287 T17
MFB 10/377	HR 42012
MFB 12	HR 42013
MFB 12-203 Â	HR 42074
MFB 12-238	HR 42012
MFB 12-280 F	HR 42012
MFB 12-325 A	HR 42013
MFB 12-335	HR 42032
MFB 12/203 Â	HR 42074
MFB 12/238	HR 42012
MFB 12/280 F	HR 42012
MFB 12/325 A	HR 42013
MFB 12/335	HR 42032
MFB 23-402	HR 42019
MFB 23/402	HR 42019
MFT 224	HR 46134
MG/4836-00	HRT 240 BS
MG/4842-00	HRT 202
MG/4844-00	HRT 216 A
MG/4845-00	HRT 216 P
MG/4901-00	HRT 209
MG/4905-00	HRT 210 BF
MG/4907-00	HRT 227 BP
MG/4907-05	HRT 225 BP
MG/4912-00	HRT 218 Â
MOF 15551	HR 46045
MRCFT 224	HR 46134
MRCFT 269	HR 46005
MRCFT 270	HR 7972
MSH-D516	HR 6654
MSH-D529	HR 6396
MSH-D534	HR 7449
MSH-D536	HR 7449
MSH-S102	HR 7050
MSH-S373	HR 46066
MSH-S386	HR 7103
MSH-1ABE16A	HR 42075

Тип ТДКС	Аналог HR
MSH-1ADN12	HR 42094
MSH-1CCA02	HR 46022
MSH-1CCA03	HR 46022
MSH-1FAU12	HR 7668
MSH-1FBC01A	HR 7753
MSH-1FBD02	HR 7254
MSH-1FBD22	HR 8081
MSH-1FBL13	HR 7756
MSH-1FBL14	HR 7756
MSH-1FBM10	HR 46034
MSH-1FBS06	HR 7607
MSH-1 FBU113	HR 46083
MSH-1FBW03	HR 7640
MSH-1FBW08	HR 7477
MSH-1 FBW24A	HR 7490
MSH-1FCB01	HR 7753
MSH-1FCB01A	HR 7753
MSH-1 FCB04	HR 7759
MSH-1FCB10	HR 7756
MSH-1FCE01	HR 7640
MSH-1FCE47	HR 7679
MSH-1FCF01	HR 7812
MSH-1 FCF04	HR 7472
MSH-1 FCF09	HR 7847
MSH-1FCF11	HR 7761
MSH-1 FCF17	HR 7846
MSH-1FCT31	HR 46045
MSH-1 FCT81	HR 46025
MSH-1 FFA04	HR 46034
MSH-1FFE12	HR 7665
MSH-1 FFE27	HR 7647
MSH-1 FFE47	HR 7647
MSH-1 FPL38	HR 7865
MSH-1FST04	HR 8359
MSH-1SCF04	HR 7472
MSH-536	HR 7449
MSH1-536	HR 7449
MSU-1FDR24	HR 7610
MSU-1FFE12	HR 7665
MSU-1FFE27	HR 7647
MSU-1FFE47	HR 7647
MSU-1FGV19	HR 46144
MSU-1FGV29	HR 7641
MSU-1FGV99	HR 46145
MSU-1FPW51	HR 7949
MSU-1FPW59	HR 8354
MSU-1FPW59A	HR 8354
MSU-1FVG016	HR 8418
MSU-1FVG214	HR 8436
N 1060	HRT 202
N 1425	HRT 202
N 1481	HRT 202
N 1809	HRT 202

Тип ТДКС	Аналог HR
N 1835	HR 2467
N 1900	HRT 202
N 1951	HR 2114
N 2096	HRT 202
N 2134	HRT 201
N 2145	HR 2114
N 2211	HR 2111
N 2314	HRT 202
N 2497	HR 2458
N 2500	HRT 208
N 2520	HR 2459
N 2540	HR 2459
N 2549	HR 2152
N 2843	HR 2460
N 2849	HRT 205
N 2902	HR 5157
N 3013	HR 2461
N 3245	HRT 242 BP
N 3247	HR 2440
N 3268	HR 2450
N 3459	HR 2445
N 53-17	HR 2171
N 5314	HR 2270 V3
N 7121	HR 025
N 7122	HR 025
N 7132	HR 2268 TRSI
N 80 FBT 042 M	HR 46056
NF 2029 BM	HR 7574
NF 2034 BM	HR 7663
NF 2038 BM	HR 7256
NF 2040 BM	HR 7595
NF 2041 BM	HR 6497
NF 2047 BM	HR 7345
NT 5201	HR 025
NT 5201/01	HR 025
NT 5202	HR 2267-2
NX A2600(A3)	HR 8215
NX A2604(A3)	HR 8195
NX M2602(A3)	HR 46106
NX 1600	HR 7244]
NX 1602	HR 7244
NX 1661/A4E	HR 7391
NX 1670/U2B4	HR 7364
NX 1680//U	HR 8372
NX 1680/U	HR 8372
NX 1681	HR 8372
NX 1701	HR 7416J
NX 1710	HR 8518J
NX 1731//U	HR 7973
NX 1731/X4E4	HR 8209
NX 1740//U2A	HR 8172
NX 1740/U2A	HR 8172
NX 1740/U2B4	HR 8172

Тип ТДКС	Аналог HR
NX 1741(26)	HR 7762
NX 1741//U2A	HR 7762
NX 1741/U2B	HR 7762
NX 1744/X4E4	HR 8208
NX 1900/U	HR 8187
NX 1910	HR 8175
NX 1911	HR 8182
NX 2609/X4C	HR 8193
NX 2631//A4S	HR 8293
NX 2741/M3B	HR 7777
NX 4004/M3A4	HR 8211
NX 4005//X	HR 8220
NX 4005/X4J4	HR 8220
NZ 0535 BM	HR 9468
NZ 0540 BM	HR 9471
NZ 0545 BM	HR 9472
NZ 0546 BM	HR 9475
NZ 0548 BM	HR 9478
NZ 0549 BM	HR 9477
NZ 0550 BM	HR 9480
NZ 0558 BM	HR 9486
NZ 0559 BM	HR 9490
N525254	HR 5525
N525283	HR 3583
OL 2094/41	HR 7963
OLF 04507 F	HR 8391
OLF 04507 F1	HR 8391
OO H 07012400	HR 6067
ORF 0221 H 609	HR 7665
ÎÒ 2041/3	HR 0069 T1RSI
ÎÒ 2048/07	HR 3218 S
ÎÒ 2048/11	HR 2282 T1
ÎÒ 2048/6	HR 3215
ÎÒ 2090/01	HR 2282 T1
OV 2076	HR 7650
OV 2076 M-21131	HR 8457
OV 2076-20592	HR 8291
OV 2076-20593	HR 8291
OV 2076-20601	HR 8253
OV 2076-20603	HR 8253
OV 2076-20692	HR 8380
OV 2076-21041	HR 8331
OV 2076-21131	HR 8457
OV 2076-21411	HR 8388
OV 2076/B2	HR 8332
OV 2076/20592	HR 8291
OV 2076/20593	HR 8291
OV 2076/20601	HR 8253
OV 2076/20603	HR 8253
OV 2076/20692	HR 8380
OV 2076/21041	HR 8331
OV 2076/21131	HR 8457
OV 2076/21411	HR 8388

Тип ТДКС	Аналог HR
OV 2094-08272	HR 8468
OV 2094-20891	HR 8371
OV 2094-21621	HR 8452
OV 2094/B	HR 8240
OV 2094/B1	HR 8240
OV 2094/D1	HR 8468
OV 2094/D1 A	HR 8468
OV 2094/D1-0	HR 8468
OV 2094/D4	HR 8468
OV 2094/01	HR 7963
OV 2094/08272	HR 8468
OV 2094/09	HR 7811
OV 2094/20090	HR 7543
OV 2094/20091	HR 7543
OV 2094/20092	HR 7543
OV 2094/20093	HR 7543
OV 2094/20410	HR 8026
OV 2094/20411	HR 8026
OV 2094/20470	HR 7921
OV 2094/20471	HR 7921
OV 2094/20633	HR 8019
OV 2094/20661	HR 8240
OV 2094/20662	HR 8240
OV 2094/2089 1	HR 8371
OV 2094/20890	HR 8371
OV 2094/20891	HR 8371
OV 2094/21111	HR 8191
OV 2094/2137 1	HR 8451
OV 2094/21370	HR 8451
OV 2094/21371	HR 8451
OV 2094/21621	HR 8452
OV 2094/40	HR 7772
OV 2094/41	HR 7963
OV 2094/41 A	HR 7963
OV 2094/42	HR 7962
OV 2094/42-0	HR 7962
OV 2094/50	HR 8126
OWS1-20	HR 1520
OWS1-21	HR 1521
P/050/10	HR 6303
PC 1770	HR 2070
PC 1989	HR 2080/89
PC 2080	HR 2080/15
PC 3755	HR 5602
PC 3824	HR 3132
PC 4405	HR 5603
PET 19-A2B	HR 7527
PET 19-C1B	HR 7591
PET 19-C2	HR 7175
PET 19-C3	HR 7503
PET 19-C5B	HR 7196
PET 19-C8	HR 8154
PET 19-D2	HR 7534

Тип ТДКС	Аналог HR
PET 19-D3	HR 7513
PET 19-D4	HR 7172
PET 19-D6	HR 7531
PET 19-E1	HR 7131
PET 19-E2B	HR 8377
PET 19-00	HR 7507
PET 19-01	HR 7589
PET 19-03	HR 7131
PET 19-04	HR 7291
PET 19-06	HR 7293
PET 19-13	HR 7520
PET 19-15	HR 7563
PET 19-18	HR 7577
PET 19-18 Â	HR 7384
PET 19-21	HR 8039
PET 19-22	HR 7594
PET 19-23	HR 7583
PET 19-24	HR 7504
PET 19-28	HR 7593
PET 19-29	HR 7503
PET 22-A3	HR 7601
PET 22-A4	HR 7604
PET 22-A7	HR 7600
PET 22-B6	HR 7666
PET 22-C1	HR 7437
PET 22-C3	HR 7444
PET 22-C4	HR 7916
PET 22-C6	HR 7694
PET 22-E3	HR 7839
PET 22-E4	HR 8358
PET 22-01	HR 7906
PET 22-02	HR 7704
PET 22-03	HR 7709
PET 22/C7	HR 7634
PET 23-02	HR 7704
PET 23-11	HR 8438
PET 23-11 N	HR 8438
PET 32-A5	HR 7229
PET 32-A6	HR 7223
PET 32-A9	HR 7140
PET 32-B2	HR 7218
PET 32-B3	HR 8011
PET 32-B4	HR 7296
PET 32-B5	HR 7228
PET 32-B6	HR 7279
PET 32-B8	HR 7346
PET 32-B9	HR 7398
PET 32-03	HR 8089
PFB 5108	HR 42049
PK 886 29	HR 2265
PK 939 23	HR 025
PLY11-00066	HR 2080/20
Q 4 TRNS FB 1061	HR 46077

Тип ТДКС	Аналог HR
QCNH2709BMZZ	HR 16500
QCNW2709BMZZ	HR 16500
QCNW2712BMZZ	HR 1699
QCNW2857BMZZ	HR 16521
QCNW3027BMZZ	HR 16504
QM 835	HR 46056
QQH 0028-001	HR 8511
QQH 0030-001	HR 8515
QQH 0030-002	HR 8515
RC 198622	HR 7280
RC 200418	HR 6466
RC 217656	HR 7281
RCILF0106BMZZ	HR 19282
RCILF0110BMZZ	HR 19233
RCILF0111BMZZ	HR 19043
RCILF0156BMZZ	HR 19118
RCILF0158BMZZ	HR 18011
RGILF0162BMZZ	HR 19007
RCILPA033WJZZ	HR 18036
RCILP0244BMZZ	HR 1888
RCILP0262BMZZ	HR 18008
RCILP0263BMZZ	HR 18009
RCILP0267BMZZ	HR 1889
RCILP0271BMZZ	HR 1893
RCILP0272BMZZ	HR 18010
RCILP0279BMZZ	HR 18013
RCILP0284BMZZ	HR 18015
RCILP0286BMZZ	HR 18016
RCILP0287BMZZ	HR 18018
RCILP0290BMZZ	HR 18019
RCILP0294BMZZ	HR 15017
RCILP0295BMZZ	HR 18023
RCILZ0418BMZZ	HR 13042
RCILZ0704B	HR 13033
RCILZ0704BMZZ	HR 13033
RCILZ0715BMZZ	HR 13041
RCILZ0718BMZZ	HR 13042
RCILZ0720BMZZ	HR 13044
RCILZ0721BMZZ	HR 13046
RCILZ0722BMZZ	HR 13047
RCILZ0724BMZZ	HR 13048
RJ 002	HR 9663
RJ 005	HR 9616
RJ 086	HR 9555
RJ 090	HR 9567
RJ 091	HR 9104
RJ 092	HR 9566
RJ 121	HR 9555
RJ 565	HR 9543
RJ586	HR 9555
RJ 621	HR 9555
RJ 622	HR 9104
RJ 70	HR 9805

Тип ТДКС	Аналог HR
RK 1	HRT 202
RK 2	HRT 509
RK 3	HRT 505
RK 5	HRT 505
RK 929 83	HR 2265
RO 001	HR 6021
RO 002	HR 6036
RO 004	HR 7175
RO 005	HR 7305
RO 006	HR 7306
RO 007	HR 7301
RO 008	HR 7302
RO 009	HR 7305
RO 01	HR 6021
RO 010	HR 7306
RO 011	HR 7301
RO 012	HR 7302
RO 013	HR 7135
RO 014	HR 7040
RO 015	HR 7026
RO 016	HR 7668
RO 017	HR 6062
RO 018	HR 6089
RO 019	HR 7063
RO 02	HR 6036
RO 020	HR 6120
RO 021	HR 6656
RO 022	HR 6063
RO 023	HR 7065
RO 024	HR 7239
RO 025	HR 42019
RO 026	HR 6057
RO 028	HR 7239
RO 029	HR 7047
RO 030	HR 7145
RO 031	HR 7156
RO 032	HR 6009
RO 033	HR 6003
RO 034	HR 7032
RO 035	HR 7451
RO 036	HR 6250
RO 037	HR 6149
RO 038	HR 6100
RO 04	HR 7175
RO 040	HR 6119
RO 041	HR 6060
RO 042	HR 8079
RO 043	HR 6170
RO 045	HR 6005
RO 046	HR 6032
RO 047	HR 6113
RO 049	HR 6097
RO 050	HR 7505

Тип ТДКС	Аналог HR
RO 051	HR 7688
RO 052	HR 7217
RO 053	HR 6349
RO 054	HR 6305
RO 055	HR 6307
RO 057	HR 6159
RO 058	HR 7004
RO 060	HR 7716
RO 061	HR 6175
RO 062	HR 8356
RO 063	HR 6293
RO 064	HR 7929
RO 066	HR 7037
RO 067	HR 7126
RO 068	HR 7537
RO 069	HR 7647
RO 071	HR 7782
RO 073	HR 7523
RO 075	HR 7217
RO 076	HR 7451
RO 077	HR 7433
RO 078	HR 6144
RO 079	HR 6150
RO 080	HR 7311
RO 081	HR 7316
RO 082	HR 7315
RO 083	HR 7303
RO 084	HR 7309
RO 085	HR 7317
RO 087	HR 6388
RO 088	HR 7325
RO 089	HR 7323
RO 09	HR 7305
RO 090	HR 7322
RO 091	HR 6174
RO 092	HR 6223
RO 093	HR 6167
RO 094	HR 6257
RO 095	HR 6475
RO 096	HR 6278
RO 097	HR 6160
RO 098	HR 6288
RO 099	HR 6255
RO 10	HR 7306
RO 100	HR 6134
RO 101	HR 6155
RO 102	HR 6389
RO 103	HR 6057
RO 104	HR 6252
RO 105	HR 6253
RO 106	HR 6132
RO 107	HR 6294
RO 108	HR 6387

Тип ТДКС	Аналог HR
RO 109	HR 6008
RO 11	HR 7301
RO 110	HR 6254
RO 111	HR 6268
RO 112	HR 6157
RO 113	HR 6053
RO 114	HR 7041
RO 115	HR 6004
RO 116	HR 6295
RO 117	HR 6224
RO 118	HR 6179
RO 119	HR 6181
RO 12	HR 7302
RO 120	HR 6145
RO 121	HR 6154
RO 123	HR 6182
RO 125	HR 7572
RO 126	HR 8165
RO 127	HR 7128
RO 128	HR 6075
RO 129	HR 7127
RO 13	HR 7135
RO 130	HR 6018
RO 133	HR 7035
RO 136	HR 6500
RO 137	HR 6502
RO 138	HR 6501
RO 139	HR 7582
RO 14	HR 7040
RO 143	HR 7240
RO 144	HR 6141
RO 146	HR 6040
RO 148	HR 7127
RO 149	HR 7218
RO 15	HR 7026
RO 152	HR 7140
RO 157	HR 7787
RO 158	HR 7537
RO 16	HR 7668
RO 161	HR 7254
RO 162	HR 7456
RO 163	HR 7468
RO 164	HR 7128
RO 165	HR 7494
RO 166	HR 7386
RO 167	HR 6178
RO 17	HR 6062
RO 171	HR 8376
RO 174	HR 5705
RO 175	HR 5719
RO 177	HR 6062
RO 178	HR 8055
RO 179	HR 6465

Тип ТДКС	Аналог HR
RO 18	HR 6089
RO 180	HR 7317
RO 181	HR 7310
RO 182	HR 7315
RO 183	HR 7309
RO 184	HR 7308
RO 186	HR 7871
RO 187	HR 7578
RO 188	HR 7666
RO 190	HR 7452
RO 191	HR 7452
RO 192	HR 6272
RO 193	HR 7559
RO 194	HR 7263
RO 196	HR 7140
RO 200	HR 6324
RO 204	HR 6306
RO 207	HR 6303
RO 208	HR 7796
RO 210	HR 6412
RO 211	HR 7533
RO 212	HR 6413
RO 213	HR 5711
RO 214	HR 7457
RO 215	HR 6200
RO 216	HR 6319
RO 217	HR 6301
RO 218	HR 6300
RO 219	HR 6301
RO 22	HR 6063
RO 220	HR 6302
RO 221	HR 6310
RO 222	HR 6312
RO 223	HR 6320
RO 224	HR 6321
RO 225	HR 6322
RO 226	HR 6323
RO 227	HR 6504
RO 228	HR 7400
RO 229	HR 7401
RO 230	HR 6403
RO 231	HR 7477
RO 232	HR 7443
RO 233	HR 7618
RO 234	HR 7605
RO 235	HR 7918
RO 236	HR 7439
RO 237	HR 7830
RO 238	HR 8349
RO 239	HR 7719
RO 240	HR 8190
RO 241	HR 7736
RO 242	HR 6316

Тип ТДКС	Аналог HR
RO 243	HR 7142
RO 245	HR 6404
RO 247	HR 6309
RO 253	HR 7018
RO 254	HR 7471
RO 255	HR 7460
RO 26	HR 6057
RO 260	HR 8357
RO 261	HR 7527
RO 262	HR 7789
RO 263	HR 7527
RO 264	HR 7777
RO 266	HR 7604
RO 267	HR 8352
RO 268	HR 7462
RO 269	HR 8080
RO 270	HR 7196
RO 271	HR 5707
RO 274	HR 7483
RO 278	HR 6400
RO 281	HR 6385
RO 282	HR 7608
RO 283	HR 6169
RO 284	HR 8350
RO 285	HR 8351
RO 287	HR 7455
RO 289	HR 7400
RO 29	HR 7047
RO 290	HR 8087
RO 291	HR 7113
RO 293	HR 7459
RO 294	HR 7403
RO 295	HR 7500
RO 296	HR 6203
RO 299	HR 7630
RO 301	HR 6409
RO 302	HR 8074
RO 303	HR 7353
RO 304	HR 7253
RO 305	HR 7253
RO 306	HR 7669
RO 307	HR 7195
RO 308	HR 7225
RO 309	HR 7230
RO 310	HR 7231
RO 311	HR 7224
RO 312	HR 8066
RO 313	HR 7224
RO 315	HR 7253
RO 316	HR 7230
RO 317	HR 7627
RO 318	HR 8207
RO 319	HR 7898

Тип ТДКС	Аналог HR
RO 320	HR 7094
RO 325	HR 7473
RO 330	HR 7608
RO 335	HR 7679
RO 336	HR 7519
RO 337	HR 6450
RO 34	HR 7032
RO 341	HR 7432
RO 342	HR 7439
RO 343	HR 7437
RO 344	HR 7840
RO 345	HR 7491
RO 346	HR 6062
RO 348	HR 7483
RO 35	HR 7451
RO 351	HR 7378
RO 352	HR 7378
RO 353	HR 7228
RO 354	HR 7971
RO 355	HR 7223
RO 356	HR 7131
RO 358	HR 7229
RO 36	HR 6250
RO 361	HR 7397
RO 363	HR 8077
RO 364	HR 7488
RO 366	HR 7737
RO 368	HR 7484
RO 369	HR 7906
RO 37	HR 6356
RO 373	HR 7589
RO 375	HR 7203
RO 376	HR 6328
RO 377	HR 7114
RO 382	HR 7344
RO 384	HR 7731
RO 386	HR 7566
RO 387	HR 8157
RO 392	HR 7269
RO 397	HR 6560
RO 398	HR 7214
RO 400	HR 6593
RO 401	HR 6567
RO 402	HR 6590
RO 404	HR 7971
RO 406	HR 6594
RO 41	HR 6060
RO 410	HR 6585
RO 411	HR 6609
RO 413	HR 8397
RO 414	HR 6620
RO 415	HR 6597
RO 417	HR 7728

Тип ТДКС	Аналог HR
RO 418	HR 7728
RO 419	HR 8397
RO 420	HR 7227
RO 421	HR 7287
RO 423	HR 8007
RO 424	HR 7351
RO 43	HR 6170
RO 434	HR 7295
RO 435	HR 7434
RO 437	HR 8122
RO 438	HR 7291
RO 441	HR 7589
RO 442	HR 7574
RO 445	HR 7577 |
RO 446	HR 8041
RO 447	HR 7591
RO 448	HR 7112
RO 449	HR 8122
RO 45	HR 6005
RO 453	HR 8010
RO 455	HR 8008
RO 456	HR 8030
RO 457	HR 8051
RO 458	HR 8010
RO 464	HR 7376
RO 465	HR 7394
RO 466	HR 6177
RO 470	HR 7971
RO 472	HR 7815
RO 473	HR 7774
RO 474	HR 8124
RO 475	HR 7814
RO 476	HR 6205
RO 5	HR 7305
RO 504	HR 7578
RO 51	HR 7688
RO 513	HR 6140
RO 52	HR 7217
RO 571	HR 7537
RO 6	HR 7306
RO 604	HR 7566
RO 609	HR 6067
RO 630	HR 7522
RO 631	HR 7503
RO 633	HR 8006
RO 643	HR 8078
RO 649	HR 7218
RO 650	HR 7218
RO 651	HR 6569
RO 654	HR 7506
RO 655	HR 46045
RO 656	HR 46145
RO 657	HR 46056

Тип ТДКС	Аналог HR
RO 658	HR 7751
RO 659	HR 7495
RO 667	HR 7523
RO 668	HR 7871
RO 669	HR 8035
RO 670	HR 8036
RO 671	HR 7950
RO 672	HR 7950
RO 673	HR 8118
RO 675	HR 7484
RO 676	HR 7833
RO 677	HR 7950
RO 678	HR 7671
RO 679	HR 8417
RO 68	HR 7537
RO 686	HR 8368
RO 687	HR 7242
RO 688	HR 7666
RO 694	HR 7263
RO 7	HR 7301
RO 73	HR 7523
RO 75	HR 7217
RO 757	HR 7583
RO 76	HR 7451
RO 772	HR 7537
RO 78	HR 6144
RO 79	HR 6150
RO 8	HR 7302
RO 80	HR 7311
RO 804	HR 7594
RO 808	HR 8055
RO 81	HR 7316
RO 82	HR 7315
RO 821	HR 7694
RO 823	HR 7583
RO 829	HR 8466
RO 83	HR 7303
RO 836	HR 8122
RO 837	HR 6450
RO 84	HR 7309
RO 901	HR 5705
RSY 7030	HR 046
RT 290/II	HR 9544
RT 4035	HRT 216 P
RT 7097	HRT 507
RT 7101	HRT 310
RT 7104	HRT 904
RT7105	HRT 901
RTRNF0001PEZZ	HR 6123
RTRNF0004CEZZ	HR 6376
RTRNF0004PEZZ	HR 6376
RTRNF0011CEZZ	HR 6377
RTRNF0011PEZZ	HR 6377

Тип ТДКС	Аналог HR
RTRNF0015CEZZ	HR 7626
RTRNF0015MEZZ	HR 7626
RTRNF0015PEZZ	HR 7626
RTRNF0027CEZZ	HR 7675
RTRNF0027PEZZ	HR 7675
RTRNF0036CEZZ	HR 7635
RTRNF0036PEZZ	HR 7635
RTRNF0037MEZZ	HR 8406
RTRNF0063CEZZ	HR 7809
RTRNF0063PEZZ	HR 7809
RTRNF0069CEZZ	HR 7711
RTRNF0069PEZZ	HR 7711
RTRNF0115PEZZ	HR 7626
RTRNF0149PEZZ	HR 8392
RTRNF1182CEZZ	HR 6396
RTRNF1205CEZZ	HR 6396
RTRNF1215CEZZ	HR 6123
RTRNF1216CEZZ	HR 6123
RTRNF1220CEZZ	HR 7050
RTRNF1232CEZZ	HR 6364
RTRNF1247CEZZ	HR 7348
RTRNF1250CEZZ	HR 6131
RTRNF1251CEZZ	HR 6363
RTRNF1252CEZZ	HR 6395
RTRNF1257CEZZ	HR 7348
RTRNF1308CEZZ	HR 6376
RTRNF1308PEZZ	HR 6376
RTRNF1366CEZZ	HR 6610
RTRNF1374CEZZ	HR 6377
RTRNF1412CEN1	HR 7753
RTRNF1412CEZZ	HR 7753
RTRNF1414CEZZ	HR 8050
RTRNF1416CEZZ	HR 7812
RTRNF1417CEZZ	HR 7847
RTRNF1419CEZZ	HR 7812
RTRNF1442CEZZ	HR 7756
RTRNF1470CEZZ	HR 7847
RTRNF1483CEZZ	HR 7761
RTRNF1484CEZZ	HR 7756
RTRNF1562CEZZ	HR 6384
RTRNF1563CEZZ	HR 6266
RTRNF1564CEZZ	HR 6266
RTRNF1581CEZZ	HR 7846
RTRNF1582CEZZ	HR 7760
RTRNF1605CEZZ	HR 7760
RTRNF1619CEZZ	HR 7626
RTRNF1625CEZZ	HR 7790
RTRNF1627CEZZ	HR 7851
RTRNF1628CEZZ	HR 7851
RTRNF1630CEZZ	HR 7759
RTRNF1643CEZZ	HR 7807
RTRNF1646CEZZ	HR 7855
RTRNF1651CEZZ	HR 7861

Тип ТДКС	Аналог HR
RTRNF1665CEZZ	HR 7752
RTRNF1687CEZZ	HR 7773
RTRNF1689CEZZ	HR 7748
RTRNF1691CEZZ	HR 7763
RTRNF1692CEZZ	HR 6131
RTRNF1693CEZZ	HR 8310
RTRNF1694CEZZ	HR 6131
RTRNF1703CEZZ	HR 7864
RTRNF1717CEZZ	HR 7758
RTRNF1751CEZZ	HR 7675
RTRNF1768CEZZ	HR 6224
RTRNF1780CEZZ	HR 7732
RTRNF1783BMZZ	HR 6167
RTRNF1783CEZZ	HR 6167
RTRNF1786BMZZ	HR 6223
RTRNF1786CEZZ	HR 6223
RTRNF1802CEZZ	HR 8141
RTRNF1826CEZZ	HR 8281
RTRNF1838CEZZ	HR 7756
RTRNF1839CEZZ	HR 8217
RTRNF1840CEZZ	HĐ 8227
RTRNF1856CEZZ	HR 7870
RTRNF1881CEZZ	HR 8142
RTRNF1890CEZZ	HR 8142
RTRNF1901CEZZ	HR 8142
RTRNF1923CEZZ	HR 8143
RTRNF1952CEZZ	HR 8142
RTRNF2000BMZZ	HR 6256
RTRNF2001BMZZ	HR 6253
RTRNF2002BMZZ	HR 7521
RTRNF2002CEZZ	HR 7521
RTRNF2003BMZZ	HR 7531
RTRNF2004BMZZ	HR 7521
RTRNF2005BMZZ	HR 7531
RTRNF2006BMZZ	HR 7531
RTRNF2007BMZZ	HR 7521
RTRNF2008BMZZ	HR 6475
RTRNF2015BMZZ	HR 7497
RTRNF2018BMZZ	HR 7497
RTRNF2021BMZZ	HR 7653
RTRNF2022BMZZ	HR 7558
RTRNF2023BMZZ	HR 7492
RTRNF2024BMZZ	HR 7559
RTRNF2025BMZZ	HR 7497
RTRNF2027BMZZ	HR 7574
RTRNF2029BMZZ	HR 7574
RTRNF2030BMZZ	HR 7653
RTRNF2031BMZZ	HR 7574
RTRNF2032BMZZ	HR 7256
RTRNF2033BMZZ	HR 7803
RTRNF2034BMZZ	HR 7663
RTRNF2035BMZZ	HR 7340
RTRNF2036BMZZ	HR 7595

Тип ТДКС	Аналог HR
RTRNF2038BMVO	HR 7256
RTRNF2038BMZZ	HR 7256
RTRNF2039BMZZ	HR 8022
RTRNF2040BMZZ	HR 7595
RTRNF2041BMZZ	HR 6497
RTRNF2042BMZZ	HR 7340
RTRNF2047BMZZ	HR 7345
RTRNF2048BMVO	HR 8033
RTRNF2048BMZZ	HR 8033
RTRNF2049BMVO	HR 8032
RTRNF2049BMZZ	HR 8032
RTRNF2050BMZZ	HR 6253
RTRNF2059BMZZ	HR 8014
RTRNF2065BMZZ	HR 8013
RTRNF2069BMZZ	HR 8014
RTRNF2070BMZZ	HR 6613
RTRNF2071BMZZ	HR 6612
RTRNF2072BMZZ	HR 8191
RTRNF2073BMZZ	HR 8168
RTRNF2074BMZZ	HR 8181
RTRNF2075BMZZ	HR 6614
RTRNF2076BMZZ	HR 8202
RTRNF2078BMZZ	HR 6613
RTRNF2082BMZZ	HR 8229
RTRNF2083BMZZ	HR 8249
RTRNF2087BMZZ	HR 8384
RTRNF2089BMZZ	HR 8375
RTRNF2092BMZZ	HR 8385
RTRNF2199CEZZ	HR 8310
RTRNF5007PAZZ	HR 8129
RTRNZ0369BMZZ	HR 9803
RTRNZ0500BMZZ	HR 1832
RTRNZ0501BMZZ	HR 9809
RTRNZ0502BMZZ	HR 9810
RTRNZ0503BMZZ	HR 9428
RTRNZ0504BMZZ	HR 9434
RTRNZ0505BMZZ	HR 9428
RTRNZ0507BMZZ	HR 9812
RTRNZ0508BMZZ	HR 9437
RTRNZ0509BMZZ	HR 9811
RTRNZ0511BMZZ	HR 9433
RTRNZ0512BMZZ	HR 9428
RTRNZ0514BMZZ	HR 9440
RTRNZ0519BMZZ	HR 9817
RTRNZ0521BMZZ	HR 9451
RTRNZ0524BMZZ	HR 9489
RTRNZ0530BMZZ	HR 9461
RTRNZ0535BMZZ	HR 9468
RTRNZ0540BMZZ	HR 9471
RTRNZ0545BMZZ	HR 9472
RTRNZ0546BMZZ	HR 9475
RTRNZ0548BMZZ	HR 9478
RTRNZ0549BMZZ	HR 9477

Тип ТДКС	Аналог HR
RTRNZ0550BMZZ	HR 9480
RTRNZ0552BMZZ	HR 9487
RTRNZ0557BMZZ	HR 9484
RTRNZ0558BMZZ	HR 9486
RTRNZ0559BMZZ	HR 9490
RTRNZ0561BMZZ	HR 9486
RTRNZ0562BMZZ	HR 9490
RTRNZ0563BMZZ	HR 9496
RTRNZ0565BMZZ	HR 9499
RTRNZ0566BMZZ	HR 9819
RTRNZ05701BMZZ	HR 9809
RTRNZ05702BMZZ	HR 9810
RTRNZ0573BMZZ	HR 9837
RTRNZ0574BMZZ	HR 18017
RTRNZ0575BMZZ	HR 15008
RTRNZ0576BMZZ	HR 9830
RTRNZ0577BMZZ	HR 9830
RTRNZ0578BMZZ	HR 9830
RTRNZ0582BMZZ	HR 9848
RTRNZ0583BMZZ	HR 15018
RTRNZ0586BMZZ	HR 15020
RTRNZ0587BMZZ	HR 15021
RTRNZ0588BMZZ	HR 9854
RTRNZ0591BMZZ	HR 9859
RTV 186-5X-219 BP	HRT 219 BP
RTV 1895-202	HRT 202
RTV 1895-541-449-4	HRT 205
RTV 1895-541-505	HRT 505
RTV 1895-541-505 P	HRT 505 P
RTV 1895-641-045	HRT 507
RTV 1895-641-801	HRT 211 P
RTV 1897-641	HRT 245 BS
RTV 1897-641-002	HRT 218 Â
RTV 1897-641-3	HRT 240 BS
RTV 1897-641-303	HRT 240 Â
RTV 1897-642-103-00	HRT 242 BP
RTV 1897-642-304	HRT 241 BP
RTV 1897-642-363	HRT 233 BP
RTV 1897-642-3699	HRT 234 BP
RTV 1898-641 508 P	HRT 508 P
RTV 1898-641-004	HRT 216 P
RTV 2000-641-002	HRT 209
RTV 2032-642-3001	HRT 248 BP
RTV 2096-641-002	HRT 210 BF
RTV 2097-641-303	HRT 226 BS
RTV 2097-642-005	HRT 225 BP
RTV 2097-642-3	HRT 227 BP
RTV 2097-642-306	HRT 230 BP
RTV 2097-642-314	HRT 231 BP
RTV 2097-642-316	HRT 229 BP
RTV 2097-642-346	HRT 232 BP
RTV 76-216	HRT 216 A
RTV 82-207	HRT 207

Тип ТДКС	Аналог HR
RTV 86-208	HRT 208
RWT 1017	HR 7142
S 025/44	HR 9513
S 065620000	HR 6468
S 065620709	HR 6212
S 065620900	HR 7550
S 065620909	HR 7550
S 065621000	HR 6468
S 065621009	HR 6468
S 065621100	HR 6496
S 065621109	HR 6390
S 065621400	HR 8416
S 065621409	HR 8416
S 067071000	HR 6390
S 164/48	HR 9365
S 25/44	HR 9513
S 31000094	HR 9829
S 31010010	HR 15010
S 31100000	HR 7140
S 31100020	HR 8060
S 31100040	HR 7258
S 31100050	HR 8011
S 31100060	HR 7382
S 31100070	HR 7383
S 31100090	HR 8060
S 31100120	HR 8038
S 31100150	HR 8062
S 32200020	HR 8060
S 32400020	HR 7346
S 3737	HR 7530
S 4040TX	HR 7530
S 503/44	HR 9555
S 5151	HR 7530
S 525/44	HR 9513
S/160/312	HR 631
SCI 003	HR 2080/15
SCI 005	HR 2080/20
SK 12-13	HR 1662
SK 12/520	HR 1662
SK 12/520/INA	HR 1662
SK 3309	HRT 512
SK 3310	HRT 511
SK 5/B 10	HR 1688
SK 5/B 16	HR 1688
SK 5/B 5	HR 1688
SK 5/B 9	HR 1688
SK 6/500	HR 1662
SK 6/500/INA	HR 1662
SL 2725	HR 6488
SL 2928	HR 6488
SM 42-2	HR 9674
SM 42/14	HR 9321
SM 42/2	HR 9674

Тип ТДКС	Аналог HR
SM 42/208	HR 9677
SM 42/210	HR 9325
SM 42/32	HR 9627
SMT 002190111	HR 9566
SMT 002190112	HR 9567
SMT 11002	HR 9555
SMT 20923322	HR 9566
SMT 9202-02	HR 9567
SMT 9202-04	HR 9566
SMT 9202-06	HR 9828
SMT 9402-02	HR 9104
SMT 9402-03	HR 9104
SN 013	HR 7263
SO 65620000	HR 6468
SO 65620900	HR 7550
SO 65620909	HR 7550
SO 65621009	HR 6468
SO 65621100	HR 6496
SO 65621109	HR 6390
SO 65621400	HR 8416
SO 67071000	HR 6390
SP 103 A	HR 6379
SP 110	HR 7487
SP 112	HR 7498
SP 113	HR 8497
SP 114	HR 7431
SP 130	HR 7436
SP 132	HR 7699
SP 133	HR 7757
SP 137	HR 7477
SP 141	HR 7499
SP 142	HR 7486
SP 143	HR 7621
SP 155	HR 6161
SP 158	HR 7415
SP 159	HR 7409
SP 160	HR 6416
SP 169	HR 7413
SP 170	HR 7414
SR 005	HR 2277 T13S
SR 007	HR 6133
SR 020	HR 2177
SR 027	HR 2064
SR 219	HR 2277 T10S
SR 220	HR 2277 T11S
SR 443	HR 1612
SR 536	HR 6133
SR 646	HR 6133
ST194	HR 2280 T9S
ST 202 A	HR 3609
ST 2098	HR 3123
STC 0109	HR 42007
STC 0310	HR 42025

Тип ТДКС	Аналог HR
STC 0647	HR 7708
SW15 1 SW	HR 7142
SY1-439-416-12	HR 7244
SZ 1-56407 A 1	HR 9556
Ò 01930 I 04	HR 7568
Ò 01930104	HR 7568
Ò 02102063	HR 46005
Ò 1214	HR 236
Ò 210 H 301	HR 2280 T3S
Ò 210 H 302	HR 2280 T3S
Ò 210 H 303	HR 2280 T3S
Ò 25	HRT 216 A
Ò 25 DC	HRT 304
T 25 DD	HRT 303
T 25 F	RT 209
Ò 25 FA	HRT 209
Ò 25 M 102	HRT 202
Ò 25 Y	HRT 302
Ò 285 DS 30	HR 2270 V2
Ò 30	HRT 216 A
Ò 30 A 01	HRT 509
Ò 30 A 107	HRT 216 Ñ
Ò 30 A 180	HRT 217
T 30 AB	HRT 216 S
Ò 30 AD	HRT 205
T 30AE	HRT 216 A
T 30 AJ 1	HRT 507
T 30 AK 1	HRT 302
Ò 30 AM	HRT 216 A
Ò 30 AN	HRT 216 A
Ò 30 ÀÎ	HRT 216 A
Ò 30 ÀÐ	HRT 217
T 30 AU	HRT 216 A
T 30 AV	HRT 217 A
Ò 30 J 104	HRT 205
T 30 J 113	HRT 216 A
Ò 30 L 110	HRT 507
Ò 30 L 123	HRT 201
Ò 30 L 127	HRT 202
Ò 30 N 229	HRT 240 BS
Ò 30 N 230	HRT 241 BP
Ò 30 N 231	HRT 245 BS
Ò 30 N 232	HRT 245 BS
Ò 30 Ð 106	HRT 210 BF
Ò 30 Ð 111	HRT 209
Ò 30 PC 101	HRT 901
Ò 30 PC 106	HRT 906
Ò 30 Q 101	HRT 225 BP
Ò 30 Q 103	HRT 227 BP
Ò 30 Q 110	HRT 216 S
Ò 30 Q 117	HRT 234 BP
Ò 30 Q 119	HRT 227 BP
Ò 30 Q 120	HRT 225 BP

Тип ТДКС	Аналог HR
Ò 30 Q 121	HRT 236 BP
Ò 30 Q 124	HRT 227 BP
Ò 30 Q 213	HRT 227 BP
Ò 30 Q 214	HRT 222 BS
Ò 30 Q 215	HRT 226 BS
Ò 30 Q 217	HRT 230 BP
Ò 30 W 100	HRT 301
Ò 30 X 100	HRT 218 Â
Ò 30 Õ 135	HRT 208
Ò 30 Y 100	HRT 207
Ò 30 Y 101	HRT 208
Ò 333 31-1 Ñ	HR 46142
Ò 360 H 301	HR 2275 R
Ò 360 H 381	HR 320
Ò 360 H 382	HR 320
Ò 393 H 381	HR 320
Ò 393 H 382	HR 320
Ò 402	HR 6028
T 402 D	HR 2269 T12S
Ò 402 D-460 7	HR 2269 T12S
Ò 421-460 4	HR 602
Ò 444 DS 30	HR 2270 V1
Ò 520 U 16	HR 9613
Ò 520 U 28	HR 9610
Ò 520 U 34	HR 9621
Ò 551 (BY11)	HR 7911
Ò 552 (ÂÕ11)	HR 7901
Ò 6031 L	HR 7156
Ò 6033 L	HR 7026
Ò 6045 L	HR 6173
Ò 631	HR 631
Ò 634	HR 634 RS
Ò 644	HR 631
Ò 71	HR 6212
Ò 71 (ZTL11)	HR 6212
Ò 72	HR 7277
Ò 90 2	HR 7223
Ò 90 3	HR 8157
Ò 90 4	HR 7277
Ò 901	HR 2467
Ò 9031 À	HR 7082
Ò 9044 À	HR 7152
Ò 910	HR 2114
Ò 95 1	HR 7666
ÒÀ 466 101	HR 2282 T1
ÒÀ 916	HR 8154
TA/821L	HR 7666
ÒÀÑ 100	HR 9611
TAG 116	HR 9627
TAG 128	HR 9341
TAG 134	HR 9358
TAG 147	HR 9455
TAG 650199000	HR 2277 T4S

Тип ТДКС	Аналог HR
TAD 53617	HR 46155
TAT 01-70	HR 2268 TRSI
TAT 1118-630	HR 2274 T18S
TAT 1118-730	HR 2274 T18S
TAT 1401	HR 7888
TAT 1401 A	HR 7888
TAT 1401 Â	HR 7888
TAT 1402	HR 7888
TAT 1402 A	HR 7888
TAT 1402 Â	HR 7888
TAT 1403	HR 7892
TAT 1403 A	HR 7892
TAT 1403 Â	HR 7892
TAT 1404	HR 8099
TAT 1404 A	HR 8099
TAT 1405	HR 8101
TAT 1405 A	HR 8101
TAT 1405 Â	HR 8101
TAT 1405 Ñ	HR 8101
TAT 1406	HR 8106
TAT 1406 A	HR 8106
TAT 1407	HR 8295
TAT 1407 A	HR 8295
TAT 1407 Â	HR 8295
TAT 1409	HR 8283
TAT 1409 A	HR 8283
TAT 1409 Â	HR 8283
TAT 1409 Ñ	HR 8283
TAT 1412	HR 8460
TAT 1412 A	HR 8460
TAT 1414 A	HR 8461
TAT 2001	HR 7890
TAT 2001 A	HR 7890
TAT 2001 Â	HR 7890
TAT 2002	HR 7890
TAT 2002 A	HR 7890
TAT 2002 Â	HR 7890
TAT 2003	HR 7887
TAT 2003 A	HR 7887
TAT 2003 Â	HR 7887
TAT 2004	HR 7889
TAT 2004 A	HR 7889
TAT 2004 Â	HR 7889
TAT 2005	HR 8102
TAT 2005A	HR 8102
TAT 2006	HR 8103
TAT 2006 A	HR 8103
TAT 2006 Ñ	HR 8103
TAT 2007	HR 8104
TAT 2007 A	HR 8104
TAT 2008	HR 8105
TAT 2008 A	HR 8105
TAT 2008 Â	HR 8105

Тип ТДКС	Аналог HR
TAT 2009	HR 8261
TAT 2009 A	HR 8261
TAT 2009 Â	HR 8261
TAT 2009 Ñ	HR 8261
TAT 2009 D	HR 8261
TAT 2101	HR 7891
TAT 2101 A	HR 7891
TAT 223	HR 2282 T3
TAT 225	HR 2280 TS
TAT 240	HR 2280 T11S
TAT 2701	HR 8297
TAT 2701 A	HR 8297
TAT 2702	HR 8297
TAT 2702 A	HR 8297
TAT 2901	HR 8270
TAT 2901 A	HR 8270
TAT 2902	HR 8294
TAT 2902 A	HR 8294
TAT 2903	HR 8267
TAT 2903 A	HR 8267
TAT 2903 Â	HR 8267
TAT 2904	HR 8267
TAT 2904 A	HR 8267
TAT 309	HR 2274 T29S
TAT 3401	HR 8274
TAT 3401 A	HR 8274
TBC 000*033	HR 46142
TBC 000-033	HR 46142
TBC 000033	HR 46142
TBF 1045	HR 42088
TBF 125 SE	HR 46068
TBT 128	HR 7059
TC 5152	HR 6028
TC 7018	HR 6028
TC 7200	HR 6237
TCG 30 B 04	HR 7948
TCI 196-S6154-M473	HRT 906
TCI 196-S7154-M473	HRT 901
TCI 196-S7154-M573	HRT 905
TCI 196-S7154-M603	HRT 903
TCI 196-S7154-M703	HRT 900
TCI 196-S8154-M073	HRT 911
TCI 196-S8154-M473	HRT 906
TCI 196-S8154-M573	HRT 902
TCI 196-S8154-M603	HRT 904
TCI 196-S8154-M703	HRT 910
TCI 196-S8254-M472	HRT 913
TCM 20 A 07	HR 7952
TCM 20 A 07 A	HR 7952
TCV 50 Â 01	HR 7094
TCV 50 Â 02	HR 7247
TCV 50 Â 1	HR 7094
TCV 50 Â 39	HR 7261

Тип ТДКС	Аналог HR
TDC 25	HR 7709
TDKC 19	HR 7709
TDKS 19	HR 7709
TDKS 54	HR 7504
TDM 130	HR 7072
TDS 101	HR 7059
TDS 102	HR 7055
TDS 105	HR 6018
TDS 107	HR 7085
TDS 107 Â	HR 7085
TDS 108	HR 7020
TDS 108 Â	HR 7020
TDS 110	HR 7053
TDS 111	HR 7054
TDS 112	HR 7060
TDS 112 Â	HR 7060
TDS 113	HR 7005
TDS 115	HR 7007
TDS 115 Â	HR 7007
TDS 118	HR 7016
TDS 119	HR 7066
TDS 119B	HR 7066
TDS 123	HR 7079
TDS 123 Â	HR 7079
TDS 124	HR 7052
TDS 127	HR 7070
TDS 128	HR 7069
TDS 129	HR 7061
TDS 130	HR 7072
TDS 130 Â	HR 7072
TDS 132	HR 7067
TDS 132 Â	HR 7067
TDS 134	HR 7018
TDS 134 X	HR 7062
TDS 136	HR 7074
TDS 137	HR 7037
TDS 138	HR 7080
TDS 163	HR 7114
TDS 164	HR 7113
TDS 170	HR 7116
TDS 175	HR 7115
TDS 25	HR 7709
TET 655	HR 2274 T37S
TF 005	HR 236
TF 2-3 V 0-050-L 3	HR 46056
TF 2-3 V 0-050-S 3	HR 46056
TF 2-3 V 0-070-L 5	HR 46062
TF 2-4 V 5-020-L 0	HR 46115
TF 2-4 V 5-020-LO	HR 46115
TF 2-4 V 5-020-S 0	HR 46115
TF 2041/02	HR 3615
TF 2041/02 Z	HR 3615
TF 4440	HR 2287 T33

Тип ТДКС	Аналог HR
TF 4527	HR 2287 T34
TFAT 004-37	HR 3628
TFAT 042-37	HR 3524
TFAT 056-37	HR 5644
TFAT 063-37	HR 5643
TFAT 102-37	HR 3617
TFAT 109-1	HR 1117
TFAT 1109-F007-57	HR 1197
TFAT 1109-F009-37	HR 5638
TFAT 1109-F023-47	HR 1124
TFAT 1109-F030-47	HR 3618
TFAT 1109-F077-47	HR 3132
TFAT 1109-F128-57	HR 3522
TFAT 1109-F201-57	HR 1127
TFAT 1109-F209-47	HR 3639
TFAT 1109-F230-37	HR 1130
TFAT 1109-F230-57	HR 1130
TFAT 1109-F242-47	HR 5668
TFAT 1109-F301-57	HR 1135
TFAT 1109-F302-57	HR 3697
TFAT 1109-F310-47	HR 3650
TFAT 1109-F321-47	HR 3651
TFAT 1109-F401-57	HR 1147
TFAT 1109-F401-57-1	HR 1147
TFAT 1109-F402-47	HR 3627
TFAT 1109-F411-47	HR 5610
TFAT 1109-F411-57	HR 5610
TFAT 1109-F600-57	HR 1160
TFAT 1109-F601-47	HR 3635
TFAT 1109-F606-47	HR 3634
TFAT 1109-F610-47	HR 3114
TFAT 1109-F710-57	HR 1177
TFAT 1109-F780-57	HR 1178
TFAT 1109-012-57	HR 1117
TFAT 1109-020-59	HR 5525
TFAT 1109-022-59	HR 1122
TFAT 1109-023-47	HR 1124
TFAT 1109-1-20	HR 1117
TFAT 1109-1-20 Â	HR 1117
TFAT 1109-1-20 U	HR 1117
TFAT 1109-111-57	HR 1115
TFAT 1109-120-57	HR 1117
TFAT 1109-150-57	HR 1117
TFAT 1109-2	HR 5525
TFAT 1109-2-2	HR 3202
TFAT 1109-2-5	HR 1125
TFAT 1109-20	HR 1120
TFAT 1109-200-57	HR 1120
TFAT 1109-200-59	HR 5525
TFAT 1109-201	HR 1127
TFAT 1109-201-57	HR 1127
TFAT 1109-202-57	HR 3202
TFAT 1109-202-59	HR 3202

Тип ТДКС	Аналог HR
TFAT 1109-204-59	HR 2075
TFAT 1109-205-59	HR 1125
TFAT 1109-21	HR 1121
TFAT 1109-21-59	HR 1121
TFAT 1109-22	HR 1122
TFAT 1109-22 Â	HR 1122
TFAT 1109-220-59	HR 1122
TFAT 1109-23	HR 1130
TFAT 1109-230-57	HR 1130
TFAT 1109-233-59	HR 1123
TFAT 1109-234-59	HR 2121
TFAT 1109-250-59	HR 1125
TFAT 1109-3	HR 5126
TFAT 1109-300-57	HR 2080/15
TFAT 1109-301-57	HR 1135
TFAT 1109-31	HR 5126
TFAT 1109-32	HR 5126
TFAT 1109-34	HR 5126
TFAT 1109-350-57	HR 5515
TFAT 1109-401-47	HR 1147
TFAT 1109-401-57	HR 1147
TFAT 1109-401-57-1	HR 1147
TFAT 1109-44	HR 5165
TFAT 1109-450-59	HR 1145
TFAT 1109-5	HR 1195
TFAT 1109-50	HR 1150
TFAT 1109-52	HR 1152
TFAT 1109-520-57	HR 1152
TFAT 1109-53	HR 1153
TFAT 1109-53 Â	HR 1153
TFAT 1109-530-57	HR 1153
TFAT 1109-54	HR 1154
TFAT 1109-540-57	HR 1154
TFAT 1109-550-57	HR 1155
TFAT 1109-6	HR 1621
TFAT 1109-600-57	HR 1160
TFAT 1109-601-47	HR 3635
TFAT 1109-606-47	HR 3634
TFAT 1109-61	HR 1161
TFAT 1109-610-47	HR 3114
TFAT 1109-63	HR 1137
TFAT 1109-631	HR 1137
TFAT 1109-631-57	HR 1137
TFAT 1109-652	HR 5157
TFAT 1109-652-57	HR 5157
TFAT 1109-653	HR 5163
TFAT 1109-653-57	HR 5163
TFAT 1109-654-57	HR 1165
TFAT 1109-656-57	HR 3583
TFAT 1109-68 U	HR 3755
TFAT 1109-680	HR 3755
TFAT 1109-680-57	HR 3755
TFAT 1109-681-57	HR 3755

Тип ТДКС	Аналог HR
TFAT 1109-69	HR 2155
TFAT 1109-700-57	HR 1177
TFAT 1109-71	HR 1177
TFAT 1109-71 U	HR 1177
TFAT 1109-710	HR 1177
TFAT 1109-710-50	HR 1177
TFAT 1109-710-57	HR 1177
TFAT 1109-72	HR 3167
TFAT 1109-720-57	HR 3167
TFAT 1109-741-57	HR 1174
TFAT 1109-780-57	HR 1178
TFAT 1190-710-57	HR 1177
TFAT 120/57	HR 1117
TFAT 242/37	HR 5668
TFAT 242/47	HR 5668
TFAT 2989	HR 3500
TFAT 334/37	HR 5738
TFAT 340/37	HR 5646
TFAT 345/37	HR 5737
TFAT 345/37 D	HR 5737
TFAT 346/37	HR 5645
TFAT 909-F001-57	HR 1101
TFAT 909-F008-57	HR 1198
TFAT 909-F206-47	HR 3641
TFAT 909-F206-57	HR 3641
TFAT 909-F208-47	HR 3640
TFAT 909-F209-47	HR 3639
TFAT 909-F322-47	HR 1132
TFAT 909-F501-47	HR 3626
TFAT 909-F601-47	HR 3635
TFAT 909-F607-47	HR 3636
TFAT 909-F780-57	HR 1178
TFAT 909-001-57	HR 1101
TFAT 909-001-57B	HR 3149
TFAT 909-002-57	HR 1101
TFAT 909-21	HR 2105
TFAT 909-501-57	HR 3626
TFAT 909-78-57	HR 1178
TFAT 909-780-57	HR 1178
TFAT 920-001	HR 1194
TFAT 920-001-57	HR 1194
TFAT 920-004	HR 1194
TFAT 920-004-57	HR 1194
TFAT 920-5	HR 1195
TFB 104 S	HR 42088
TFB 1045	HR 42088
TFB 125 SE	HR 46068
TFB 140	HR 46068
TFB 140 Â	HR 46068
TFB 140 Ñ	HR 46068
TFB 142	HR 46066
TFB 142 Â	HR 46066
TFB 142 Ñ	HR 46066

Тип ТДКС	Аналог HR
TFB 150	HR 46047
TFB 150 A	HR 46047
TFB 150 Â	HR 46016
TFB 150 E	HR 46047
TFB 159 A	HR 6653
TFB 170	HR 46012
TFB 170 A	HR 46012
TFB 176 G	HR 46031
TFB 176 H	HR 46064
TFB 185 A	HR 46032
TFB 185 Ñ	HR 46013
TFB 195 A	HR 46042
TFB 200	HR 46046
TFB 200 A	HR 46046
TFB 200 Â	HR 46046
TFB 200 Ñ	HR 46046
TFB 200 D	HR 46046
TFB 235	HR 42043
TFB 275 L	HR 46119
TFB 275 Ò	HR 46119
TFB 3030	HR 46105
TFB 3030 Â	HR 46105
TFB 3045 Â	HR 46104
TFB 4023 AD	HR 7822
TFB 4029	HR 7724
TFB 4029 AD	HR 7724
TFB 4030 AD	HR 8502
TFB 4032 AD	HR 7723
TFB 4032 BD	HR 7723
TFB 4032 CD	HR 7723
TFB 4034	HR 7613
TFB 4034 AD	HR 7613
TFB 4036 AD	HR 7720
TFB 4036 D	HR 7720
TFB 4038 AD	HR 7479
TFB 4038 BD	HR 7479
TFB 4039 AD	HR 7479
TFB 4039 BD	HR 7479
TFB 4048	HR 7451
TFB 4048 AD	HR 7451
TFB 4048 BD	HR 7451
TFB 4048 DB	HR 7451
TFB 4059 A	HR 7854
TFB 4059 AD	HR 7854
TFB 4059 BD	HR 7854
TFB 4062 AD	HR 7657
TFB 4065 AD	HR 7451
TFB 4067 AD	HR 7654
TFB 4067 BD	HR 7654
TFB 4071 AD	HR 7769
TFB 4080 AD	HR 7451
TFB 4085 BN	HR 7454
TFB 4086 AD	HR 7655

Тип ТДКС	Аналог HR
TFB 4087 AD	HR 7655
TFB 4087 BD	HR 7655
TFB 4089	HR 8403
TFB 4089 AD	HR 8403
TFB 4090 AD	HR 7669
TFB 4092 AD	HR 7657
TFB 4099 AD	HR 8433
TFB 4100 AD	HR 8503
TFB 4104 AD	HR 7604
TFB 4110 AD	HR 8194
TFB 4110 BD	HR 8194
TFB 4115 AR	HR 8194
TFB 4117 AR	HR 8275
TFB 4117 BE	HR 8275
TFB 4121	HR 8436
TFB 4121 BD	HR 8436
TFB 4122 AR	HR 8446
TFB 4122 BD	HR 8446
TFB 4122 CS	HR 8446
TFB 4122 DB	HR 8446
TFB 4123 AE	HR 7944
TFB 4123 AR	HR 7944
TFB 4123 BE	HR 7944
TFB 4123 DB	HR 7944
TFB 4124 AE	HR 7634
TFB 4124 AP	HR 7634
TFB 4125 AD	HR 7944
TFB 4125 AR	HR 7944
TFB 4125 BD	HR 7944
TFB 4125 DD	HR 7944
TFB 4126 AP	HR 8250
TFB 4126 BR	HR 7656
TFB 4126 GR	HR 7656
TFB 4127 AD	HR 7802
TFB 4129 AD	HR 8465
TFB 4130	HR 8418
TFB 4130 AD	HR 8418
TFB 4130 BD	HR 8418
TFB 4131 CD	HR 8436
TFB 4131 DD	HR 8436
TFB 4132	HR 8418
TFB 4132 CD	HR 8418
TFB 4132 DD	HR 8418
TFB 4132 DH	HR 8418
TFB 4132 ED	HR 8418
TFB 4134	HR 7656
TFB 4134 AE	HR 7656
TFB 4134 RE	HR 7656
TFB 4151 AD	HR 8412
TFB 4803 D	HR 46093
TFB 4805	HR 46088
TFB 4805 A	HR 46088
TFB 4805 Â	HR 46088

Тип ТДКС	Аналог HR
TFB 4805 Ñ	HR 46088
TFB 4806	HR 46088
TFB 4806 A	HR 46088
TFB 4809	HR 8189
TFB 4809 OU	HR 8189
TFB 4809-5019	HR 8189
TFB 4810	HR 8189
TFB 4812	HR 46156
TFB 4813	HR 46093
TFB 483 D	HR 46093
TFB 5704	HR 46095
TFB 60266 Â	HR 7468
TFB 613	HR 42106
TFB 614 Â	HR 42100
TFB 616 A	HR 42096
TFB 616 Ñ	HR 42104
TFB 62 AD	HR 7657
TFB 634 Â	HR 42099
TFB 638 A	HR 42024
TFB 648	HR 7122
TFB 648 E	HR 7122
TFB 648 F	HR 7142
TFB 648 G	HR 7122
TFB 648 H	HR 7122
TFB 648 I	HR 7122
TFB 655 A	HR 42035
TFB 661	HR 7122
TFB 661 A	HR 7122
TFB 662 A	HR 42044
TFB 662 Â	HR 42044
TFB 662 Ñ	HR 42044
TFB 662 D	HR 42044
TFB 666 A	HR 42097
TFB 666 Ñ	HR 42097
TFB 674 D	HR 46157
TFB 771 Ñ	HR 42038
TFB 781 Â	HR 42039
TFB 781 D	HR 42039
TFB 781 D 2	HR 42039
TFB 811	HR 42006
TFH 74028 Ñ	HR 46114
TFK 14 A 004 P	HR 7852
TH 1834	HR 42055
TH 2109	HR 42064
TH 2134	HR 42041
TH 2164	HR 42059
TH 3138	HR 42041
TH 466 101	HR 2282 T1
TKS 54	HR 7504
TKS 71	HR 7507
TL 091S	HR 091 RSI
TL 1F	HR 651 RSI+BL
TL 1003	HR 1003 RSI

Тип ТДКС	Аналог HR
TL 1005	HR 1005 RSI
TL 1005/03	HR 2205
TL 1010	HR 2270 V2
TL 1010/03	HR 2203
TL 12S	HR 0071 TRSI
TL 13S	HR 2273 TS
TL 1410 E 12	HR 7172
TL 15S	HR 2269 T2RSI
TL 16S	HR 2269 T5RSI
TL 17	HR 0069 T17
TL 18F	HR 658 RSI
TL19	HR 0069 T14S
TL 2042	HR 2268 RSI
TL 21F	HR 2275 TS
TL 24S	HR 2277 TS
TL 25	HR 2274T3RSI
TL 26	HR 2274T13RSI
TL 27	HR 2274 T9C RSI
TL 27/4	HR 2274 TRSI
TL 2713	HR 7255
TL 3	HR 2267
TL 3/500	HR 500 RSI
TL 3/600	HR 600 RSI
TL 3CS	HR 2267-2
TL 3L	HR 2267-2
TL 3L/02	HR 2267
TL 3L704	HR 2267-2
TL 3S	HR 2267 RSI
TL 3044	HR 3044
TL 31	HR 127139 RS
TL 3105	HR 3105
TL 3112	HR 3112 TS
TL 4/2	HR 2265
TL 4/3	HR 2265
TL 4042	HR 2268 TRSI
TL 5F	HR 2270 V3
TL 7	HR 2266 R
TL 7/6	HR 3122 RSI
TL 7E	HR 2270 V1
TL 71	HR 2272 R INTER
TL 71S	HR 2272 RS
TL 7119	HR 127119 RS
TL 72	HR 2270
TL 72S	HR 2272 RSI
TL 72V	HR 2272 R
TL 817	HR 817
TL 9/1E	HR 0169 TRSI
TL 9/2E	HR 0170 TRSI
TL 9S	HR 0168 TRSI
TLC 1109/2	HR 5525
TLC 1109/2/5	HR 1125
TLC 1109/32	HR 5126
TLC 1109/652	HR 5157

Тип ТДКС	Аналог HR
TLC 2063	HR 2063/00
TLC 2063/03	HR 2063/03
TLC 2080	HR 2080
TLC 2080/10	HR 2080/10
TLC 2080/10/1	HR 2080/10/1
TLC 2080/15	HR 2080/15
TLC 2110	HR 2110
TLC 3102	HR 5505
TLC 3107	HR 5515
TLC 3107/47	HR 5565
TLC 3135/02	HR 2135
TLC 3148/02	HR 5148
TLC 3165/03	HR 5165
TLC 3166/02	HR 5166
TLC 511	HR 2151
TLC 711	HR 2171
TLC 811	HR 2181
TLF 0318	HR 7217
TLF 14427 F	HR 7615
TLF 14503 F	HR 6490
TLF 14503 F2	HR 6490
TLF 14511 Â	HR 7857
TLF 14511 F	HR 7857
TLF 14512	HR 7857
TLF 14512 Â	HR 7857
TLF 14512 F	HR 7857
TLF 14520 F	HR 7267
TLF 14521 F	HR 7257
TLF 14533 F	HR 7988
TLF 14533 FV2	HR 7988
TLF 14533 F2	HR 7988
TLF 14537 F	HR 7672
TLF 14557	HR 7824
TLF 14567 F	HR 7257
TLF 14568	HR 7267
TLF 14568 F	HR 7267
TLF 14577 Â	HR 7824
TLF 14577 F	HR 7824
TLF 14584 F	HR 7268
TLF 14585 F	HR 7260
TLF 14586	HR 7268
TLF 14586 F	HR 7268
TLF 14592 F	HR 7260
TLF 14595 Â	HR 7801
TLF 14595 F	HR 7801
TLF 14615 F	HR 8504
TLF 14617	HR 7465
TLF 14617 Â	HR 7465
TLF 14617 F	HR 7465
TLF 14630	HR 7440
TLF 14630 F	HR 7440
TLF 14634	HR 7430
TLF 14634 F	HR 7430

Тип ТДКС	Аналог HR
TLF 14649 Â	HR 8308
TLF 14649 B1	HR 8308
TLF 14649 B3	HR 8308
TLF 14649 F	HR 8308
TLF 14706	HR 7436
TLF 14706 F	HR 7436
TLF 14706 F1	HR 7436
TLF 14731	HR 7986
TLF 14731 F	HR 7986
TLF 14731 F1	HR 7986
TLF 14731 F1A	HR 8097
TLF 14731 F2	HR 8098
TLF 14731 F2A	HR 8098
TLF 14731 F3	HR 8098
TLF 14731 F3A	HR 8098
TLF 14754 F	HR 8145
TLF 14801 F	HR 7447
TLF 14801 F1	HR 7447
TLF 15505 F	HR 7265
TLF 15506 F	HR 7262
TLF 15518 F	HR 7872
TLF 15519 F	HR 7784
TLF 15519 F1	HR 7784
TLF 15526 F	HR 8420
TLF 15531 F	HR 8108
TLF 15531 FA	HR 8108
TLF 15534 F	HR 7288
TLF 15538 Â	HR 8335
TLF 15538 F	HR 8335
TLF 15542 F	HR 7827
TLF 15542 F1	HR 7827
TLF 15544 F	HR 8401
TLF 15548 F	HR 7294
TLF 15557 F	HR 8288
TLF 15562 F	HR 7714
TLF 15564 F	HR 8426
TLF 15566 F	HR 8398
TLF 15567 F	HR 8424
TLF 15606 F	HR 7278
TLF 15607 F	HR 8146
TLF 15609 F	HR 8130
TLF 15615 F	HR 8414
TLF 15615 F1	HR 8414
TLF 15626 F	HR 8264
TLF 16945	HR 7437
TLF 4 G 503 F	HR 8271
TLF 5	HR 2270 V3
TLF 6028 F	HR 8076
TLF 6028 FN	HR 8076
TLF 6028 N	HR 8076
TLF 6031	HR 6452
TLF 6031 Â	HR 6452
TLF 6041	HR 6454

Тип ТДКС	Аналог HR
TLF 6041 F	HR 6454
TLF 6521 Â	HR 6588
TLF 6522 F	HR 8075
TLF 6522 FN	HR 8075
TLF 6609	HR 6451
TLF 6609 Â	HR 6451
TLF 69908	HR 6191
TLF 69983	HR 7193
TLF 70012	HR 7477
TLF 70012 A	HR 7477
TLF 70012 F	HR 7477
TLF 70017	HR 46038
TLF 70017 A	HR 46038
| TLF 70018	HR 7469
TLF 70018 F	HR 7469
TLF 70113 Â	HR 46028
TLF 70113 E	HR 7246
TLF 70152	HR 7677
TLF 70161	HR 7491
TLF 70162	HR 7443
I TLF 70162 A	HR 7443
TLF 70162 Â	HR 7443
TLF 70162 G	HR 7443
TLF 70177	HR 7920
TLF 70177 A	HR 7920
TLF 70238	HR 8121
TLF 70239	HR 8183
TLF 71004 D	HR 46057
TLF 71028	HR 8353
TLF 71028 F	HR 8353
TLF 73523	HR 7641
TLF 73523 T2	HR 7641
TLF 73530	HR 46096
TLF 73548	HR 42044
TLF 73548 A	HR 42044
TLF 76501	HR 46054
TLF 76501 F	HR 46054
TLF 76502	HR 46086
TLF 76504 F	HR 46087
TLF 77001 Â	HR 7469
TLF 84007	HR 46063
TLF 85673 Â	HR 7804
TLF 85680 Â	HR 46018
TLF 85686 Â	HR 7805
TLZ 7	HR 2212 RSI
TLZ 8	HR 2218 RSI
TM 005	HRT 507
TM 25-20	HRT 216 A
TM 25-20-5	HRT 505
TM 25-20-6	HRT 216 A
TM 25-20-6-G	HRT 216 A
TM 25-6	HRT 202
TM 25-6 W	HRT 505

Тип ТДКС	Аналог HR
TM 25-6 W 1	HRT 505
TM 25-6W19	HRT 202
TM 25-6 W 2	HRT 505
TM 25-8	HRT 202
TM 25-8 W	HRT 505
TM 25-9	HRT 507
TM 25-9-5	HRT 505
TM 25-9-53	HRT 202
TM 25-9-6	HRT 202
TMF 1509	HR 42102
TMF 2200-1-482-035	HR 42040
TMF 2200-1482-03901	HR 2287 T11
TMF 2200-7003001410	HR 42053
TMF 2220	HR 42053
TMF 2300-16-330627	HR 42063
TMF 2500-79 A 313-1	HR 42055
TMF 2500A0239280015	HR 42052
TMF 2500B-1-482-024	HR 42000
TMF 2500B-1-482-049	HR 42081
TMF 2500B-1-482-050	HR 46021
TMF 2500B-1-482-052	HR 42034
TMF 2500B-1-482-058	HR 42112
TMF 2500B-1-482-061	HR 42061
TMF 2520	HR 42093
TMF 2521	HR 42090
TMF 2521 A	HR 42090
TMF 2528	HR 42047
TMF 2535	HR 42058
TO 1930 I 04	HR 7568
TPN 30	HRT 261
TPN 31	HRT 259
TRE 1004	HR 6284
TRE 1014	HR 6213
TRE 1018	HR 6160
TRE 1025	HR 7503
TRE 1033	HR 7524
TRE 1034	HR 7214
TRIP 01	HRT 507
TRIP 02	HRT 201
TRIP 03	HRT 202
TRIP 15	HRT 242 BP
TRIP 20	HRT 240 BS
TRIP 21	HRT 241 BP
TRIP 22	HRT 245 BS
TRIP 23	HRT 245 BS
TRIP 40	HRT 210 BF
TRIP 41	HRT 209
TRIP 50	HRT 901
TRIP 51	HRT 906
TRIP 60	HRT 225 BP
TRIP 61	HRT 236 BP
TRIP 70	HRT 227 BP
TRIP 71	HRT 222 BS

Тип ТДКС	Аналог HR
TRIP 72	HRT 226 BS
TRIP 73	HRT 230 BP
TRIP 80	HRT 207
TRIP 81	HRT 208
TRNS FB 1053	HR 6215
TRNS FB 1061	HR 46077
TRNS FB 1061 A	HR 46077
TRNS FB 2023	HR 42028
TRNS FB 2030	HR 42030
TRNS FB 2059	HR 46044
TRNS FB 2059 A	HR 46044
TRNS FB 2063	HR 42069
TRNS FB 2068	HR 42077
TRNS FB 3005	HR 6382
TRNS FB 3056	HR 46023
TRNS FB 3064	HR 46023
TRNS FB 3084	HR 46026
TRR 002	HR 602
TRR 009	HR 2274 T35S
TRR 072	HR 6076
TRR 130	HR 025
TRR 138	HR 2031/22
TRR 139	HR 3112 TS
TRR 142	HR 2046
TRR 145	HR 2045
TRR 146	HR 1481
TRR 147	HR 6011
TRR 148	HR 2277 T9S
TRR 149	HR 1490
TRR 150	HR 3122 RSI
TRR 151	HR 6012
TRR 152	HR 2282 T1
TRR 159	HR 3215
TRR 161	HR 1610
TRR 167	HR 2282 T1
TRR 169	HR 6059
TRR 171	HR 6030
TRR 174	HR 3215
TRR 197	HR 6059
TRR 235	HR 2277 T8S
TRR 236	HR 6096
TRR 240	HR 530
TRR 246	HR 6040
TRR 247	HR 6094
TRR 263	HR 6142
TRR 269	HR 6205
TRR 271	HR 6196
TRR 274	HR 6141
TRR 275	HR 6489
TRR 283	HR 6030
TRR 294	HR 6140
TRR 298	HR 6139
TRR 306	HR 7503

Тип ТДКС	Аналог HR
TRR 325	HR 6214
TRR 326	HR 7505
TRR 327	HR 42041
TRR 345	HR 42059
TRR 349	HR 7506
TRR 351	HR 6236
TRR 353	HR 7524
TRR 367	HR 7549
TRR 369	HR 7527
TRR 371	HR 6217
TRR 378	HR 6216
TRR 381	HR 7533
TRR 384	HR 6213
TRR 386	HR 6206
TRR 388	HR 7641
TRR 395	HR 6096
TRR 406	HR 7488
TRR 408	HR 6581
TRR 414	HR 6483
TRR 417	HR 6485
TRR 424	HR 6547
TRR 441	HR 7808
TRR 442	HR 7781
TRR 443	HR 6538
TRR 447	HR 6636
TRR 474	HR 7279
TRR 479	HR 6607
TRR 482	HR 7693
TRR 499	HR 7681
TRR 501	HR 7683
TRR 502	HR 6608
TRR 505	HR 7442
TRR 515	HR 7682
TRR 544	HR 7839
TRR 551	HR 7951
TRR 559	HR 8225
TRR 562	HR 7774
TRR 567	HR 7817
TRR 609	HR 8126
TRR 623	HR 7977
TRR 700	HR 2265
TRR 700 A	HR 2265
TRU 45/20-40	HR 2269 T9S
TRU 45/20-47	HR 2280 T13
TRU 45/20-547	HR 2280 T13
TRU 45/28-18	HR 2269 T6S
TRU 47/25-02	HR 3611
TRU 47/25-03	HR 3765
TRU 47/25-05	HR 3501
TRU 4725-02	HR 3611
TRU 4725-03	HR 3765
TRU 4725-05	HR 3501
TRU 5010	HR 2268 TRSI

Тип ТДКС	Аналог HR
TRU 5017	HR 502
TRU 5019	HR 2268 TRSI
TS 002	HR 9663
TS 004	HR 9616
TS 065	HR 9543
TS 089	HR 9104
TS 090	HR 9567
TS 091	HR 9104
TS 092	HR 9566
TS 186	HR 9555
TS 187	HR 9555
TS 25-11 TBW	HRT 216 S
TS 25-11 TDG	HRT 507
TS 25-11 TDL	HRT 217
TS 25-11 TDV	HRT 205
TS 25-11 TEF	HRT 302
TS 25-11 TEL	HRT 217 A
TS 25-11 TGK	HRT 216 Ñ
TS 25-11 TJN	HRT 304
TS 25-11 TJP	HRT 303
TS 30-11 TFV	HRT 205
TS 30-11 THV	HRT 301
TS 30-11 THY	HRT 300
TS 505	HRT 505 A
TSM 4007	HR 9706
TSM 5	HR 9485
TV 2030	HR 046
TV 4030	HR 046
TV 7030	HR 046
TV 9986	HR 6159
TVC 105	HRT 205
TVC 106	HRT 216 A
TVC 106 P	HRT 216 P
TVC 16	HR 3503
TVC 50 Â 01	HR 7094
TVC 50 Â 02	HR 7247
TVC/10	HR 8239
TVC/100	HR 6363
TVC/101	HR 6384
TVC/102	HR 6266
TVC/103	HR 8310
TVC/104	HR 6131
TVC/105	HR 8143
TVC/106	HR 8142
TVC/11	HR 7357
TVC/110	HR 7667
TVC/111	HR 8213
TVC/113	HR 8263
TVC/115	HR 8266
TVC/12	HR 7787
TVC/12FB	HR 7083
TVC/123	HR 7988
TVC/125	HR 8108

Тип ТДКС	Аналог HR
TVC/126	HR 7986
TVC/127	HR 8097
TVC/128	HR 8098
TVC/129	HR 8426
TVC/13	HR 7455
TVC/130	HR 8169
TVC/131	HR 7616
TVC/132	HR 7618
TVC/133	HR 8394
TVC/140	HR 8252
TVC/141	HR 7660
TVC/142	HR 8257
TVC/143	HR 7963
TVC/15	HR 7455
TVC/16	HR 7254
TVC/17	HR 7484
TVC/187	HR 7740
TVC/19	HR 7843
TVC/201	HR 8468
TVC/21	HR 6383
TVC/21FA	HR 8109
TVC/22	HR 6280
TVC/23	HR 7166
TVC/24	HR 8109
TVC/25	HR 8110
TVC/26	HR 8112
TVC/27	HR 8113
TVC/28	HR 8114
TVC/29	HR 8115
TVC/31	HR 2177
TVC/32	HR 2064
TVC/33	HR 6133
TVC/34	HR 6357
TVC/35	HR 7259
TVC/36	HR 7662
TVC/37	HR 7611
TVC/38	HR 7650
TVC/39	HR 7662
TVC/47	HR 7654
TVC/48	HR 7451
TVC/49	HR 7613
TVC/54	HR 7303
TVC/55	HR 7310
TVC/60	HR 7494
TVC/61	HR 7888
TVC/62	HR 7888
TVC/63	HR 7892
TVC/64	HR 8099
TVC/65	HR 8101
TVC/67	HR 8106
TVC/68	HR 8101
TVC/70	HR 7468
TVC/71	HR 7890

Тип ТДКС	Аналог HR
TVC/72	HR 7890
TVC/73	HR 7887
TVC/74	HR 7889
TVC/75	HR 8102
TVC/77	HR 8103
TVC/78	HR 8104
TVC/98	HR 6364
TVC/99	HR 6131
TVK 1	HRT 202
TVK 18	HRT 506
TVK 185-5	HRT 246 BS
TVK 186	HRT 218 Â
TVK 186-5	HRT 218 Â
TVK 186-5X	HRT 219 BP
TVK 196-07	HRT 226 BS
TVK 196-15	HRT 225 BP
TVK 196-17	HRT 227 BP
TVK 196-17 I	HRT 227 BP
TVK 196-25	HRT 225 BP
TVK 196-27	HRT 227 BP
TVK 196-27 M 200	HRT 227 BP
TVK 196-27 M 203	HRT 263
TVK 196-27 M 207	HRT 229 BP
TVK 196-27 M 208	HRT 230 BP
TVK 196-27 M 209	HRT 231 BP
TVK 196-27 M 211	HRT 228 BP
TVK 196-27 M 221	HRT 233 BP
TVK 196-27 M 243	HRT 235 BP
TVK 196-27 M 563	HRT 234 BP
TVK 196-27 M 563G	HRT 234 BP
TVK 196-27 M207	HRT 229 BP
TVK 196-27 M208	HRT 230 BP
TVK 196-27 M209	HRT 231 BP
TVK 196-27 M211	HRT 228 BP
TVK 196-27 M221	HRT 233 BP
TVK 196-27 M243	HRT 235 BP
TVK 196-28	HRT 234 BP
TVK 196-37	HRT 236 BP
TVK 22	HRT 201
TVK 23	HRT 201
TVK 23 F	HRT 201
TVK 23 I	HRT 201
TVK 24	HRT 205
TVK 25	HRT 205
TVK 27	HRT 209
TVK 31	HRT 202
TVK 33	HRT 202
TVK 41	HRT 202
TVK 51	HRT 202
TVK 52	HRT 202
TVK 52 S	HRT 202
TVK 52-4	HRT 203
TVK 52-5	HRT 203

Тип ТДКС	Аналог HR
TVK 52-6	HRT 202
TVK 53	HRT 202
TVK 54	HRT 202
TVK 55	HRT 202
TVK 71100	HRT 509
TVK 711005958	HRT 505
TVK 711005959	HRT 509
TVK 711010523	HRT 505
TVK 711010524	HRT 505
TVK 711010525	HRT 509
TVK 711010526	HRT 509
TVK 713010524	HRT 216 P
TVK 72	HRT 205
TVK 72-1	HRT 205
TVK 72-2	HRT 205
TVK 72-3	HRT 205
TVK 72-5	HRT 205
TVK 76	HRT 216 A
TVK 76 AE	HRT 256
TVK 76 AL	HRT 506
TVK 76 BE	HRT 257
TVK 76 BV	HRT 262
TVK 76-1	HRT 216 A
TVK 76-15	HRT 216 A
TVK 76-3	HRT 507
TVK 76-4	HRT 507
TVK 76-5	HRT 216 A
TVK 76-9	HRT 507
TVK 82	HRT 207
TVK 82-5	HRT 207
TVK 86	HRT 208
TVK 86-5	HRT 208
TVK 94-44	HRT 227 BP
TVK 96-1	HRT 209
TVK 96-2	HRT 209
TVK 96-3	HRT 210 BF
TVL 106	HR 8155
TVL 106/2	HR 8148
TVL 106/3	HR 8148
TVL 108/2	HR 8150
TVL 108/3	HR 8152
TVL 108/4	HR 8152
TVL 108/5	HR 7593
TVL 114	HR 6062
TVL 115	HR 7565
TVL 115/02	HR 7565
TVL 115/2	HR 7565
TVL 116	HR 8154
TVL 116/01	HR 8154
TVL 116/1	HR 8154
TVL 130	HR 8157
TVL 201	HR 7277
TVL 402	HR 7666

Тип ТДКС	Аналог HR
TVL 96	HR 5664
TVL 96/2	HR 5666
TVL 96/3	HR 5667
TWMF 2244	HR 2287 T17
TWMF 2246	HR 42112
TWMF 2247	HR 2287 T11
TWMF 2248	HR 42034
TWMF 2251	HR 42063
TWMF 2259	HR 42040
TWMF 2260	HR 42061
TWMF 2261	HR 42000
TWR 002A	HR 634 RS
TWR 005A	HR 236
TWR 007A	HR 602
TWR 027A	HR 3122 RSI
TWR 033B	HR 2268 TRSI
TWR 034A	HR 2270 V1
TWR 036A	HR 2272 R
TWR 038A	HR 025
TWR 041A	HR 185
TWR 044A	HR 2267-2
TWR 047A	HR 2265
TWR 057A	HR 3122 RSI
TWR 059A	HR 025
TWR 061A	HR 631
TWR 062A	HR 3122 RSI
TWR 071A	HR 2270 V2
TWR 073A	HR 2266 R
TWR 076A	HR 052
TWR 078A	HR 530
TWR 081A	HR 2266 R
TWR 085A	HR 236
TWR 087A	HR 2266 R
TWR 090A	HR 025
TWR 091A	HR 2266 R
TWR 126A	HR 025
TWR 1895 641 WO	HRT 506
T1E/E190	HR 9423
T85/050R	HR 9422
UHA 103	HR 5664
UHA 104	HR 5666
UHA 105	HR 5665
UHA 106	HR 5667
UHA 108	HR 5662
UHA 111	HR 5663
UHA 112	HR 5670
UX 1110(FX)	HR 7402
UX 1600	HR 7244
UX 1601	HR 7245
UX 1605(P4)	HR 7337
UX 1605(P7)	HR 7337
UX 1605(Q8)	HR 7337
UX 1605(34)	HR 7337

Тип ТДКС	Аналог HR
UX 1621	HR 7411
UX 1623(P2)	HR 7411
UX 1623(32)	HR 7411
UX 1650	HR 7243
UX 1651(N5)	HR 7244
UX 1651(33)	HR 7244
UX 1700 S	HR 7416
UX 1702	HR 7416
UX 1730(LR)	HR 7973
UX 2600(A2)	HR 46106
UX 2600(Q7)	HR 46106
UX 2601(R1)	HR 46106
UX 2603(Q9)	HR 46106
UX 2603(36)	HR 46106
V 0393	HR 025
V 0639	HR 2267-2
V 1155	HR 3615
V 1165	HR 3616
V 1356	HR 3616
V 1642	HR 6059
V 1823	HR 5126
V 79 A 348-1	HR 46099
V 8427	HR 6096
VC 14	HR 7673
VCV 20	HR 2080/20
VD 18	HRT 201
VD 18 A	HRT 201
VD 18 Â	HRT 201
VJ 031	HR 2115
VJM 110 Ñ	HR 1100
VJM 110 D	HR 1100
VT 341	HR 42027
VT 6411	HR 42026
VT 647	HR 42101
VT 648	HR 42025
VT 821	HR 46044
VT 841	HR 42049
V2 080 60	HR 3615
X 51 LC 05110000	HR 7918
XJ 023 A	HR 2273 T16S
XOF 91001 A	HR 42048
XOF 91002 A	HR 42048
XZ 5212/01	HRT 202
XZ 5212/01 Z	HRT 202
Y 2433481	HR 6544
Y 2434141	HR 7518
Y 260482	HR 6173
Y 260561	HR 7151
Y 260582	HR 7042
Y 260761	HR 7538
Y 260971	HR 8080
Y 261273	HR 7453
Y 261273 G	HR 7453

Тип ТДКС	Аналог HR
Y 261372	HR 7829
Y 261372 A	HR 7829
Y 261373	HR 7829
Y 261461	HR 8131
Y 261741	HR 46048
Y 265279	HR 46152
Y 265279 D	HR 46152
Y 265315	HR 46168
Y 265315 D	HR 46168
Y 265382	HR 46162
Y 265382 A	HR 46162
YI 030	HR 2115
YJ 030	HR 2115
YM 302	HR 236
YM 342	HR 2274 T29S
YN 0342	HR 2274 T29S
YN 0343	HR 2274 T29S
YN 302	HR 236
YN 343	HR 2274 T29S
YV 0245	HR 046
YV 0262	HR 046
Y2433481	HR 6544
Y2434141	HR 7518
Y260482	HR 6173
Y260582	HR 7042
Y260971	HR 8080
Y261372	HR 7829
Y261372 A	HR 7829
Y261461	HR 8131
Y261741	HR 46048
Y265279	HR 46152
Y265279 D	HR 46152
Y265315	HR 46168
Y265315 D	HR 46168
Y265382	HR 46162
Y265382 A	HR 46162
Y434141	HR 7518
Z 0369 BM	HR 9803
Z 0418 BM	HR 13042
Z 0500 BM	HR 1832
Z 0501 BM	HR 9809
Z 0502 BM	HR 9810
Z 0503 BM	HR 9428
Z 0504 BM	HR 9434
Z 0505 BM	HR 9428
Z 0507 BM	HR 9812
Z 0508 BM	HR 9437
Z 0509 BM	HR 9811
Z 0511 BM	HR 9433
Z 0511 BMZZ	HR 9433
Z 0512 BM	HR 9428
Z 0514 BM	HR 9440
Z 0514 BMZZ	HR 9440

Тип ТДКС	Аналог HR
Z 0519 BM	HR 9817
Z 0521 Â	HR 9451
Z 0521 BM	HR 9451
Z 0524 BM	HR 9489
Z 0530 BM	HR 9461
Z 0535 BM	HR 9468
Z 0540 BM	HR 9471
Z 0545 BM	HR 9472
Z 0546 BM	HR 9475
Z 0548 BM	HR 9478
Z 0549 BM	HR 9477
Z 0550 BM	HR 9480
Z 0552 BM	HR 9487
Z 0557 BM	HR 9484
Z 0558 BM	HR 9486
Z 0559 BM	HR 9490
Z 0561 BM	HR 9486
Z 0562 BM	HR 9490
Z 0563 BM	HR 9496
Z 0566 BM	HR 9819
Z 05701 BM	HR 9809
Z 0573 BM	HR 9837
Z 0576 BM	HR 9830
Z 0577 BM	HR 9830
Z 0578 BM	HR 9830
Z 0582 BM	HR 9848
Z 0583 BM	HR 15018
Z 0586 BM	HR 15020
Z 0587 BM	HR 15021
Z 0588 BM	HR 9854
Z 0591 BM	HR 9859
Z 0704 BM	HR 13033
Z 0715 BM	HR 13041
Z 0718 BM	HR 13042
Z 0720 BM	HR 13044
Z 0721 BM	HR 13046
Z 4034	HR 6364
Z 4035	HR 6131
Z 4036	HR 6363
Z 4085	HR 6266
Z 4086	HR 6384
ZBA 309176	HR 091 RSI
ZN 1835	HR 2467
ZN 1951	HR 2114
ZN 2145	HR 2114
ZN 2497	HR 2458
ZN 2520	HR 2459
ZN 2540	HR 2459
ZN 2549	HR 2152
ZN 2843	HR 2460
ZN 3013	HR 2461
ZN 3247	HR 2440
ZN 3268	HR 2450

Тип ТДКС	Аналог HR
ZT 50.8	HR 2110
ZT 64/71	HR 2267
ZT 64/72	HR 025
ZT 65/75	HR 025
ZT 68/13	HR 2266 R
ZT 68/13 W	HR 2266 R
ZTF 73345 A	HR 46143
ZTFH 65001 A	HR 8410
ZTFH 65008 A	HR 8287
ZTFH 74028	HR 46114
ZTFH 74028 Ñ	HR 46114
ZTFJ 73345 A	HR 46143
ZTFJ 73346 A	HR 7826
ZTFK 33005 A	HR 8327
ZTFL 73345 A	HR 46143
ZTL 11	HR 6212
ZTR 1001	HR 5126
ZTR 1021	HR 3131
ZTR 54-23/11	HR 052
ZTR 64-23/J-1	HR 052
ZTR 64-23/71	HR 052
ZTR 65-23 Â	HR 052
ZTR 68/13	HR 025
ZV 1130	HR 052
0.001	HR 2460
0.002	HR 2169
0.003	HR 5163
0.004	HR 2450
0.005	HR 2461
0.007	HR 1621
0.009	HR 2053
0.01	HR 6024
0.010	HR 1177
0.0105	HR 6004
0.0107	HR 7097
0.012	HR 2440
0.013	HR 2080/15
0.014	HR 1153
0.015	HR 3522
0.016	HR 3509
0.017	HR 2151
0.018	HR 2080/10
0.019	HR 2041
0.020	HR 2114
0.022	HR 1120
0.023	HR 2045
0.024	HR 2121
0.026	HR 2063/00
0.027	HR 3601
0.029	HR 3583
0.031	HR 3504
0.032	HR 1123
0.034	HR 3120

Тип ТДКС	Аналог HR
0.036	HR 3507
0.037	HR 3520
0.039	HR 3612
0.040	HR 51/01
0.042	HR 2063/03
0.048	HR 3511
0.052	HR 2141
0.057	HR 2080/20
0.059	HR 5505
0.060	HR 2080/00
0.062	HR 1160
0.063	HR 3578
0.064	HR 5126
0.067	HR 3602
0.070	HR 5157
0.071	HR 2161
0.073	HR 1165
0.074	HR 2013
0.075	HR 1117
0.076	HR 2031/22
0.077	HR 3505
0.079	HR 3604
0.081	HR 2051
0.082	HR 2082
0.083	HR 1161
0.085	HR 3503
0.087	HR 3690
0.088	HR 1197
0.090	HR 2063/02
0.091	HR 2050
0.093	HR 3501
0.094	HR 3611
0.097	HR 3610
0.101	HR 2011
0.102	HR 2014
0.106	HR 2017
0.109	HR 1100
0.110	HR 2080/06
0.116	HR 3505
0.122	HR 2115
0.125	HR 2143
0.127	HR 5525
0.132	HR 2171
0.133	HR 2459
0.134	HR 2110
0.137	HR 2445
0.138	HR 3202
0.139	HR 3682
0.140	HR 2181
0.141	HR 3508
0.144	HR 3519
0.145	HR 3534
0.146	HR 2152

Тип ТДКС	Аналог HR
0.148	HR 3530
0.149	HR 3512
0.151	HR 2458
0.155	HR 3515
0.159	HR 2070
0.160	HR 1121
0.162	HR 3502
0.164	HR 2175
0.165	HR 1152
0.166	HR 3658
0.169	HR 1101
0.172	HR 1150
0.173	HR 3613
0.174	HR 1162
0.175	HR 1122
0.183	HR 3518
0.184	HR 6018
0.186	HR 7020
0.192	HR 3516
0.202	HR 3535
0.205	HR 1629
0.216	HR 6310
0.277	HR 3652
0-2223-074	HR 7325
0-2223-075	HR 7322
0-2223-076	HR 7323
0-2223-077	HR 7324
0-2223-078	HR 7326
0-2223-081	HR 7327
0-2223-083	HR 7323
0-2223-091	HR 8066
00 D-3-508-001	HR 7453
00 D-3-508-002	HR 7453
00 D-3-508-003	HR 7478
00 D-3-515-001 PL1	HR 7478
00 D-4-198-001	HR 6276
00 D-4-198-003	HR 6071
00 D-4-208-001	HR 6128
00 D-4-208-002	HR 6128
00 D-4-235-002	HR 7082
00 D-4-235-002 HT1	HR 7165
00 D-4-235-002 01G	HR 7165
00 D-4-235-002 01G1	HR 7165
00 D-4-247-001	HR 7151
00 D-4-247-001 HT1	HR 7151
00 D-4-260-004 HT1	HR 7453
00 H 07012400	HR 6067
00 H 07012500	HR 7361
00 H 07013100	HR 6032
00 H 07013500	HR 6159
00 H 07013600	HR 6175
00 H 07014500	HR 5805
00 H 07014600	HR 5807

Тип ТДКС	Аналог HR
00 H 07015000	HR 5803
00 H 07015600	HR 2064
00 H 07015700	HR 5804
00 H 07015800	HR 5802
00 H 07017200	HR 7713
00 H 07018100	HR 7208
00 H 07018300	HR 7359
00 H 07018900	HR 7228
00 H-0-701-2400	HR 6067
00 J 02051900	HRT 209
00 J-2-051-900	HRT 209
00 218	HR 2110
00 619 6	HR 7344
00D3508001	HR 7453
00D3508002	HR 7453
00D3508003	HR 7478
00D3515001PL1	HR 7478
00D4198001	HR 6276
00D4198003	HR 6071
00D4208001	HR 6128
00D4208002	HR 6128
00D4235002	HR 7082
00D4235002HT1	HR 7165
00D423500201G	HR 7165
00D423500201G1	HR 7165
00D4247001	HR 7151
00D4247001HT1	HR 7151
00D4260004HT1	HR 7453
00H07012400	HR 6067
00J2051900	HRT 209
000 TX 3125	HR 3125
000 003 013	HR 3013
000 003 016	HR 3016
000 003 044	HR 3044
000 003 054	HR 3054
000 003 085	HR 3085
000 003 125	HR 3125
000 697 789	HR 6132
000 697 801	HR 6115
0000.0100	HR 6024
0000.0101	HR 6035
0000.0103	HR 6036
0000.0105	HR 6004
0000.0106	HR 6020
0000.0107	HR 7097
0000.0108	HR 7006
0000.0109	HR 6195
0000.0123	HR 6024
0000872	HR 7442
001 150 09	HRT 227 BP
001 280 7	HR 6468
001 899 4	HR 7398
001-214001-04	HR 7457

Тип ТДКС	Аналог HR
001-214002-05	HR 7457
001-214192-10	HR 8517
001-220002-04	HR 7900
001-220004-03	HR 7900
001-330003-94	HR 7503
00162331	HR 9828
0018994	HR 7377
002 241 8	HR 7452
002 651 0146	HR 6396
002 651 0185	HR 7050
002 651 0264	HR 6376
002 651 0314	HR 6610
002 651 0325	HR 6377
002 651 0337	HR 8050
002 651 0367	HR 7812
002 651 0389	HR 7847
002 651 0395	HR 7753
002 651 0401	HR 7761
002 651 0426	HR 7756
002 651 0449	HR 7846
002 651 0456	HR 7760
002 651 0461	HR 7626
002 651 0481	HR 7851
002 651 0484	HR 7759
002 651 0498	HR 7861
002 651 0500	HR 7855
002 651 0501	HR 7807
002 651 0523	HR 7748
002 651 0526	HR 7773
002 651 0533	HR 7763
002 651 0571	HR 7675
002 651 0599	HR 7732
002 651 0647	HR 8217
002 651 10571	HR 7675
002 775 5	HR 7520
002010210	HR 9663
002010221	HR 9616
002020401	HR 9543
002050101	HR 9543
00218	HR 2110
002190103	HR 9555
002190105	HR 9555
002190111	HR 9566
002190112	HR 9567
002220101	HR 9104
002220103	HR 9104
003 039 5	HR 7353
003 101 102	HR 7647
003 169 2	HR 6170
003006006	HR 6060
003011101	HR 6300
003011102	HR 6302
003011110	HR 6304

Тип ТДКС	Аналог HR
003011111	HR 6301
003011112	HR 6301
003011113	HR 6303
003021001	HR 7787
003021002	HR 8078
003021003	HR 6385
003021004	HR 7004
003021005	HR 7140
003021101	HR 7239
003021103	HR 6178
003021106	HR 6310
003021108	HR 7218
003021109	HR 7140
003021111	HR 7263
003021112	HR 7018
003021114	HR 7037
003021115	HR 7386
003031001	HR 7065
003031002	HR 7032
003031003	HR 7126
003031004	HR 7127
003031005	HR 7242
003031006	HR 7217
003031008	HR 7094
003031009	HR 7105
003031010	HR 8080
003031011	HR 7175
003031012	HR 7135
003031013	HR 7112
003031101	HR 7026
003031102	HR 7047
003031103	HR 7668
003031104	HR 8185
003031105	HR 7040
003031106	HR 7127
003031107	HR 7128
003031108	HR 7145
003031109	HR 7500
003031110	HR 7203
003031111	HR 7114
003031112	HR 7113
003031120	HR 7196
003040001	HR 6009
003040002	HR 6412
003040102	HR 6170
003040104	HR 6120
003040106	HR 6067
003041001	HR 6465
003041002	HR 6119
003041003	HR 6200
003041004	HR 6169
003041005	HR 6043
003041101	HR 6250

Тип ТДКС	Аналог HR
003041102	HR 6656
003041103	HR 6021
003041104	HR 6036
003041107	HR 6203
003041108	HR 6100
003041109	HR 7063
003041110	HR 6063
003041120	HR 7068
003050101	HR 6321
003050102	HR 6320
003050103	HR 6323
003050104	HR 6324
003050105	HR 6322
003050106	HR 6310
003050107	HR 6312
003060001	HR 6062
003060002	HR 6009
003060003	HR 6003
003060004	HR 6089
003060005	HR 6149
003060006	HR 6060
003060007	HR 6032
003060101	HR 6005
003060102	HR 6057
003060103	HR 6157
003060104	HR 6113
003060105	HR 6284
003060106	HR 6182
003060108	HR 6160
003060109	HR 6150
003061002	HR 6009
003071001	HR 7545
003071002	HR 7522
003071003	HR 7522
003071004	HR 7505
003071005	HR 7522
003071006	HR 8352
003071007	HR 7522
003071008	HR 7537
003071009	HR 7589
003071010	HR 7566
003071014	HR 8079
003071019	HR 7578
003071020	HR 7503
003071021	HR 7871
003071023	HR 7527
003071024	HR 7583
003071026	HR 7533
003071027	HR 7537
003071028	HR 7254
003071029	HR 7506
003071030	HR 7494
003071032	HR 7594

Тип ТДКС	Аналог HR
003071033	HR 7471
003071036	HR 7583
003071040	HR 7559
003071041	HR 7531
003071042	HR 7591
003071043	HR 8041
003071044	HR 8035
003071045	HR 8226
003071046	HR 7384
003071049	HR 7574
003071050	HR 7589
003071051	HR 7877
003071052	HR 7877
003071053	HR 7291
003071054	HR 8122
003071057	HR 7511
003071058	HR 7919
003071059	HR 8122
003071066	HR 8041
003071068	HR 8122
003071076	HR 8122
003071078	HR 8030
003071082	HR 8008
003071083	HR 8051
003072001	HR 7522
003080005	HR 5705
003081001	HR 7451
003081002	HR 6057
003081006	HR 7452
003081009	HR 8349
003081010	HR 7455
003081011	HR 7457
003081013	HR 8350
003081014	HR 7433
003081015	HR 7782
003081018	HR 7604
003081019	HR 7789
003081028	HR 7488
003081033	HR 7671
003081044	HR 7608
003081046	HR 7608
003090101	HR 42019
003101102	HR 7647
003101113	HR 46145
003130001	HR 5705
003130002	HR 5711
003130003	HR 5707
003130004	HR 5719
003130005	HR 5705
003141003	HR 7484
003141004	HR 7666
003141005	HR 7483
003141006	HR 7439

Тип ТДКС	Аналог HR
003141007	HR 7459
003141008	HR 8190
003141010	HR 7777
003141012	HR 7432
003141014	HR 8351
003141015	HR 7437
003141016	HR 7483
003141017	HR 7434
003141018	HR 7473
003141019	HR 8087
003141021	HR 7669
003141022	HR 7796
003141023	HR 7434
003141027	HR 7918
003141032	HR 7971
003141034	HR 7971
003141037	HR 7971
003141038	HR 8397
003141042	HR 7694
003141049	HR 8397
003141051	HR 8466
003141064	HR 8124
003141067	HR 7484
003141068	HR 7906
003150001	HR 6018
003150101	HR 6097
003151101	HR 6018
003160101	HR 6501
003160102	HR 6500
003160103	HR 6502
003169200	HR 6170
003171102	HR 46045
003171103	HR 46056
003181001	HR 7751
003181104	HR 7495
003191001	HR 7716
003191002	HR 7719
003201001	HR 7605
003201002	HR 7618
003201004	HR 7477
003201005	HR 7443
003201006	HR 7491
003201007	HR 7929
003201008	HR 7728
003201009	HR 7840
003201011	HR 7731
003201012	HR 7728
003201013	HR 7471
003201014	HR 7737
003201016	HR 7630
003201017	HR 8207
003201018	HR 7898
00320106	HR 7630

Тип ТДКС	Аналог HR
003211001	HR 7239
003220101	HR 6305
003220102	HR 6307
003220104	HR 6309
003220105	HR 6316
003220107	HR 6319
003220108	HR 6306
003220109	HR 6349
003220110	HR 6328
003251001	HR 7468
003251002	HR 7736
003251003	HR 7456
003251007	HR 7627
003261001	HR 7460
003261002	HR 8357
003261003	HR 7462
003281001	HR 8356
003281002	HR 7679
003301001	HR 7004
003301002	HR 7026
003301003	HR 7156
003301004	HR 7035
003301005	HR 7041
003301015	HR 7472
003301016	HR 7032
003301019	HR 7668
003301021	HR 7094
003301024	HR 7787
003301025	HR 7254
003310101	HR 7214
003310102	HR 7230
003310103	HR 7253
003310104	HR 7253
003310105	HR 7225
003310106	HR 7353
003310107	HR 8074
003310108	HR 7253
003310109	HR 7230
003310110	HR 7231
003310111	HR 7224
003310112	HR 8066
003310113	HR 7224
003311001	HR 7229
003311002	HR 7228
003311003	HR 7127
003311004	HR 7195
003311005	HR 7269
003311007	HR 7578
003311008	HR 7566
003311101	HR 7128
003311102	HR 7344
003311103	HR 8077
003311104	HR 7140

Тип ТДКС	Аналог HR
003311106	HR 7131
003311107	HR 7386
003311108	HR 7223
003311110	HR 7218
003311114	HR 7397
003311115	HR 7378
003311116	HR 7378
003311117	HR 8157
003311118	HR 7227
003311119	HR 7218
003311122	HR 7287
003311124	HR 8007
003311125	HR 7351
003311126	HR 8055
003311127	HR 8165
003311128	HR 8376
003311129	HR 7376
003311130	HR 7394
003311134	HR 8006
003311136	HR 7295
003311139	HR 8010
003311151	HR 8010
003311153	HR 8336
003311166	HR 8368
003320001	HR 6177
003321101	HR 6567
003321102	HR 6593
003321104	HR 6594
003321107	HR 6590
003321111	HR 6609
003321113	HR 6585
003321114	HR 6560
003321116	HR 6620
003321117	HR 6569
003321120	HR 6597
003321127	HR 6450
003321128	HR 6632
003321136	HR 6021
003321137	HR 6036
003321138	HR 6200
003330001	HR 6062
003330002	HR 6009
003330003	HR 6003
003330004	HR 6089
003330005	HR 6149
003330006	HR 6060
003330007	HR 6032
003330008	HR 6045
003330009	HR 6159
003330010	HR 6158
003330011	HR 6145
003330012	HR 6154
003330101	HR 6005

Тип ТДКС	Аналог HR
003330102	HR 6057
003330103	HR 6157
003330104	HR 6113
003330105	HR 6284
003330106	HR 6182
003330107	HR 6160
003330108	HR 6160
003330109	HR 6150
003330110	HR 6175
003330111	HR 6144
003330112	HR 6388
003330113	HR 6293
003330115	HR 6179
003330116	HR 6181
003330117	HR 6182
003331001	HR 6174
003331002	HR 6004
003331003	HR 6295
003331004	HR 6224
003331101	HR 6256
003331102	HR 6100
003331103	HR 6119
003331104	HR 6167
003331105	HR 6063
003331106	HR 6169
003331107	HR 6257
003331108	HR 6475
003331109	HR 6223
003331110	HR 6278
003331111	HR 6288
003331112	HR 6255
003331113	HR 6134
003331114	HR 6155
003331115	HR 6389
003331116	HR 6252
003331118	HR 6253
003331119	HR 6132
003331120	HR 6294
003331121	HR 6387
003331122	HR 6008
003331123	HR 6254
003331124	HR 6268
003331125	HR 6053
003331126	HR 7128
003341001	HR 6021
003341005	HR 6200
003341101	HR 6036
003341102	HR 6063
003341110	HR 6021
003341112	HR 6450
003341113	HR 6169
003341114	HR 6203
003350001	HR 7302

Тип ТДКС	Аналог HR
003350002	HR 7301
003350003	HR 7317
003350004	HR 7305
003350005	HR 7306
003350101	HR 7325
003350102	HR 7309
003350103	HR 7322
003350104	HR 7317
003350105	HR 7308
003350106	HR 7323
003350107	HR 7310
003350108	HR 7315
003361101	HR 7384
003370001	HR 6062
003370104	HR 6120
003370105	HR 6272
003370106	HR 6067
003370107	HR 6170
003370109	HR 6075
003381002	HR 7566
003381005	HR 7127
003381006	HR 7578
003390002	HR 6141
003390003	HR 6040
003390005	HR 6140
003390008	HR 6205
003400001	HR 6412
003400002	HR 6400
003400003	HR 7400
003400004	HR 6409
003400005	HR 6404
003400006	HR 6413
003400007	HR 6403
003410001	HR 7400
003410002	HR 7401
003410004	HR 7403
003411110	HR 6063
003441001	HR 7814
003441003	HR 7950
003441004	HR 7950
003441005	HR 8118
003441006	HR 7815
003441009	HR 8417
003441011	HR 7774
003441012	HR 7950
003441013	HR 7451
003441015	HR 7971
003441017	HR 8124
003471102	HR 7833
003491101	HR 8368
0036 1846 0004	HR 6261
0036 1916 0001	HR 6262
0036 1969 0001	HR 6263

Тип ТДКС	Аналог HR
0036 2003 0006	HR 6541
0036 2003 0007	HR 6542
0036 2123 0002	HR 7702
0036 2135 0001	HR 6480
0036 2135 0002	HR 6481
0036 2140 0001	HR 6493
0036 4085 0003	HR 6474
0036 4087 0001	HR 7282
0036 4088 0001	HR 7347
0036 4093 0002	HR 6472
00362003-0007	HR 6542
00362123-0002	HR 7702
00362135-0001	HR 6480
00362135-0002	HR 6481
00364085-0003	HR 6474
00364087-0001	HR 7282
00364088-0001	HR 7347
00364093-0002	HR 6472
004 595 5	HR 5729
004 721 7	HR 6514
0040 141 600	HR 6260
0040 148 300	HR 7128
0047 328 400	HR 6245
0047 328 700	HR 6239
005 954 3	HR 7571
005848	HR 6250
0059543	HR 7571
006 191 6	HR 7344
006 353 7	HR 6518
0065277	HR 46131
007 A 02-LT-K	HR 7448
007 072 5	HR 7834
0076758	HR 185
009.193682	HR 320
009.193690	HR 2280 T3S
009.193691	HR 2280 T3S
009.620075	HR 6024
009.620084	HR 7538
009-00048/0.5	HR 1270 T2 S
009-00205/0.6	HR 1574
009-01137/0.5	HR 1918
009-01140/0.0	HR 1927
009-02002/0.5	HR 1301
009-02003/0.4	HR 1577
009-02005/0.2	HR 1357
009-02054/0.2	HR 1306
009-02057/0.9	HR 13030
009-02059/0.7	HR 1571
009-02533/0.3	HR 1548
009-02534/0.2	HR 1574
009-02535/0.1	HR 1360
009-02536/0.0	HR 1557
009-03077/0.3	HR 1564

Тип ТДКС	Аналог HR
009-03077/1.1	HR 1564
009-03078/0.2	HR 1565
009-03096/1.8	HR 1570
009-03104/0.0	HR 1565
009-03104/1.8	HR 1565
009-03108/0.6	HR 1599
009-04118/1.0	HR 19043
009-04118/3.6	HR 19043
009-05013/0.5	HR 1548
009-05017/0.1	HR 1388
009-05018/0.0	HR 1573
009-05024/1.0	HR 1566
009-05027/0.9	HR 1595
009-05028/0.8	HR 1596
01 AV 059	HR 7368
01 AV 115	HR 8042
01 168	HRT216 A
01 212	HR 2141
01 859	HR 2141
01-0018-8	HR 8095
010 317 8	HR 7344
01001254	HR 46147
0100170	HR 8409
0100620	HR 8431
0100688	HR 6668
0100701	HR 6661
0100767	HR 8031
0100887	HR 8320
0100915	HR 8196
0102305	HR 7871
0102486	HR 7713
0103178	HR 7344
01168	HRT 507
013 544 2	HR 8218
013314801	HR 7026
013330351	HR 7047
013330471	HR 6465
015 338 7	HR 5800
0155762	HR 7673
016 747 8	HR 6596
01800034875	HR 7514
02 AV 114	HR 8054
02 110	HRT 208
02 415	HR 2141
02 514	HR 2121
020 964 3	HR 6574
0202000410	HR 7455
0202000412	HR 7217
02110	HRT507
022651 0401	HR 7761
02223076	HR 7323
023 240 1	HR 9566
02392-80015	HR 42052

Тип ТДКС	Аналог HR
026 037 2	HR 7471
027 230 2	HR 7871
027 577 6	HR 7503
0278650	HR 7079
0282050	HR 7085
0282060	HR 7086
030160002	HR 7679
030240003	HR 7474
030240055	HR 8107
030240056	HR 7810
032 496 2	HR 7253
03214002	HR 7742
03214021 Q	HR 8140
0327200	HR 2280 T8S
0328263	HR 6078
0340.946408	HR 3515
036 577 5	HR 8218
036-01907/0.6	HRT 233 BP
036-01908/0.5	HRT 228 BP
036948	HR 7007
037024	HR 6552
03738400	HR 6195
037478	HR 7016
037518	HR 7027
037568	HR 7072
037818	HR 7063
037838	HR 7065
037858	ÍR 7069
037868	HR 7018
037888	HR 7071
037918	HR 7062
037948	HR 7113
038428	HR 7114
038888	HR 7028
038908	HR 7067
03965 Â	HR 7059
039658	HR 7059
039818	HR 7107
039958	HR 7037
04090002078	HR 8435
04090002087	HR 8432
042 048 9	HR 6573
042 050 5	HR 7292
042 145 3	HR 8275
042 439 0	HR 8055
043 Ò 220021	HR 6283
043001	HRT 507
04311-0014	HR 7471
04312-0014	HR 7471
04312-0022	HR 7503
043213005	HR 8169
043213005 P	HR 8169
043213008	HR 8169

Тип ТДКС	Аналог HR
043213008 F	HR 8169
043214002	HR 7742
0432140021	HR 7742
043214003	HR 7743
0432140031	HR 7743
043214008	HR 7913
0432140081	HR 7913
043214009	HR 7171
043214009 Q	HR 7171
043214013	HR 8498
0432140131	HR 8498
043214021 Q	HR 8140
043219003	HR 8464
043219003 A	HR 8464
0432200101	HR 7989
043220011	HR 7636
043220011 W	HR 7636
0432200111	HR 7636
0432200121	HR 7989
043220013	HR 7636
043220013 W	HR 7636
0432200131	HR 7636
043220015	HR 7636
0432200161	HR 7829
0432200162	HR 7829
043220018	HR 7696
043220018 W	HR 7696
0432200181	HR 7696
043220019	HR 7676
043220019 W	HR 7676
0432200191	HR 7676
043220025	HR 7697
043220025 W	HR 7697
0432200251	HR 7697
043220026	HR 7905
043220030	HR 8463
0432200301	HR 8463
043221008	HR 7754
043221008 P	HR 7754
0432214009 Q	HR 7171
043225002	HR 8355
043227001	HR 8131
0432270012	HR 8131
043227002	HR 8133
0432270022	HR 8133
0432270042	HR 8131
04324	HR 2274 T37S
0433227001	HR 8131
043714002	HR 7460
043714002 J	HR 7460
043714002J	HR 7460
0437140021	HR 7460
04374013 W	HR 7226

Тип ТДКС	Аналог HR
043740131	HR 7226
04377140021	HR 7460
044 224 4	HR 6566
044 984 3	HR 7388
044040-002	HR 46099
044042-00	HR 2287 T28
044042-000	HR 2287 T28
045 787 9	HR 7292
047 105 125	HR 6495
047 105 177	HR 8357
047 105 178	HR 8357
047 105 180	HR 7651
047 105 189	HR 7865
047 105 198	HR 7678
047 105 200	HR 7750
047 105 220	HR 7745
047 105 230	HR 7638
047 105 266	HR 8231
047 105 283	HR 7637
047 105 289	HR 7865
047 105 625	HR 46053
047 105 648	HR 7766
047 105 649	HR 7798
047 105 651	HR 7798
047 105 660	HR 7798
047 105 673	HR 46138
047.810028	HR 7324
047.951054	HR 9643
047.951925	HR 9530
047.952270	HR 9609
047.953697	HR 9814
047.969564	HR 9652
047.978288	HR 9813
047.991401	HR 6024
047-10-5125	HR 6495
047-10-5177	HR 8357
047-10-5178	HR 8357
047-10-5180	HR 7651
047-10-5189	HR 7865
047-10-5198	HR 7678
047-10-5200	HR 7750
047-10-5220	HR 7745
047-10-5230	HR 7638
047-10-5266	HR 8231
047-10-5283	HR 7637
047-10-5289	HR 7865
047-10-5625	HR 46053
047-10-5648	HR 7766
047-10-5649	HR 7798
047-10-5651	HR 7798
047-10-5660	HR 7798
047-10-5673	HR 46138
048 214 1	HR 7871

Тип ТДКС	Аналог HR
05 F 13423 A 1	HR 7705
050 212 0	HR 7594
050 954 7	HR 6600
0501-051104-00	HR 8466
051.102	HR 7451
051.258	HR 7239
051.259	HR 7145
051.319	HR 6021
051.333	HR 6036
051.346	HR 7040
051.358	HR 7032
051.551	HR 7503
051.577	HR 7126
051.581	HR 7242
051.592	HR 7218
051.593	HR 9555
051.624	HR 7583
051.632	HR 9555
051.644	HR 9555
051.645	HR 7578
051.646	HR 9104
051.650	HR 9555
051.653	HR 9555
051.656	HR 7218
051.657	HR 7242
051.658	HR 7578
051.659	HR 7218
051.660	HR 7242
051.663	HR 7566
051.664	HR 7242
051.665	HR 7218
051.666	HR 7578
051.672	HR 7594
051.674	HR 7594
051.681	HR 7583
051.682	HR 9104
051.684	HR 7583
051.688	HR 9104
051.690	HR 7218
051.697	HR 8007
051.698	HR 8041
051.698-01	HR 8041
051.698-11.1	HR 8041
051.713	HR 8122
051.716	HR 8041
051.716-02	HR 8041
051.716-02 S	HR 8041
051.726	HR 8122
051.726-01	HR 8122
051.739	HR 8010
051.748	HR 8030
051.753	HR 8030
051.756	HR 8051

Тип ТДКС	Аналог HR
051.759	HR 8008
051.760	HR 8008
051.764	HR 8043
051259	HR 7145
0517539014	HR 8122
053 X 0528-001	HR 7717
053 X 0617-001	HR 8367
053 095 6	HR 6513
054 499 9	HR 6580
055 564 9	HR 8194
056 659 6	HR 7848
057.034	HR 8417
057.034 EL 1	HR 8417
057.034 TR 1	HR 8417
057.334	HR 8366
057.534	HR 8336
057.534 EL 1	HR 8336
057.534 EL 2	HR 8368
057.534 OG 1	HR 8336
057.534 TR 1	HR 8368
057034	HR 8417
057334	HR 8366
057534	HR 8336
057534 EL 2	HR 8368
057534 TR 1	HR 8336
058.013	HR 8030
058.141	HR 8041
058.341	HR 8010
058.413	HR 8030
058.413 TR 1	HR 8030
058.423	HR 8008
058.534 EL 1	HR 8336
058.534 EL 2	HR 8368
058.534 TR 1	HR 8336
058.534 TR 2	HR 8368
058.541	HR 8007
058.541 TR 1	HR 8007
059.544	HR 9104
05927493	HR 1514
06 D-3-083-001	HR 7156
06 D-3-083-002	HR 7156
06 D-3-084-001	HR 7026
06 D-3-087-001	HR 7026
06 D-3-088-001	HR 7125
06 D-3-093-001	HR 6173
06 D-3-095-001	HR 7538
06 D-3-095-002	HR 7538
06 D-3-095-003	HR 7538
06 D-3-304-002	HR 2280 T12S
06 D-3-512-001	HR 6173
06D3083001	HR 7156
06D3083002	HR 7156
06D3084001	HR 7026

Тип ТДКС	Аналог HR
06D3087001	HR 7026
06D3088001	HR 7125
06D3093001	HR 6173
06D3095001	HR 7538
06D3095002	HR 7538
06D3095003	HR 7538
06D3304002	HR 2280 T12S
06D3512001	HR 6173
061 740 7	HR 7973
061 981 7	HR 7839
061576	HR 6467
061690	HR 6265
062 566 5	HR 5725
064 007 9	HRT 202
064 018 1	HRT 202
064 019 7	HRT 505
064 080 1	HRT 207
064 080 2	HRT 242 BP
0640 079	HRT 202
0640 181	HRT 202
0640 197	HRT 505
0640 801	HRT 207
0640 802	HRT 242 BP
0693	HR 1910
0702022	HR 6052
07170	HR 7662
07171	HR 7662
07172	HR 7662
07173	HR 7662
07180	HR 7650
07181	HR 7650
07182	HR 7650
07183	HR 7650
07184	HR 7650
072591	HR 3658
072592	HR 3657
0731003	HR 7470
074 843 4	HR 7394
075377	HR 2269 T10S
075379	HR 502
075516	HR 185
075518	HR 185
075532	HR 5126
076475	HR 0068 T3S
076758	HR 185
077118	HR 1622
079-06099/0.3	HR 1664
079120	HR 2115
079129	HR 2115
079129.000	HR 2115
079987	HR 2274T28S
08010	HR 7656
08011	HR 7656

Тип ТДКС	Аналог HR
08020	HR 8332
08021	HR 8332
08022	HR 8332
08023	HR 8332
08024	HR 8332
08030	HR 7662
08031	HR 7662
08032	HR 7662
08033	HR 7662
08034	HR 7662
08050	HR 7659
08051	HR 7659
08052	HR 7659
08053	HR 7659
08054	HR 7659
08060	HR 7660
08061	HR 7660
08062	HR 7660
08063	HR 7660
08064	HR 7660
08070	HR 7661
08071	HR 7661
08072	HR 7661
08073	HR 7661
08074	HR 7661
08080	HR 7650
08081	HR 7650
08082	HR 7650
08083	HR 7650
08084	HR 7650
08110	HR 8272
08111	HR 8272
08112	HR 8272
08113	HR 8272
08130	HR 7650
08131	HR 7650
08132	HR 7650
08133	HR 7650
08134	HR 7650
08140	HR 7662
08141	HR 7662
08142	HR 7662
08150	HR 8252
08151	HR 8252
08152	HR 8252
08153	HR 8252
08154	HR 8252
08160	HR 8255
08161	HR 8255
08162	HR 8255
08163	HR 8255
08164	HR 8255
08170	HR 8257

Тип ТДКС	Аналог HR
08171	HR 8257
08172	HR 8257
08173	HR 8257
08174	HR 8257
08190	HR 8254
08191	HR 8254
08192	HR 8254
08193	HR 8254
08194	HR 8254
08200	HR 8256
08201	HR 8256
08202	HR 8256
08203	HR 8256
08204	HR 8256
08210	HR 8290
08211	HR 8290
08212	HR 8290
08213	HR 8290
08214	HR 8290
0905-030003-00	HR 7444
09246.836.01	HR 1836
09246.838.01	HR 1538
09246.846.21	HR 1546
093-00057/0.7	HR 9505
093-01001/0.2	HR 9305
093-01003/0.0	HR 9314
093-01004/0.9	HR 9637
093-01006/0.7	HR 9314
093-01009/0.4	HR 9305
093-01010/0.1	HR 9649
093-01012/0.9	HR 9802
093-01012/1.7	HR 9802
093-01013/0.8	HR 9507
093-01014/0.7	HR 9505
093-01015/1.4	HR 9417
093-01016/0,5	HR 9418
093-01019/0.2	HR 9801
093-01019/1.0	HR 9801
093-01020/0.9	HR 9526
093-01021/0.8	HR 9801
093-01022/0.7	HR 9527
093-01024/0.5	HR 9802
093-01025/0.4	HR 9425
093-01025/2.0	HR 9425
093-01026/3.7	HR 9527
093-01028/0.1	HR 9424
093-01029/0.0	HR 9431
093-01036/0.1	HR 9436
093-01037/0.0	HR 9432
093-01040/0.5	HR 9442
093-01041/0.1	HR 9527
093-01042/0.3	HR 9467
093-01043/0.2	HR 9436

Тип ТДКС	Аналог HR
093-01048/1.5	HR 9443
093-01049/0.6	HR 9444
093-01050/0.2	HR 9450
093-01052/0.0	HR 9452
093-01052/1.8	HR 9452
093-01053/0.9	HR 9454
093-01053/1.7	HR 9454
093-01055/0.7	HR 9442
093-01056/0.6	HR 9464
093-01057/0.5	HR 9462
093-01059/0.3	HR 9442
093-01060/0.0	HR 9483
093-01061/0.9	HR 9469
093-01061/1.7	HR 9469
093-01062/0.8	HR 9483
093-01064/0.6	HR 9476
093-01065/0.5	HR 9436
093-01067/0.3	HR 9482
093-01069/0.1	HR 9491
0930005707	HR 9505
0930100102	HR 9305
0930100300	HR 9314
0930100409	HR 9637
0930100607	HR 9314
0930100904	HR 9305
0930101001	HR 9649
0930101209	HR 9802
0930101217	HR 9802
0930101308	HR 9507
0930101407	HR 9505
0930101514	HR 9417
0930101605	HR 9418
0930101902	HR 9801
0930101910	HR 9801
0930102009	HR 9526
0930102108	HR 9801
0930102207	HR 9527
0930102405	HR 9802
0930102504	HR 9425
0930102520	HR 9425
0930102637	HR 9527
0930102801	HR 9424
0930102900	HR 9431
0930103601	HR 9436
0930103700	HR 9432
0930104005	HR 9442
0930104101	HR 9527
0930104302	HR 9436
0930104815	HR 9443
0930104906	HR 9444
0930105002	HR 9450
0930105200	HR 9452
0930105218	HR 9452

Тип ТДКС	Аналог HR
0930105309	HR 9454
0930105317	HR 9454
0930105606	HR 9464
0930105705	HR 9462
0930105903	HR 9442
0930106000	HR 9483
0930106109	HR 9469
0930106117	HR 9469
0930106208	HR 9483
0930106406	HR 9476
0930106505	HR 9436
0930106703	HR 9482
0930106901	HR 9491
094-00005/0.8	HR 2267
094-00007/0.6	HR 2266 R
094-00014/0.7	HR 2277 TS
094-00020/0.9	HR 2080/10
094-00021/0.8	HR 3606
094-00028/0.1	HR 1810
094-00030/0.7	HR 1808
094-00031/0.6	HR 5568
094-00033/0.4	HR 1816
094-00035/0.2	HR 5565
094-00037/0.0	HR 1811
094-00040/0.5	HR 2279 T5SR
094-01001/0.0	HR 2279 T6SR
094-01002/0.9	HR 5611
094-01005/0.6	HR 1868
094-01006/0.5	HR 6102
094-01008/0.3	HR 5649
094-01009/0.2	HR 5612
094-01010/0.9	HR 5650
094-01012/0.7	HR 1811
094-01013/0.6	HR 5612
094-01014/0.5	HR 7038
094-01016/0.3	HR 5650
094-01017/0.2	HR 6031
094-01018/1.9	HR 6031
094-01019/0.0	HR 18001
094-01020/0.7	HR 7004
094-01021/0.6	HR 7004
094-01022/0.5	HR 6035
094-01023/0.4	HR 6035
094-01024/0.3	HR 7004
094-01025/0.2	HR 6125
094-01026/0.1	HR 7097
094-01027/0.0	HR 6124
094-01027/0.2	HR 6124
094-01028/0.9	HR 7713
094-01029/0.8	HR 7110
094-01030/0.5	HR 6035
094-01031/0.4	HR 18001
094-01032/0.3	HR 7712

Тип ТДКС	Аналог HR
094-01036/0.9	HR 6195
094-01037/0.8	HR 7529
094-01038/0.7	HR 7133
094-01040/0.3	HR 7502
094-01041/0.2	HR 7528
094-01042/0.1	HR 7529
094-01046/0.7	HR 6220
094-01046/1.5	HR 6220
094-01046/2.3	HR 6220
094-01047/0.6	HR 6231
094-01047/1.4	HR 6231
094-01047/2.2	HR 6231
094-01048/0.5	HR 7153
094-01048/1.3	HR 7153
094-01049/0.4	HR 6220
094-01052/0.8	HR 6124
094-01053/0.7	HR 18003
094-01054/0.6	HR 7157
094-01055/2.1	HR 6249
094-01055/4.7	HR 6249
094-01055/5.4	HR 6249
094-01057/1.1	HR 7543
094-01057/2.9	HR 7543
094-01058/0.2	HR 6238
094-01058/1.0	HR 6238
094-01059/0.1	HR 6246
094-01060/0.8	HR 7177
094-01061/0.7	HR 6246
094-01062/0.6	HR 7186
094-01062/1.4	HR 7186
094-01062/2.2	HR 7186
094-01063/0.5	HR 7590
094-01064/0.4	HR 6286
094-01064/1.2	HR 6286
094-01065/0.3	HR 7590
094-01068/0.0	HR 6299
094-01068/1.8	HR 6299
094-01069/0.9	HR 7205
094-01070/0.6	HR 7543
094-01070/1.4	HR 7543
094-01070/2.2	HR 7543
094-01071/0.5	HR 6368
094-01072/0.4	HR 7213
094-01072/1.2	HR 7213
094-01073/0.3	HR 6370
094-01074/1.0	HR 6368
094-01074/2.8	HR 6368
094-01075/0.1	HR 6370
094-01075/1.9	HR 6370
094-01075/2.7	HR 6370
094-01075/3.5	HR 6370
094-01077/0.9	HR 7241
094-01077/1.7	HR 7241

Тип ТДКС	Аналог HR
094-01077/2.5	HR 7241
094-01078/0.8	HR 7346
094-01078/0.9	HR 7346
094-01079/0.7	HR 7186
094-01081/0.3	HR 7339
094-01082/0.2	HR 8222
094-01083/0.1	HR 7399
094-01084/0.0	HR 8046
094-01085/0.9	HR 8021
094-01086/0.8	HR 7543
094-01087/0.7	HR 8407
094-01090/0.2	HR 8415
094-01091/0.1	HR 8408
094-01092/0.0	HR 8404
094-01094/0.8	HR 8411
094-02011/0.6	HR 18037
0940000508	HR 2267
0940000706	HR 2266 R
0940001407	HR 2277 TS
0940002009	HR 2080/10
0940002108	HR 3606
0940002801	HR 1810
0940003007	HR 1808
0940003106	HR 5568
0940003304	HR 1816
0940003502	HR 5565
0940003700	HR 1811
0940004005	HR 2279 T5SR
0940100100	HR 2279 T6SR
0940100209	HR 5611
0940100506	HR 1868
0940100605	HR 6102
0940100803	HR 5649
0940100902	HR 5612
0940101009	HR 5650
0940101207	HR 1811
0940101306	HR 5612
0940101405	HR 7038
0940101603	HR 5650
0940101702	HR 6031
0940101819	HR 6031
0940101900	HR 18001
0940102007	HR 7004
0940102106	HR 7004
0940102205	HR 6035
0940102304	HR 6035
0940102403	HR 7004
0940102502	HR 6125
0940102601	HR 7097
0940102700	HR 6124
0940102702	HR 6124
0940102809	HR 7713
0940102908	HR 7110

Тип ТДКС	Аналог HR
0940103005	HR 6035
0940103104	HR 18001
0940103203	HR 7712
0940103609	HR 6195
0940103708	HR 7529
0940103807	HR 7133
0940104003	HR 7502
0940104102	HR 7528
0940104201	HR 7529
0940104607	HR 6220
0940104615	HR 6220
0940104623	HR 6220
0940104706	HR 6231
0940104714	HR 6231
0940104722	HR 6231
0940104805	HR 7153
0940104813	HR 7153
0940104904	HR 6220
0940105208	HR 6124
0940105307	HR 18003
0940105406	HR 7157
0940105521	HR 6249
0940105547	HR 6249
0940105554	HR 6249
0940105711	HR 7543
0940105729	HR 7543
0940105802	HR 6238
0940105810	HR 6238
0940105901	HR 6246
0940106008	HR 7177
0940106107	HR 6246
0940106206	HR 7186
0940106214	HR 7186
0940106222	HR 7186
0940106305	HR 7590
0940106404	HR 6286
0940106412	HR 6286
0940106503	HR 7590
0940106800	HR 6299
0940106818	HR 6299
0940106909	HR 7205
0940107006	HR 7543
0940107014	HR 7543
0940107022	HR 7543
0940107105	HR 6368
0940107204	HR 7213
0940107212	HR 7213
0940107303	HR 6370
0940107410	HR 6368
0940107428	HR 6368
0940107501	HR 6370
0940107519	HR 6370
0940107527	HR 6370

Тип ТДКС	Аналог HR
0940107535	HR 6370
0940107709	HR 7241
0940107717	HR 7241
0940107725	HR 7241
0940107808	HR 7346
0940107809	HR 7346
0940107907	HR 7186
0940108103	HR 7339
0940108202	HR 8222
0940108301	HR 7399
0940108400	HR 8046
0940108509	HR 8021
0940108608	HR 7543
0940108707	HR 8407
0940109002	HR 8415
0940109101	HR 8408
0940109200	HR 8404
0940109408	HR 8411
0940201106	HR 18037
095-00907/0.4	HR 1843/87
095-04134-01	HR 6642
095-04134-19	HR 6642
095-4134-15	HR 6642
095-4134-21	HR 6645
0950090704	HR 1843/87
096.011203	HR 7078
096.201008	HR 2269 T10S
1 AV 059	HR 7368
1 AV 4 L 40 A 00101	HR 7619
1 H08A1	HR 2080/10
1.13.3228	HR 2287 T9
1.13.3237.00	HR 2287 T30
1.13.3237.01	HR 2287 T30
1.13.3254.00	HR 2287 T22
1.33.021670	HR 5665
1.33.021670.0	HR 5665
1.33.021670.0/00	HR 5665
1.33.021670.0/01	HR 5665
1.33.021670.00/00	HR 5665
1.33.021855	HR 9709
1.33.023450	HR 5662
1.33.023450.4/00	HR 5662
1-001-060	HR 9214
1-4143 SP	HR 2279 T18
1-421-632-12	HR 9556
1-421-652-11	HR 9556
1-421-652-31	HR 9556
1-421-733-11	HR 9556
1-421-733-22	HR 9556
1-421-733-31	HR 9556
1-423-279-11	HR 46106
1-428-039-01	HR 2287 T11
1-429-218-11	HR 9551

Тип ТДКС	Аналог HR
1-429-219-11	HR 9552
1-429-219-21	HR 9554
1-433-495-11	HR 9106
1-436-363-11	HR 7403
1-439-118-11	HR 46106
1-439-142-21	HR 7416
1-439-171-00	HR 46106
1-439-171-11	HR 46106
1-439-235-00	HR 6406
1-439-235-11	HR 6406
1-439-235-12	HR 6406
1-439-235-21	HR 6406
1-439-235-22	HR 6406
1-439-235-31	HR 6406
1-439-237-00	HR 6406
1-439-243-00	HR 6410
1-439-243-11	HR 6410
1-439-243-12	HR 6410
1-439-243-21	HR 6411
1-439-243-31	HR 6411
1-439-243-32	HR 6411
1-439-243-41	HR 6411
1-439-244-00	HR 6409
1-439-244-11	HR 6409
1-439-244-12	HR 6409
1-439-244-13	HR 6409
1-439-244-21	HR 6409
1-439-244-31	HR 6409
1-439-250-00	HR 7410
1-439-250-11	HR 7410
1-439-250-12	HR 7410
1-439-250-13	HR 7410
1-439-250-21	HR 7410
1-439-250-22	HR 7410
1-439-252-00	HR 7409
1-439-252-11	HR 7409
1-439-254-00	HR 7409
1-439-254-11	HR 7409
1-439-254-12	HR 7409
1-439-254-13	HR 7409
1-439-254-21	HR 7409
1-439-256-00	HR 6404
1-439-256-11	HR 6404
1-439-256-21	HR 6404
1-439-256-22	HR 6404
1-439-273-00	HR 6416
1-439-273-11	HR 6416
1-439-273-12	HR 6416
1-439-276-00	HR 6414
1-439-276-11	HR 6414
1-439-276-12	HR 6414
1-439-276-21	HR 6414
1-439-280-00	HR 6407

Тип ТДКС	Аналог HR
1-439-280-11	HR 6407
1-439-280-12	HR 6407
1-439-280-13	HR 6407
1-439-280-21	HR 6407
1-439-280-22	HR 6407
1-439-280-31	HR 6407
1-439-286-00	HR 6412
1-439-286-11	HR 6412
1-439-286-12	HR 6412
1-439-286-13	HR 6412
1-439-286-21	HR 6412
1-439-288-00	HR 6405
1-439-288-11	HR 6405
1-439-288-12	HR 6405
1-439-288-21	HR 6405
1-439-288-32	HR 6405
1-439-289-00	HR 6413
1-439-289-11	HR 6413
1-439-289-12	HR 6413
1-439-289-21	HR 6413
1-439-289-22	HR 6413
1-439-289-31	HR 6413
1-439-294-00	HR 7404
1-439-294-11	HR 7404
1-439-294-21	HR 7405
1-439-299-00	HR 7405
1-439-299-11	HR 7405
1-439-303-00	HR 6408
1-439-303-11	HR 6408
1-439-303-12	HR 6408
1-439-303-31	HR 6408
1-439-303-32	HR 6408
1-439-303-41	HR 6408
1-439-311-00	HR 7407
1-439-311-11	HR 7407
1-439-311-12	HR 7407
1-439-311-13	HR 7407
1-439-311-21	HR 7406
1-439-311-22	HR 7406
1-439-311-23	HR 7406
1-439-311-31	HR 7407
1-439-311-32	HR 7407
1-439-331-00	HR 7400
1-439-331-11	HR 7400
1-439-331-12	HR 7400
1-439-331-21	HR 7400
1-439-331-22	HR 7400
1-439-331-31	HR 7400
1-439-331-32	HR 7400
1-439-331-41	HR 7401
1-439-331-52	HR 7401
1-439-332-00	HR 6400
1-439-332-11	HR 6400

Тип ТДКС	Аналог HR
1-439-332-21	HR 6400
1-439-332-31	HR 6401
1-439-332-32	HR 6403
1-439-332-41	HR 6402
1-439-332-42	HR 6403
1-439-332-49	HR 6403
1-439-332-52	HR 6403
1-439-333-00	HR 7408
1-439-333-11	HR 7408
1-439-333-12	HR 7408
1-439-333-13	HR 7408
1-439-333-14	HR 7408
1-439-333-21	HR 7408
1-439-333-22	HR 7408
1-439-334-00	HR 7412
1-439-334-11	HR 7412
1-439-334-12	HR 7412
1-439-334-13	HR 7412
1-439-334-21	HR 7412
1-439-351-00	HR 7414
1-439-351-11	HR 7414
1-439-351-12	HR 7415
1-439-351-13	HR 7414
1-439-351-21	HR 7414
1-439-351-22	HR 7415
1-439-357-00	HR 7413
1-439-357-11	HR 7413
1-439-357-12	HR 7413
1-439-363-00	HR 7403
1-439-363-05	HR 7403
1-439-363-11	HR 7403
1-439-363-12	HR 7403
1-439-363-13	HR 7403
1-439-363-21	HR 7403
1-439-363-31	HR 7403
1-439-363-32	HR 7403
1-439-372-00	HR 6415
1-439-372-05	HR 6415
1-439-372-11	HR 6415
1-439-372-12	HR 6415
1-439-372-13	HR 6415
1-439-372-21	HR 6415
1-439-372-22	HR 6415
1-439-372-32	HR 6415
1-439-387-11	HR 7402
1-439-387-21	HR 7402
1-439-416-11	HR 7244
1-439-416-12	HR 7244
1-439-416-21	HR 7244
1-439-416-22	HR 7244
1-439-416-23	HR 7244
1-439-416-26	HR 7244
1-439-416-31	HR 7244

Тип ТДКС	Аналог HR
1-439-416-41	HR 7244
1-439-416-51	HR 7243
1-439-416-52	HR 7243
1-439-416-61	HR 7244
1-439-416-71	HR 7244
1-439-421-00	HR 7416
1-439-421-11	HR 7416
1-439-421-12	HR 7416
1-439-421-21	HR 7416
1-439-421-41	HR 7416
1-439-421-51	HR 7416
1-439-421-61	HR 7416
1-439-423-11	HR 7245
1-439-423-12	HR 7245
1-439-423-21	HR 7245
1-439-423-22	HR 7245
1-439-423-31	HR 7245
1-439-423-32	HR 7245
1-439-423-33	HR 7245
1-439-423-41	HR 7245
1-439-423-51	HR 7337
1-439-423-61	HR 7337
1-439-423-62	HR 7337
1-439-424-11	HR 7416
1-439-424-21	HR 7416
1-439-424-31	HR 7416
1-439-426-11	HR 7245
1-439-426-21	HR 7245
1-439-430-11	HR 7411
1-439-430-21	HR 7411
1-439-432-00	HR 7411
1-439-432-11	HR 7411
1-439-432-21	HR 7411
1-439-432-22	HR 7411
1-439-482-00	HR 8518
1-439-482-11	HR 8518
1-439-483-11	HR 8518
1-439-493-00	HR 7243
1-439-493-11	HR 7243
1-439-493-12	HR 7243
1-439-498-00	HR 8195
1-439-498-11	HR 8195
1-439-498-12	HR 8195
1-439-498-21	HR 8195
1-439-498-22	HR 8195
1-439-498-31	HR 8195
1-439-498-41	HR 8195
1-439-498-51	HR 8195
1-439-498-57	HR 8195
1-439-498-71	HR 8195
1-439-498-72	HR 8195
1-439-502-00	HR 8215
1-439-502-11	HR 8215

Тип ТДКС	Аналог HR
1-439-502-31	HR 8215
1-439-530-00	HR 7777
1-439-530-11	HR 7777
1-439-530-13	HR 7777
1-439-530-21	HR 7777
1-439-530-51	HR 7777
1-439-543-11	HR 46106
1-439-543-21	HR 46106
1-439-543-31	HR 46106
1-439-543-41	HR 46106
1-439-543-51	HR 46106
1-449-275-12	HR 9559
1-449-275-21	HR 9559
1-449-275-22	HR 9559
1-450-038-11	HR 9807
1-450-217-11	HR 9560
1-450-217-21	HR 9560
1-450-217-22	HR 9560
1-453-118-11	HR 46106
1-453-123-11	HR 46106
1-453-123-12	HR 46106
1-453-134-11	HR 46106
1-453-134-12	HR 46106
1-453-142-11	HR 7416
1-453-142-21	HR 7416
1-453-146-11	HR 8195
1-453-146-12	HR 8195
1-453-146-13	HR 8195
1-453-146-21	HR 8195
1-453-146-22	HR 8195
1-453-153-11	HR 46106
1-453-153-12	HR 46106
1-453-169-11	HR 7337
1-453-169-12	HR 7337
1-453-170-11	HR 46106
1-453-171-11	HR 46106
1-453-171-21	HR 46106
1-453-173-00	HR 7243
1-453-173-11	HR 7243
1-453-179-11	HR 7337
1-453-179-12	HR 7337
1-453-186-11	HR 7973
1-453-188-11	HR 7391
1-453-188-21	HR 7391
1-453-189-11	HR 8293
1-453-189-12	HR 8293
1-453-191-11	HR 8172
1-453-199-11	HR 7762
1-453-200-11	HR 7762
1-453-207-00	HR 8193
1-453-207-11	HR 8193
1-453-208-11	HR 8394
1-453-209-11	HR 8254

Тип ТДКС	Аналог HR
1-453-210-00	HR 8209
1-453-210-11	HR 8209
1-453-211-00	HR 8208
1-453-211-10	HR 8208
1-453-211-11	HR 8208
1-453-212-11	HR 7777
1-453-216-11	HR 8254
1-453-217-11	HR 8256
1-453-220-11	HR 7364
1-453-220-12	HR 7364
1-453-221-11	HR 8172
1-453-221-12	HR 8172
1-453-229-11	HR 8211
1-453-240-11	HR 46128
1-453-240-21	HR 46128
1-453-254-11	HR 8211
1-453-264-11	HR 8372
1-453-265-00	HR 8372
1-453-265-11	HR 8372
1-453-268-11	HR 8220
1-453-268-21	HR 8220
1-453-283-11	HR 8208
1-453-283-21	HR 8208
1-453-299-11	HR 7405
1-453-314-11	HR 7946
1-453-344-11	HR 7979
1-453-344-21	HR 7979
1-453-498-11	HR 8195
1-453-498-21	HR 8195
1-453-498-71	HR 8195
1-453-543-11	HR 46106
1-453-543-31	HR 46106
1-456-498-21	HR 8195
1-456-498-71	HR 8195
1-482-008	HR 42087
1-482-008-00	HR 42087
1-482-008-01	HR 42087
1-482-024	HR 42000
1-482-024-01	HR 42000
1-482-035	HR 42040
1-482-035-00	HR 42040
1-482-035-01	HR 42040
1-482-039	HR 2287 T11
1-482-039-00	HR 2287 T11
1-482-039-01	HR 2287 T11
1-482-046	HR 42061
1-482-046-00	HR 42061
1-482-046-01	HR 42061
1-482-049	HR 42081
1-482-049-00	HR 42081
1-482-049-01	HR 42081
1-482-049-02	HR 42081
1-482-049-03	HR 42081

Тип ТДКС	Аналог HR
1-482-049-10	HR 42081
1-482-049-20	HR 42081
1-482-050	HR 46021
1-482-050-02	HR 46021
1-482-052	HR 42034
1-482-052-01	HR 42034
1-482-052-10	HR 42034
1-482-052-20	HR 42034
1-482-058	HR 42112
1-482-058-00	HR 42112
1-482-058-01	HR 42112
1-482-058-02	HR 42112
1-482-058-03	HR 42112
1-482-061	HR 42061
1-482-061-01	HR 42061
1AV4L40A00101	HR 7619
10.0006	HR 2272 R
10.0017	HR 2270 V2
10.0019	HR 2270 V4
10.0021	HR 2268 TRSI
10.0028	HR 002
10.0030	HR 2270 V1
10.0036	HR 2274T20S
10.0046	HR 046
10.0057	HR 631
10.0071	HR 2269 T11S
10.0073	HR 2280 T8S
10.0086	HR 502
10.0090	HR 090
10.0095	HR 2268 TRSI
10.0109	HR 2274 T35S
10.0110	HR 2274 T20S
10.0114	HR 236
10.0115	HR 0068 T3S
10.0128	HR 2268 RSI
10.0129	HR 2274 T29S
10.0130	HR 2274 T22S
10.0135	HR 2274 T23S
10.0136	HR 2280 T8S
10.0138	HR 2268 TRSI
10.0142	HR 2269 T12S
10.0150	HR 2274 T22S
10.0159	HR 2274 T29S
10.0160	HR 185
10.0165	HR 2274T19RS
10.0170	HR 2274 T30S
10.0171	HR 0083 S
10.0174	HR 2269 T11S
10.0175	HR 2280 T3S
10.0176	HR 2274 T32S
10.0179	HR 2274 T29S
10.0186	HR 2274 T31S
10.0189	HR 2274 T34S

Тип ТДКС	Аналог HR
10.0196	HR 2274 T26S
10.0201	HR 2921
10.0202	HR 2920
10.0207	HR 2269 T10S
10.0208	HR 2274 T28S
10.0216	HR 3054
10.0221	HR 2274 T21S
10.0224	HR 2280 T9S
10.0225	HR 2280 T7S
10.0227	HR 2273 T16S
10.0230	HR 2280 T8S
10.0251	HR 185
10.0256	HR 2274 T33S
10.0265	HR 2275 R
10.0286	HR 2274 T33S
10.0305	HR 2274 T24S
10.0320	HR 320
10.0325	HR 2274 T25S
10.0337	HR 2274 T27S
10.0362	HR 2280 T10S
10.475	HR 1663
10.5000	HR 3615
10.5000/B	HR 3616
10.5006	HR 2051
10.5012	HR 2041
10.5017	HR 5163
10.5018	HR 5126
10.5019	HR 51/01
10.5020	HR 1707
10.5021	HR 2063/02
10.5024	HR 3534
10.5025	HR 3535
10.5027	HR 2115
10.5029	HR 3658
10.503	HR 5505
10.5032	HR 1177
10.5033	HR 2110
10.5034	HR 2080/00
10.5036	HR 3690
10.5037	HR 3509
10.5038	HR 3602
10.5039	HR 2080/10
10.5040	HR 2050
10.5041	HR 3504
10.5042	HR 2013
10.5045	HR 3605
10.5046	HR 3503
10.5047	HR 1197
10.5048	HR 3601
10.5049	HR 3114
10.5050	HR 2052
10.5051	HR 3103
10.5052	HR 5610

Тип ТДКС	Аналог HR
10.5053	HR 3609
10.5054	HR 3604
10.5056	HR 2053
10.5057	HR 3578
10.5058	HR 2155
10.5059	HR 3542
10.5060	HR1117
10.5061	HR 5525
10.5062	HR 3519
10.5064	HR 3515
10.5068	HR 3612
100 020 070	HR 6020
100 21 1038	HRT 244 BP
100 21 1046	HRT 227 BP
100 21 1054	HRT 225 BP
100 21 1062	HRT 227 BP
100 21 1070	HRT 227 BP
100 21 1089	HRT 227 BP
100 21 1097	HRT 254
100 21 1108	HRT 254
100 21 1116	HRT 254
100 21 1116-009	HRT 254
100 21 1124	HRT 265
100 21 1132	HRT 255
100 21 1140	HRT 911
100 21 1140/211	HRT 911
100 21 1159	HRT 264
100 21 1167	HRT 265
100 21 1175	HRT 401
100 21 1183	HRT 403
100 21 3116/111	HRT 913
100-40111	HR 42006
1000000069	HR 7047
1000004400	HR 1843/60
1000005600	HR 1843/87
10000110	HR 7141
1000020900	HR 6362
100065.20	HR 6456
10006520	HR 6456
100066.20	HR 6456
10006620	HR 6456
100351.40	HR 6457
100351.60	HR 6460
10035140	HR 6457
10035160	HR 6460
100402	HR 6662
100402086	HR 7296
100427.60	HR 6459
10042760	HR 6459
100796.50	HR 6458
100796.60	HR 6461
100796G0.P1	HR 6461
10079650	HR 6458

Тип ТДКС	Аналог HR
10079660	HR 6461
100897.40	HR 6463
10089740	HR 6463
100906.20	HR 8275
10090620	HR 8275
100913.50	HR 7497
10091350	HR 7497
101 7037	HR 025
101-114002-04	HR 7737
101-210001-03	HR 7630
101-214001-04	HR 7457
101-214002-05	HR 7457
101-214004-03	HR 7431
101-214004-03 A	HR 7431
101-214008-11	HR 7491
101-214009-03	HR 8497
101-214009-03 A	HR 8497
101-214017-03	HR 7491
101-214018-03	HR 7491
101-214018-04	HR 7491
101-214020-04	HR 7834
101-214020-04 A	HR 7834
101-214022-04	HR 7737
101-214022-04 A	HR 7737
101-220001-07	HR 7443
101-220002-03	HR 7900
101-220002-04	HR 7900
101-220003-03	HR 7900
101-220004-03	HR 7900
101-220005-01	HR 7679
101-220005-01 Â	HR 7679
101-220005-03	HR 7443
101-220005-03 A	HR 7443
101-220006-04	HR 7443
101-221002-01	HR 8447
101-221002U01	HR 8447
101-226003-01	HR 7920
101-226003-01 A	HR 7920
101-228002-01	HR 8183
101-228002-06	HR 8183
101-228003-01	HR 8121
101-228003-06	HR 8183
101-418113-94	HR 7457
101000.90	HR 9442
10100090	HR 9442
1010048	HR 7731
101093.40	HR 9817
101093E0.P1	HR 9817
10109340	HR 9817
1011.2230	HR 2282 T3
101565.60	HR 7550
10156560	HR 7550
101590.50	HR 6462

Тип ТДКС	Аналог HR
101590F0.P2	HR 6462
10159050	HR 6462
101656.50	HR 7550
10165650	HR 7550
1017 037 0	HR 2267
101763.70	HR 6575
10176370	HR 6575
102057.40	HR 7944
10205740	HR 7944
102078.90	HR 6464
102078J0.P1	HR 6464
10207890	HR 6464
1021.2250	HR 2280 TS
102291.70	HR 6576
10229170	HR 6576
102386.90	HR 6615
10238690	HR 6615
102466.60	HR 7229
10246660	HR 7229
102483.70	HR 7653
10248370	HR 7653
102706.E0	HR 7360
102706.40	HR 7360
102706E0	HR 7360
10270640	HR 7360
102910.90	HR 7511
10291090	HR 7511
102978.30	HR 9483
10297830	HR 9483
10325050	HR 1677
103015.10	HR 7591
10301510	HR 7591
103039.40	HR 6599
10303940	HR 6599
1031.3220	HR 2274 T36S
1031.3230	HR 2274 T36S
1031.3290	HR 2274 T27S
1031.3800	HR 2274 T37S
103180.20	HR 8204
10318020	HR 8204
103194.B0	HR 7360
103194.10	HR 7360
103194.11	HR 7360
103194.80	HR 7360
10319410	HR 7360
10319411	HR 7360
10319480	HR 7360
103348.70	HR 7588
10334870	HR 7588
103378.20	HR 7290
10337820	HR 7290
1034.5090	HR 7511
103401.60	HR 6623

Тип ТДКС	Аналог HR
103401.80	HR 6630
10340160	HR 6623
10340180	HR 6630
103402.10	HR 7229
10340210	HR 7229
103416.50	HR 6615
10341650	HR 6615
103420.10	HR 7229
10342010	HR 7229
103450.90	HR 7511
10345090	HR 7511
103451.10	HR 7513
103451.30	HR 7291
103451.60	HR 7293
10345110	HR 7513
10345130	HR 7291
10345160	HR 7293
103460.20	HR 7919
10346020	HR 7919
103473.70	HR 7574
10347370	HR 7574
103481.60	HR 7293
10348160	HR 7293
103490.90	HR 7925
10349090	HR 7925
10349090.P1	HR 7925
103524.09	HR 7513
103524.90	HR 7513
10352409	HR 7513
10352490	HR 7513
103544.90	HR 7882
10354490	HR 7882
103553.40	HR 8280
103553.50	HR 7344
103553.60	HR 7284
10355340	HR 8280
10355350	HR 7344
10355360	HR 7284
103583.40	HR 8120
10358340	HR 8120
103590.70	HR 6114
103590.80	HR 6114
10359070	HR 6114
10359080	HR 6114
103595.60	HR 8416
10359560	HR 8416
103601.10	HR 7919
103601.20	HR 8221
10360110	HR 7919
10360120	HR 8221
103644.60	HR 7774
103644.70	HR 7813
10364460	HR 7774

Тип ТДКС	Аналог HR
10364470	HR 7813
103650.50	HR 9483
10365050	HR 9483
103696.J0	HR 8009
103696.90	HR 8009
103696J0	HR 8009
10369690	HR 8009
103701.80	HR 7394
10370180	HR 7394
103721.50	HR 6663
103721 F0.P1	HR 6663
10372150	HR 6663
103741.30	HR 7520
10374130	HR 7520
103744.00	HR 7472
103794.40	HR 7293
10379440	HR 7293
103836.70	HR 7511
10383670	HR 7511
103853.30	HR 7565
10385330	HR 7565
103870.40	HR 7595
10387040	HR 7595
104038.30	HR 8232
10403830	HR 8232
104050.50	HR 7916
104050.60	HR 7644
10405050	HR 7916
10405060	HR 7644
104061.60	HR 7360
10406160	HR 7360
104106.FO	HR 7340
104106.50	HR7340
104106F0.P1	HR 7340
10410650	HR 7340
1042.0002	HR 7592
104359.50	HR 8003
10435950	HR 8003
104402.80	HR 7385
10440210	HR 7385
10440280	HR 7385
104417.80	HR 8047
10441780	HR 8047
104461.80	HR 8022
104461.90	HR 8022
10446180	HR 8022
10446190	HR 8022
104501.90	HR 8022
10450190	HR 8002
104513.10	HR 7128
104513.11	HR 7128
10451310	HR 7128
10451311	HR 7128

Тип ТДКС	Аналог HR
104525.20	HR 7360
104525.30	HR 7360
104525.40	HR 8228
10452520	HR 7360
10452530	HR 7360
10452540	HR 8228
104527.20	HR 6260
104527.50	HR 6354
10452720	HR 6260
10452750	HR 6354
104529.20	HR 6354
10452920	HR 6354
104586.F0	HR 8035
104586.40	HR 8055
104586.50	HR 8035
10458640	HR 8055
10458650	HR 8035
104627.70	HR 8048
104627.80	HR 7535
104627.90	HR 7535
104627:80	HR 7535
10462770	HR 8048
10462780	HR 7535
10462790	HR 7535
104703.20	HR 7928
10470320	HR 7928
10470320 P2	HR 7928
10470320.P2	HR 7928
104710.40	HR 7128
10471040	HR 7128
104745.20	HR 7126
10474520	HR 7126
104871.80	HR 7140
10487180	HR 7140
105009.80	HR 8317
10500980	HR 8317
10500980.P1	HR 8317
105096.70	HR 9436
10509670	HR 9436
105108.70	HR 6666
10510870	HR 6666
1051099	HR 7218
105120.90	HR 7543
10512090	HR 7543
105121.70	HR 8033
10512170	HR 8033
105143.90	HR 8326
10514390	HR 8326
105160.50	HR 8201
10516050	HR 8201
105163.20	HR 7338
10516320	HR 7338
105213.10	HR 6648

Тип ТДКС	Аналог HR
10521310	HR 6648
105249.12	HR 7218
10524912	HR 7218
105290.50	HR 7950
10529050	HR 7950
105295.80	HR 8036
10529580	HR 8036
10531460	HR 8317
105319.80	HR 8032
10531980	HR 8032
105327.50	HR 8005
105327.80	HR 7344
105327.90	HR 7340
10532750	HR 8005
10532780	HR 7344
10532790	HR 7340
105328.20	HR 8024
105328.30	HR 7385
105328.70	HR 8003
105328.80	HR 8022
105328.90	HR 7941
10532820	HR 8024
10532830	HR 7385
10532870	HR 8003
10532880	HR 8022
10532890	HR 7941
105329.10	HR 7914
105329.20	HR 8064
10532910	HR 7914
10532920	HR 8064
105330.70	HR 7925
10533070	HR 7925
1053491-2	HR 7218
105385.60	HR 9566
10538560	HR 9566
105394.30	HR 7950
10539430	HR 7950
105403.70	HR 8069
10540370	HR 8069
105429.71	HR 8007
10542971	HR 8007
105440.40	HR 9486
10544040	HR 9486
105443.50	HR 9490
10544350	HR 9490
105470.90	HR 7917
10547090	HR 7917
105550.10	HR 7386
10555010	HR 7386
105595.60	HR 8416
10559560	HR 8416
105601.70	HR 8064
105601.80	HR 8058

Тип ТДКС	Аналог HR
10560170	HR 8064
10560180	HR 8058
10560180.P1	HR 8058
105608.20	HR 7656
10560820	HR 7656
105656.70	HR 8020
10565670	HR 8020
105660.60	HR 8317
105660060	HR 8317
10566060	HR 8317
10566060.P2	HR 8317
105677.40	HR 8345
10567740	HR 8345
105773.50	HR 8056
10577350	HR 8056
105880.80	HR 8317
10588080	HR 8317
10588080.P2	HR 8317
105936.30	HR 8320
105936.40	HR 8029
10593630	HR 8320
10593640	HR 8029
106001.90	HR 8071
10600190	HR 8071
106015.30	HR 8025
10601530	HR 8025
10601530.P1	HR 8025
106061.40	HR 9106
10606140	HR 9106
106086.40	HR 8405
106086.50	HR 8316
106086.80	HR 8117
10608640	HR 8405
10608640.Đ1	HR 8405
10608640.P2	HR 8405
10608650	HR 8316
10608650.P1	HR 8316
10608650.P2	HR 8316
10608680	HR 8117
106152.60	HR 8441
10615260	HR 8441
106404.80	HR 7384
10640480	HR 7384
106407.50	HR 8419
10640750	HR 8419
106416.00	HR 6648
10641600	HR 6648
106420.60	HR 8469
10642060	HR 8469
106440.80	HR 7384
10644080	HR 7384
106520.40	HR 9830
106520.50	HR 6612

Тип ТДКС	Аналог HR
106520.50 P2	HR 6612
10652040	HR 9830
10652050	HR 6612
10652050 P2	HR 6612
10652050.P2	HR 6612
106552.20	HR 8336
10655220	HR 8336
106583.40	HR 8445
10658340	HR 8445
106626.70	HR 7234
10662670	HR 7234
106646.90	HR 8444
10664690	HR 8444
106685.50	HR 7250
10668550	HR 7250
10668550.P1	HR 7250
106699.00	HR 8444
10669900	HR 8444
10669900.P1	HR 8444
10669900-P1	HR 8444
106724.30	HR 8186
106724.40	HR 8443
10672430	HR 8186
10672440	HR 8443
106783.60	HR 8404
10678360	HR 8404
10678360-P1	HR 8404
106851.00	HR 6614
10685100.P1	HR 6614
106959.30	HR 8026
10695930	HR 8026
106995-102	HR 46034
107 00516	HR 3122 RSI
107 9960	HR 025
107 99600	HR 2267
1070437140021	HR 7460
107097.80	HR 8186
10709780	HR 8186
10709780.P1	HR 8186
10709780-P1	HR 8186
1072.0021	HR 2287 TS
1072.0443	HR 42048
1072.0533	HR 42043
108 0530	HR 3122 RSI
108 05300	HR 530
108 06130	HR 3122 RSI
108 10246	HR 6040
108 20071	HR 3118 TS
108 30020	HR 2282 T2
108 30021	HR 2282 T2
108 30100	HR 7506
108 30101	HR 7506
108 30103	HR 7506

Тип ТДКС	Аналог HR
108 30380	HR 7039
108 30470	HR 7442
108 30800	HR 7883
108 30940	HR 8026
108 30970	HR 8025
108 30971	HR 8025
108 30972	HR 8025
108 30991	HR 8186
108 31260	HR 7527
108 31261	HR 7527
108 31262	HR 7527
108 31440	HR 7839
108 31441	HR 7839
108 31442	HR 7839
108 31550	HR 7816
108 31640	HR 8162
108 31650	HR 8216
108 33280	HR 3118 TS
108 62820	HR 7442
108 62920	HR 7549
108 63030	HR 7442
108 63050	HR 7442
108 63100	HR 7442
108 63110	HR 7442
108 63260	HR 7442
108 63270	HR 7442
108 63310	HR 7442
108 63420	HR 7442
108 63430	HR 7442
108 63540	HR 7442
108 63550	HR 7442
108 63610	HR 7442
108 63720	HR 7442
108 63760	HR 7442
108 63830	HR 7442
108 63860	HR 7442
108 63890	HR 7442
108 63940	HR 7442
108 63990	HR 7442
108 936	HR 3122 RSI
1081.0246	HR 6040
1082.0071	HR 42073
1082.0261	HR 2287 T14
1086.2920	HR 7549
1090502 A 00	HR 7483
109222.00	HR 7127
10922200	HR 7127
110067.71	HR 7550
11006771	HR 7550
11027380	HR 42005
1105.0017	HR 7059
1105.0020	HR 7055
1105.0027	HR 7055

Тип ТДКС	Аналог HR
1105.0055	HR 7072
1105.0057	HR 7072
1105.0065	HR 6018
1105.0067	HR 6018
1105.0077	HR 7007
1105.0095	HR 7052
1105.0097	HR 7052
1105.0107	HR 7053
1105.0117	HR 7054
1105.0120	HR 7060
1105.0127	HR 7060
1105.0135	HR 7058
1105.0137	HR 7005
1105.0148	HR 7076
1105.0157	HR 7007
1105.0187	HR 7016
1105.0191	HR 7009
1105.0197	HR 7066
1105.0200	HR 7015
1105.0207	HR 7015
1105.0227	HR 7070
1105.0237	HR 7079
1105.0245	HR 7052
1105.0247	HR 7052
1105.0270	HR 7019
1105.0277	HR 7070
1105.0280	HR 7014
1105.0287	HR 7069
1105.0297	HR 7061
1105.0300	HR 7020
1105.0307	HR 7072
1105.0317	HR 7018
1105.0327	HR 7067
1105.0338	HR 8034
1105.0340	HR 7018
1105.0347	HR 7018
1105.0367	HR 7074
1105.0377	HR 7037
1105.0380	HR 7080
1105.0387	HR 7080
1105.0407	HR 7078
1105.0415	HR 7065
1105.0427	HR 7063
1105.0437	HR 7028
1105.0447	HR 7027
1105.0457	HR 7062
1105.0465	HR 7058
1105.0475	HR 7065
1105.0487	HR 7063
1105.0497	HR 7078
1105.0507	HR 7079
1105.0517	HR 7085
1105.0527	HR 7068

Тип ТДКС	Аналог HR
1105.0537	HR 7063
1105.0547	HR 7074
1105.0557	HR 7063
1105.0567	HR 7071
1105.0577	HR 7031
1105.0587	HR 7073
1105.0597	HR 7080
1105.0607	HR 7130
1105.0617	HR 7081
1105.0628	HR 7025
1105.0637	HR 7114
1105.0647	HR 7113
1105.0657	HR 7086
1105.0667	HR 7087
1105.0677	HR 7088
1105.0688	HR 7089
1105.0697	HR 7090
1105.0705	HR 7116
1105.0718	HR 7091
1105.0727	HR 7092
1105.0728	HR 7107
1105.0737	HR 7093
1105.0748	HR 7077
1105.0755	HR 7115
1105.0757	HR 7115
1105.0765	HR 7168
1105.0775	HR 7031
1105.0798	HR 7210
1105.0808	HR 7185
1105.0817	HR 6053
1105.0826	HR 7503
1105.0847	HR 7201
1105.0878	HR 7107
1105.0887	HR 7065
1105.0897	HR 7130
1105.0918	HR 7237
1105.0928	HR 7077
1105.0938	HR 7211
1105.0948	HR 8004
1105.0958	HR 7107
1105.0977	HR 7342
1105.1027	HR 7141
1105.1035	HR 7144
1105.1068	HR 7220
1105.1077	HR 7144
1105.1085	HR 7028
1105.1107	HR 7151
1105.1117	HR 7026
1105.1127	HR 8100
1105.1148	HR 7035
1105.1155	HR 7546
1105.1168	HR 7035
1105.1177	HR 7344

Тип ТДКС	Аналог HR
1105.1187	HR 7169
1105.1205	HR 6225
1105.1207	HR 6225
1105.1217	HR 7269
1105.1227	HR 7591
1105.1257	HR 7167
1105.1267	HR 7026
1105.1287	HR 7146
1105.1297	HR 8154
1105.1307	HR 7164
1105.1317	HR 7166
1105.1327	HR 8047
1105.1337	HR 7127
1105.1347	HR 7229
1105.1357	HR 7097
1105.1367	HR 7575
1105.1387	HR 7133
1105.1397	HR 7039
1105.2487	HR 7063
1120501 A 00	HR 7452
1120501 AAA	HR 7452
1120502 A 00	HR 7483
112052 AAA	HR 7483
1122.6043	HR 6211
1132.0017	HR 6068
1132.0027	HR 6072
1132.0037	HR 6120
1132.0047	HR 6121
1132.0057	HR 6122
1132.0077	HR 6204
1132.0117	HR 6242
1132.0137	HR 6121
1132.0167	HR 6177
1132.01670	HR 6177
1132.01671	HR 6121
1132.0177	HR 6121
1132.0185	HR 6177
1132.0187	HR 6177
1132.01872	HR 6177
1132.0197	HR 6277
1132.0200	HR 6386
1132.0207	HR 6386
114/110	HR 2277 T11S
114/150	HR 2277 T15S
114/80	HR 46109
114/90 D	HR 2277 T10S
1140 02 04	HR 7737
1142.0015	HR 7530
1142.0025	HR 7561
1142.0035	HR 7541
1142.0045	HR 7532
1142.0055	HR 7550
1142.0065	HR 7520

Тип ТДКС	Аналог HR
1142.0075	HR 7503
1142.0085	HR 7079
1142.0088	HR 7546
1142.0089	HR 7546
1142.0095	HR 7031
1142.0105	HR 7537
1142.0115	HR 7074
1142.0145	HR 7549
1142.0175	HR 7529
1142.0185	HR 7527
1142.0195	HR 7059
1142.0205	HR 7566
1142.0215	HR 7501
1142.0225	HR 7519
1142.0255	HR 7587
1142.0265	HR 7571
1142.0275	HR 7524
1142.0295	HR 7567
1142.0305	HR 7521
1142.0345	HR 7568
1142.0405	HR 7505
1142.0415	HR 7172
1142.0445	HR 7531
1142.0447	HR 7531
1142.0455	HR 7546
1142.0465	HR 7563
1142.0467	HR 7563
1142.0475	HR 7591
1142.0495	HR 7534
1142.0505	HR 7565
1142.0515	HR 7554
1142.0545	HR 7565
1142.0562	HR 7590
1142.0565	HR 7590
1142.0575	HR 7591
1142.0585	HR 7443
1142.0615	HR 7503
1142.0615 A	HR 7503
1142.0635	HR 7589
1142.0665	HR 7583
1142.0705	HR 7127
1142.0715	HR 7145
1142.0725	HR 7586
1142.0735	HR 7589
1142.0755	HR 7571
1142.0755 Ñ	HR 7571
1142.0765	HR 7503
1142.0775	HR 7560
1142.0785	HR 7556
1142.0815	HR 7592
1142.0845	HR 7290
1142.0847	HR 7140
1142.0905	HR 7570

Тип ТДКС	Аналог HR
1142.0935	HR 7575
1142.0965	HR 7593
1142.0975	HR 7588
1142.0979	HR 7588
1142.0985	HR 8060
1142.0995	HR 7585
1142.1015	HR 7351
1142.1055	HR 7537
1142.1065	HR 7537
1142.1075	HR 7229
1142.1085	HR 7229
1142.1095	HR 7292
1142.1115	HR 7584
1142.1115 A	HR 7584
1142.1135	HR 7578
1142.1140	HR 7291
1142.1145	HR 7291
1142.1155	HR 7871
1142.1175	HR 7577
1142.1175 Â	HR 7577
1142.1195	HR 7594
1142.1205	HR 7293
1142.1215	HR 7291
1142.1225	HR 7877
1142.1235	HR 7583
1142.1245	HR 7291
1142.1265	HR 7599
1142.1385	HR 7505
1142.1395	HR 7506
1142.1415	HR 8041
1142.1415 Â	HR 8041
1142.1425	HR 7533
1142.1485	HR 7503
1142.1495	HR 7570
1142.1505	HR 7998
1142.1512	HR 8019
1142.1515	HR 8019
1142,1515 A	HR 8019
1142.1525	HR 8122
1142.1535	HR 7577
1142.1545	HR 8161
1142.1545 Â	HR 8161
1142.1555	HR 8036
1142.1585	HR 7573
1142.1585 A	HR 7573
1142.1605	HR 8030
1142.1615	HR 8238
1142.1625	HR 7501
1142.1635	HR 8008
1142.1645	HR 8051
1142.1675	HR 8341
1142.1942	HR 7229
1142.5000	HR 7488

Тип ТДКС	Аналог HR
1142.5001	HR 7488
1142.50015	HR 7488
1142.50016	HR 7488
1142.5002	HR 7781
1142.5003	HR 8263
1142.5006	HR 7656
1142.5006 E	HR 7656
1142.5007	HR 7492
1142.5010	HR 7442
1142.5011	HR 7488
1142.5012	HR 7740
1142.5014	HR 7488
1142.5016	HR 7772
1142.5019	HR 7892
1142.5020	HR 7789
1142.5021	HR 8143
1142.5025	HR 7770
1142.5025 Â	HR 7770
1142.50258	HR 7770
1142.5026	HR 7659
1142.5027	HR 7650
1142.5028	HR 7662
1142.5029	HR 7639
1142.5034	HR 7770
1142.5035	HR 7634
1142.5036	HR 7493
1142.5037	HR 7916
1142.5037 A	HR 7916
1142.5038	HR 7817
1142.5039	HR 8304
1142.5041	HR 7815
1142.5042	HR 7452
1142.5043	HR 7654
1142.5045	HR 7462
1142.5046	HR 7817
1142.5047	HR 7816
1142.5051	HR 7929
1142.5055	HR 7604
1142.5056	HR 7930
1142.5057	HR 7880
1142.5061	HR 7883
1142.5062	HR 7998
1142.5063	HR 7934
1142.5067	HR 8026
1142.5068	HR 7963
1142.5068 Â	HR 7963
1142.5069	HR 7451
1142.5070	HR 8026
1142.5071	HR 7811
1142.5074	HR 8118
1142.5075	HR 7856
1142.5077	HR 7880
1142.5078	HR 7963

Тип ТДКС	Аналог HR
1142.5079	HR 7880
1142.5080	HR 7880
1142.5081	HR 7880
1142.5082	HR 8186
1142.5083	HR 7950
1142.5084	HR 7704
1142.5085	HR 8321
1142.5086	HR 7950
1142.5086 Â	HR 7950
1142.5087	HR 8186
1142.5088	HR 7922
1142.5089	HR 8200
1142.5093	HR 8342
1142.5093 D	HR 8342
1142.5108	HR 8417
115 001	HRT202
1152.5016	HR 8325
1152.5018	HR 6134
1152-520-57	HR 1152
1162.0091	HR 46058
1162.0151	HR 7221
1162.0381	HR 46058
1172.0018	HR 7190
1172.0018 Â	HR 7190
1172.0018 Ñ	HR 7190
1172.0028	HR 8073
1172.0118	HR 7215
1172.0188	HR 7221
1172.0198	HR 8072
1172.0228	HR 8260
1172.0247	HR 7140
1172.0267	HR 7176
1172.0288	HR 8023
1172.0298	HR 8073
1172.0367	HR 8100
1172.0387	HR 7299
1172.0397	HR 7242
1172.0407	HR 6292
1172.0408	HR 6292
1172.0417	HR 8348
1172.0447	HR 7258
1172.0462	HR 8011
1172.0467	HR 8011
1172.0847	HR 7140
11873030	HR 7693
11876411	HR 7693
11877030	HR 7693
1182.0017	HR 6242
1182.0027	HR 6225
1182.0028	HR 6359
1182.0037	HR 6257
1182.0047	HR 6291
1182.0057	HR 6201

Тип ТДКС	Аналог HR
1182.0067	HR 6203
1182.0068	HR 7374
1182.0071	HR 6358
1182.0077	HR 6358
1182.0087	HR 6230
1182.0100	HR 6228
1182.0107	HR 6228
1182.01070	HR 6228
1182.0117	HR 6365
1182.0127	HR 6282
1182.0130	HR 6088
1182.0137	HR 6088
1182.01370	HR 6088
1182.0147	HR 6203
1182.0167	HR 6088
1182.0177	HR 6203
1182.0187	HR 6450
1182.0197	HR 6453
1182.0200	HR 6289
1182.0207	HR 6289
1182.02070	HR 6289
1182.0217	HR 6634
1182.0227	HR 6176
1182.0247	HR 6226
1182.0287	HR 6360
1182.0307	HR 6228
1182.0317	HR 6124
1182.0327	HR 6219
1182.0337	HR 6589
1182.0367	HR 6219
1182.0387	HR 6390
1182.0397	HR 6658
1182.0417	HR 6228
1182.0437	HR-6318
1182.0446	HR 6227
1182.0448	HR 6227
1182.04481	HR 6227
1182.0450	HR 6625
1182.0457	HR 6625
1182.0467	HR 6068
1182.0477	HR 6072
1182.0480	HR 6292
1182.0487	HR 6292
1182.04870	HR 6292
1182.0497	HR 6203
1182.0517	HR 6282
1182.0557	HR 6230
1182.0580	HR 6219
1182.0587	HR 6219
1182.05870	HR 6219
1182.0588	HR 6219
1182.0607	HR 6248
1182.0617	HR 6193

Тип ТДКС	Аналог HR
1182.0637	HR 6248
1182.0647	HR 6209
1182.0677	HR 6369
1182.0687	HR 6557
1182.0697	HR 6360
1182.0707	HR 6282
1182.0717	HR 6204
1182.0727	HR 6488
1182.0737	HR 6358
1182.0747	HR 6219
1182.0757	HR 6468
1182.0767	HR 6372
1182.0777	HR 6220
1182.0777 D	HR 6220
1182.0785	HR 6370
1182.0787	HR 6370
1182.0797	HR 6289
1182.0817	HR 6369
1182.0827	HR 6371
1182.0837	HR 6220
1182.0847	HR 6253
1182.0857	HR 6369
1182.0862	HR 6146
1182.0867	HR 6146
1182.0887	HR 6488
1182.0897	HR 6209
1182.0927	HR 6369
1182.0937	HR 6390
1182.0977	HR 6570
1182.0985	HR 8060
1182.0997	HR 6496
1182.1007	HR 6225
1182.1017	HR 6369
1182.1037	HR 6556
1182.1057	HR 6486
1182.1067	HR 6554
1182.1077	HR 6483
1182.1107	HR 6600
1182.1117	HR 6248
1182.1127	HR 6564
1182.1137	HR 6563
1182.1147	HR 6590
1182.1155	HR 6591
1182.1157	HR 6591
1182.1177	HR 6566
1182.1207	HR 6583
1182.1217	HR 6598
1182.1247	HR 6257
1182.1257	HR 6257
1182.1267	HR 6281
1182.1287	HR 6555
1182.1307	HR 6591
1182.1317	HR 6621

Тип ТДКС	Аналог HR
1182.1317 A	HR 6621
1182.1337	HR 6594
1182.1347	HR 6567
1182.1377	HR 6609
1182.13770	HR 6609
1182.1387	HR 6584
1182.1397	HR 6600
1182.1417	HR 6560
1182.1427	HR 6560
1182.1437	HR 6591
1182.1447	HR 6597
1182.1457	HR 6583
1182.1467	HR 6583
1182.1477	HR 6583
1182.1487	HR 6583
1182.1507	HR 6662
1182.1517	HR 6583
1182.1577	HR 6592
1182.1617	HR 6569
1182.1627	HR 6660
1182.1637	HR 6657
1182.1657	HR 6668
1182.1667	HR 6661
1182.2007	HR 6600
1182.5001	HR 6272
1182.5004	HR 6249
1182.5005	HR 6533
1182.5006	HR 6389
1182.5007	HR 6368
1182.5008	HR 6498
1182.5010	HR 6027
1182.5011	HR 6004
1182.5012	HR 6021
1182.5013	HR 6036
1182.5014	HR 6195
1182.5015	HR 6035
1182.5016	HR 6024
1182.5017	HR 6598
1182.5018	HR 6134
1182.5019	HR 6257
1182.5021	HR 6132
1182.5022	HR 6102
1182.5024	HR 6167
1182.5025	HR 6253
1182.5027	HR 6256
1182.6001	HR 6272
1182.60010	HR 6272
1182.6004	HR 6273
1182.6005	HR 6260
1182.6006	HR 6386
1182.60060	HR 6386
1182.6007	HR 6067
1182.6008	HR 6372

Тип ТДКС	Аналог HR
1182.6012	HR 6177
1182.6015	HR 6372
1182.6017	HR 6204
1182.6018	HR 6120
1182.60180	HR 6120
1182.6019	HR 6658
1182.6021	HR 6067
1182.6022	HR 6219
1182.6023	HR 6570
1182.6027	HR 6606
1182.6028	HR 6271
1182.6030	HR 6456
1182.6031	HR 6057
1182.6032	HR 6005
1182.6033	HR 6160
1182.6034	HR 6089
1182.6035	HR 6003
1182.6037	HR 6282
1182.6038	HR 6072
1182.6039	HR 6487
1182.6044	HR 6601
1182.6045	HR 6170
1182.6046	HR 6260
1182.6047	HR 6633
1182.6048	HR 6186
1182.6052	HR 6067
1182.6054	HR 6168
1182.6055	HR 6184
1182.6060	HR 6616
1182.6066	HR 6149
1182.8001	HR 6369
1182.9001	HR 8218
1182.9001 D	HR 8218
1182.9012	HR 6646
1182.9012 Â	HR 6646
1182.9015	HR 8470
1192.0027	HR 7198
1192.0050	HR 7140
1192.0057	HR 7140
1192.00570	HR 7140
1192.00571	HR 7140
1192.0067	HR 7374
1192.0068	HR 7374
1192.0078	HR 7372
1192.0097	HR 7169
1192.0107	HR 7140
1192.0117	HR 7220
1192.0148	HR 8072
1192.0158	HR 7077
1192.0168	HR 7077
1192.0177	HR 7176
1192.0208	HR 7178
1192.0218	HR 7128

Тип ТДКС	Аналог HR
1192.0227	HR 7181
1192.0237	HR 7153
1192.0247	HR 7251
1192.0267	HR 7218
1192.0307	HR 7296
1192.0317	HR 7354
1192.0327	HR 6233
1192.0338	HR 8004
1192.0377	HR 6292
1192.0387	HR 6390
1192.0397	HR 7140
1192.0407	HR 8100
1192.0412	HR 7335
1192.0417	HR 7335
1192.0447	HR 7131
1192.0457	HR 7346
1192.0462	HR 7377
1192.0467	HR 7377
1192.0495	HR 7298
1192.0497	HR 7298
1192.0507	HR 7279
1192.0527	HR 7299
1192.0537	HR 7237
1192.0547	HR 7387
1192.0557	HR 7398
1192.0567	HR 7344
1192.0577	HR 6486
1192.0587	HR 7335
1192.0597	HR 7218
1192.0607	HR 7250
1192.0627	HR 7297
1192.0637	HR 7398
1192.0657	HR 7097
1192.0658	HR 7097
1192.0659	HR 7099
1192.0687	HR 7006
1192.0688	HR 7006
1192.0697	HR 7378
1192.0707	HR 7378
1192.0717	HR 7397
1192.0737	HR 7349
1192.0767	HR 7190
1192.0797	HR 7351
1192.0807	HR 8089
1192.0847	HR 7338
1192.0877	HR 8055
1192.0877 D	HR 8055
1192.0887	HR 7284
1192.0897	HR 7284
1192.0908	HR 7178
1192.0937	HR 8376
1192.0967	HR 7397
1192.0977	HR 7378

Тип ТДКС	Аналог HR
1192.0997	HR 8027
1192.1007	HR 7386
1192.1017	HR 7346
1192.1017 Ñ	HR 7346
1192.1057	HR 7376
1192.1067	HR 8089
1192.1077	HR 7340
1192.1137	HR 7339
1192.1137 Â	HR 7339
1192.1177	HR 7229
1192.1197	HR 7023
1192.1207	HR 7004
1192.1217	HR 7399
1192.1267	HR 6214
1192.1277	HR 8046
1192.1287	HR 8006
1192.1287 Â	HR 8006
1192.1297	HR 8021
1192.1327	HR 8434
1192.6001	HR 7253
1192.6002	HR 7388
1192.6003	HR 7353
1192.6005	HR 7378
1192.6008	HR 7214
12 ET 5230	HR 2270 V1
12 ET 5233	HR 2267
12 ET 5236	HR 236
12 ET 5336	HR 236
1202.0128	HR 8223
1202.2002	HR 7706
1202.2005	HR 7706
1202.3010	HR 46057
1206.10-57.00/00	HR 5663
1206.20-57.00/00	HR 5670
12104-1	HR 7474
122-23017-0600	HR 8397
122-237016-0600	HR 8397
122-5030455-04	HR 7434
122-5030455-10	HR 7434
122-5040371-04	HR 7437
1225-145 P3	HR 7899
1229591	HR 42048
1242.0018	HR 7194
1242.0018 A	HR 7194
1242.0018 Â	HR 7194
1242.0025	HR 7276
1242.0028	HR 7276
1242.0068	HR 8197
1242.0068 A	HR 8197
1242.0088	HR 7194
1242.0088 Ñ	HR 7194
1242.0118	HR 46146
1242.0128	HR 8223

Тип ТДКС	Аналог HR
1242.0148	HR 7276
1242.0168	HR 7219
1242.0168 A	HR 7219
1242.0178	HR 7370
1242.0205	HR 7242
1242.0208	HR 7242
1242.0218	HR 7194
1242.0218 A	HR 7194
1242.0258	HR 7365
1242.0358	HR 8068
1242.5001	HR 7191
1242.5001 A	HR 7191
1242.5002	HR 7220
1242.5004	HR 7369
1242.5005	HR 7178
1242.5007	HR 7258
1242.5008	HR 7387
1242.6006	HR 7194
12830200	HR 3215
12830400	HR 7527
1292.8001	HR 46163
13 2057	HRT 507
13 2068	HRT 227 BP
130 17013	HRT 202
130 37162	HRT 506
1302.0001	HR 7965
1302.0007	HR 8225
1302.0008	HR 7951
1302.0010	HR 7844
1302.0011	HR 7803
1302.0013	HR 8242
1302.0019	HR 8275
1302.0020	HR 8232
1302.0111	HR 7803
132 1736	HR 3122 RSI
132 1751	HR 2272 R
132 17510	HR 2272 R
132 1769	HR 2268 TRSI
132 17690	HR 2268 TRSI
13314801	HR 7054
1332.0002	HR 7944
13330371	HR 7572
13330471	HR 7284
13401001	HR 1369 Ò
13401002	HR 1272 T4
13402006	HR 2287 T22
13406000	HR 1695
1342.0005	HR 8474
1342.0005 E	HR 8474
1342.0006	HR 8029
1342.0006 Â	HR 8029
1342.0008	HR 7762
1342.0011	HR 7762

Тип ТДКС	Аналог HR
1342.0017	HR 8450
1342.0017 Â	HR 8450
1342.0017 Ñ	HR 8450
1342.0019	HR 8430
1342.0019 Ñ	HR 8430
1342.0021	HR 8419
1342.0021 A	HR 8419
1342.0021 D	HR 8419
1342.0021 E	HR 8419
1342.0035	HR 8381
1342.0035 Â	HR 8381
1342.0040	HR 8236
1342.0040 Â	HR 8236
1352.0001	HR 8028
1352.0003	HR 8370
1352.0005	HR 8125
1352.0007	HR 8116
1352.0008	HR 8125
1352.0010	HR 7684
1352.0011	HR 7839
1352.3005	HR 7378
1352.3007	HR 7397
1352.3008	HR 7378
1352.3011	HR 7338
1352.3023	HR 8338
1352.3023 Â	HR 8338
1352.3024	HR 7157
1352.3025	HR 8173
1352.3035	HR 7269
1352.3036	HR 7234
1352.5003	HR 7839
1352.5006	HR 8416
1352.5006 R	HR 8416
1352.5007	HR 7970
1352.5008	HR 7927
1352.5008 E	HR 7927
1352.5009	HR 7862
1352.5010	HR 7970
1352.5012	HR 7839
1352.5016	HR 8325
1352.5017	HR 8026
1352.5021	HR 7884
1352.5025	HR 7924
1352.5027	HR 8031
1352.5033	HR 8320
1352.5033 Â	HR 8320
1352.5036	HR 8336
1352.5042	HR 8230
1352.5047	HR 8279
1352.5048	HR 8368
13637776	HR 7600
1362.0004	HR 8373
1362.0004 A	HR 8373

Тип ТДКС	Аналог HR
1362.6001	HR 8234
1372.0006	HR 8339
1372.0006 D	HR 8339
1372.0007	HR 8340
1372.0007 D	HR 8340
1372.0011	HR 8333
1372.0011 D	HR 8333
1372.0016	HR 8421
1372.0016 Ñ	HR 8421
1372.0018	HR 8323
1372.0026	HR 7707
1372.0026 A	HR 7707
1372.0031	HR 8409
1372.0032	HR 8196
1372.0032 Ñ	HR 8196
1372.0047	HR 8366
1372.0072	HR 8389
1372.0072 Ñ	HR 8389
1372.0081	HR 8421
1372.0081 B	HR 8421
1372.6006	HR 8449
1372.6009	HR 8431
1372.9001	HR 8470
1372.9001 I-	HR 8470
1372.9019	HR 8470
1372.9019 E	HR 8470
1372.9021	HR 8471
1372.9021 E	HR 8471
138 21411	HR 8388
138 30208	HR 7693
138 30350	HR 46126
138 30351	HR 46126
138 30352	HR 46126
138 31361	HR 46170
138 31440	HR 7839
138 31590	HR 7533
138 31591	HR 7533
138 35420	HR 3215
138 35424	HR 3215
138 35790	HR 3215
138 35980	HR 2176
138 35982	HR 2176
138 36060	HR 6094
138 36070	HR 6040
138 36072	HR 6040
138 36210	HR 6094
138 36440	HR 6070
138 36560	HR 6211
138 36563	HR 6211
138 36567	HR 6211
138 36600	HR 6097
138 36690	HR 7505
138 36830	HR 6141

Тип ТДКС	Аналог HR
138 36910	HR 7564
138 36920	HR 7503
138 36922	HR 7503
138 36923	HR 7503
138 36940	HR 7564
138 36960	HR 6140
138 36962	HR 6140
138 36963	HR 6140
138 37011	HR 7519
138 37013	HR 7519
138 37014	HR 7519
138 37050	HR 6214
138 37051	HR 6214
138 37053	HR 6214
138 37055	HR 6214
138 37260	HR 7505
138 37261	HR 7505
138 37262	HR 7505
138 37263	HR 7505
138 37550	HR 6213
138 37554	HR 6213
138 37591	HR 7533
138 37593	HR 7533
138 37620	HR 7527
138 37621	HR 7527
138 37622	HR 7527
138 37623	HR 7527
138 37740	HR 7549
138 37743	HR 7549
138 37770	HR 7600
138 37771	HR 7600
138 37772	HR 7600
138 37774	HR 7600
138 37776	HR 7600
138 37831	HR 7503
138 38122	HR 7669
13836440	HR 6070
1392.0001	HR 7774
1392.0002	HR 7814
1392.0003	HR 7817
1392.0005	HR 8119
1392.0006	HR 8162
1392.0007	HR 8216
1392.5001	HR 8188
1392.5002	HR 7977
140 10009	HR 2265
140 10049	HR 2265
140 10051	HR 2265
140 10062	HR 3122 RSI
140 10074	HR 2265
140 10075	HR 2265
140 10076	HR 2265
140 10101	HR 530

Тип ТДКС	Аналог HR
140 10138	HR 2031/22
140 10139	HR 3112 TS
140 10142	HR 2046
140 10145	HR 2045
140 10146	HR 1481
140 10147	HR 6011
140 10148	HR 2277 T9S
140 10149	HR 1490
140 10151	HR 6012
140 10152	HR 2282 T1
140 10153	HR 3215
140 10154	HR 3212
140 10159	HR 3215
140 10161	HR 1610
140 10165	HR 3215
140 10167	HR 2282 T2
140 10169	HR 6059
140 10171	HR 6030
140 10172	HR 2282 T2
140 10174	HR 3215
140 10175	HR 3215
140 10176	HR 2176
140 10179	HR 3215
140 10185	HR 6059
140 10186	HR 2282 T1
140 10194	HR 6094
140 10196	HR 6098
140 10197	HR 6059
140 10198	HR 6098
140 10201	HR 6030
140 10235	HR 2277 T8S
140 10236	HR 6096
140 10246	HR 6040
140 10247	HR 6094
140 10254	HR 6133
140 10257	HR 7203
140 10263	HR 6142
140 10265	HR 3215
140 10269	HR 6205
140 10271	HR 6196
140 10272	HR 7203
140 10274	HR 6141
140 10275	HR 6489
140 10282	HR 7505
140 10283	HR 6030
140 10294	HR 6140
140 10298	HR 6139
140 10306	HR 7503
140 10325	HR 6214
140 10326	HR 7505
140 10327	HR 42041
140 10328	HR 7564
140 10338	HR 7525

Тип ТДКС	Аналог HR
140 10345	HR 42059
140 10349	HR 7506
140 10351	HR 6236
140 10352	HR 7500
140 10353	HR 7524
140 10356	HR 7524
140 10362	HR 6537
140 10363	HR 6619
140 10367	HR 7549
140 10368	HR 6571
140 10369	HR 7527
140 10371	HR 6217
140 10375	HR 6489
140 10378	HR 6216
140 10379	HR 2101
140 10381	HR 7533
140 10382	HR 6478
140 10383	HR 5714
140 10384	HR 6213
140 10386	HR 6206
140 10388	HR 7641
140 10395	HR 6098
140 10398	HR 6213
140 10399	HR 6484
140 10405	HR 7706
140 10406	HR 7488
140 10407	HR 6478
140 10408	HR 6581
140 10412	HR 6622
140 10414	HR 6483
140 10417	HR 6485
140 10418	HR 7785
140 10421	HR 7527
140 10422	HR 7527
140 10424	HR 6547
140 10426	HR 6626
140 10427	HR 6094
140 10431	HR 6535
140 10432	HR 6627
140 10433	HR 46109
140 10434	HR 7641
140 10435	HR 6624
140 10441	HR 7808
140 10442	HR 7781
140 10443	HR 6538
140 10444	HR 6638
140 10445	HR 7848
140 10447	HR 6636
140 10451	HR 6478
140 10452	HR 7848
140 10465	HR 8318
140 10466	HR 7641
140 10468	HR 6629

Тип ТДКС	Аналог HR
140 10469	HR 8258
140 10471	HR 8246
140 10473	HR 46118
140 10474	HR 7279
140 10475	HR 6626
140 10476	HR 6639
140 10477	HR 6499
140 10479	HR 6607
140 10482	HR 7693
140 10483	HR 7299
140 10484	HR 7298
140 10486	HR 7793
140 10487	HR 7641
140 10489	HR 46108
140 10491	HR 7693
140 10494	HR 7860
140 10495	HR 7980
140 10496	HR 7848
140 10498	HR 7792
140 10499	HR 7681
140 10501	HR 7683
140 10502	HR 6608
140 10503	HR 7684
140 10505	HR 7442
140 10506	HR 7860
140 10507	HR 7859
140 10511	HR 7860
140 10513	HR 46109
140 10514	HR 46111
140 10515	HR 7682
140 10517	HR 46126
140 10518	HR 8245
140 10521	HR 46109
140 10522	HR 46108
140 10525	HR 7789
140 10526	HR 7820
140 10528	HR 7818
140 10533	HR 8243
140 10543	HR 7862
140 10544	HR 7839
140 10545	HR 7965
140 10551	HR 7951
140 10554	HR 8244
140 10559	HR 8225
140 10561	HR 7814
140 10562	HR 7774
140 10563	HR 7813
140 10564	HR 7839
140 10568	HR 7811
140 10572	HR 7936
140 10574	HR 8245
140 10582	HR 7693
140 10583	HR 8370

Тип ТДКС	Аналог HR
140 10585	HR 46112
140 10586	HR 8119
140 10592	HR 46170
140 10595	HR 8125
140 10602	HR 46175
140 10608	HR 46170
140 10609	HR 8126
140 10615	HR 8116
140 10618	HR 8225
140 10623	HR 7977
140 10634	HR 7962
140 10641	HR 46118
140 10643	HR 8216
140 10655	HR 8448
140 10665	HR 8419
140 10669	HR 8342
140 17010	HR 1610
140 17011	HR 2064
140 17013	HR 2277 T10S
140 17018	HR 2277 T11S
140 17020	HR 6133
140 17022	HR 6285
140 17023	HR 6357
140 17025	HR 6397
140 17026	HR 2277 T13S
140 17028	HR 6546
140 17029	HR 7611
140 17031	HR 6218
140 17032	HR 7650
140 17033	HR 3113
140 17034	HR 6546
140 17037	HR 7660
140 17038	HR 7659
140 17042	HR 7860
140 17043	HR 2277 T12S
140 17045	HR 7650
140 17046	HR 7662
140 17047	HR 6218
140 17049	HR 2277 T12S
140 17051	HR 7259
140 17052	HR 8292
140 17053	HR 3750
140 17054	HR 7662
140 17055	HR 7650
140 17056	HR 6285
140 17057	HR 46126
140 17059	HR 7662
140 17061	HR 8252
140 17062	HR 8255
140 17063	HR 8290
140 17064	HR 8305
140 17065	HR 7660
140 17066	HR 7662

Тип ТДКС	Аналог HR
140 17067	HR 4001
140 17068	HR 8124
140 17069	HR 7962
140 17072	HR 8253
140 17073	HR 7963
140 17074	HR 7962
140 17076	HR 7649
140 17077	HR 8333
140 17078	HR 1610
140 17079	HR 7650
140 17081	HR 7662
140 17084	HR 8323
140 17085	HR 8291
140 17086	HR 2063/03
140 17087	HR 8334
140 17088	HR 8386
140 17089	HR 2089
140 17090	HR 8240
140 17091	HR 8373
140 17092	HR 2092
140 17094	HR 2063/03
140 17112	HR 6197
140 17113	HR 6197
140 17161	HR 1610
140 40325	HR 6214
140 67099	HR 6205
1400	HR 7460
1409022	HR 7460
14110306	HR 7503
14111163	HR 7442
142 17003	HR 8184
1420003	HR 7848
142163212	HR 9556
142165211	HR 9556
142165231	HR 9556
142173311	HR 9556
142173322	HR 9556
142173331	HR 9556
142327911	HR 46106
142805 A	HR 2287 TS
142805 Y	HR 2287 TS
142921811	HR 9551
142921911	HR 9552
142921921	HR 9554
143911811	HR 46106
143914221	HR 7416
143917100	HR 46106
143917111	HR 46106
143923500	HR 6406
143923511	HR 6406
143923512	HR 6406
143923521	HR 6406
143923522	HR 6406

Тип ТДКС	Аналог HR
143923700	HR 6406
143924300	HR 6410
143924311	HR 6410
143924312	HR 6410
143924321	HR 6411
143924331	HR 6411
143924332	HR 6411
143924341	HR 6411
143924400	HR 6409
143924411	HR 6409
143924412	HR 6409
143924413	HR 6409
143924421	HR 6409
143924431	HR 6409
143925000	HR 7410
143925011	HR 7410
143925012	HR 7410
143925013	HR 7410
143925021	HR 7410
143925022	HR 7410
143925200	HR 7409
143925211	HR 7409
143925213	HR 7409
143925400	HR 7409
143925411	HR 7409
143925412	HR 7409
143925413	HR 7409
143925421	HR 7409
143925600	HR 6404
143925611	HR 6404
143925621	HR 6404
143925622	HR 6404
143927300	HR 6416
143927311	HR 6416
143927312	HR 6416
143927600	HR 6414
143927611	HR 6414
143927612	HR 6414
143927621	HR 6414
143928000	HR 6407
143928011	HR 6407
143928012	HR 6407
143928013	HR 6407
143928021	HR 6407
143928022	HR 6407
143928031	HR 6407
143928611	HR 6412
143928612	HR 6412
143928613	HR 6412
143928621	HR 6412
143928800	HR 6405
143928811	HR 6405
143928812	HR 6405

Тип ТДКС	Аналог HR
143928821	HR 6405
143928900	HR 6413
143928911	HR 6413
143928912	HR 6413
143928921	HR 6413
143928922	HR 6413
143928931	HR 6413
143929400	HR 7404
143929411	HR 7404
143929421	HR 7405
143929900	HR 7405
143929911	HR 7405
143930300	HR 6408
143930311	HR 6408
143930312	HR 6408
143930331	HR 6408
143930332	HR 6408
143930341	HR 6408
143931100	HR 7407
143931111	HR 7407
143931112	HR 7407
143931113	HR 7407
143931121	HR 7406
143931122	HR 7406
143931123	HR 7406
143931131	HR 7407
143931132	HR 7407
143933100	HR 7400
143933111	HR 7400
143933112	HR 7400
143933121	HR 7400
143933122	HR 7400
143933141	HR 7401
143933200	HR 6400
143933211	HR 6400
143933221	HR 6400
143933231	HR 6401
143933232	HR 6403
143933241	HR 6402
143933242	HR 6403
143933249	HR 6403
143933252	HR 6403
143933300	HR 7408
143933311	HR 7408
143933312	HR 7408
143933313	HR 7408
143933314	HR 7408
143933321	HR 7408
143933322	HR 7408
143933400	HR 7412
143933411	HR 7412
143933412	HR 7412
143933413	HR 7412

Тип ТДКС	Аналог HR
143933421	HR 7412
143935100	HR 7414
143935111	HR 7414
143935112	HR 7415
143935113	HR 7414
143935121	HR 7414
143935122	HR 7415
143935700	HR 7413
143935711	HR 7413
143935712	HR 7413
143936300	HR 7403
143936305	HR 7403
143936311	HR 7403
143936312	HR 7403
143936313	HR 7403
143936321	HR 7403
143936331	HR 7403
143936332	HR 7403
143937200	HR 6415
143937205	HR 6415
143937211	HR 6415
143937212	HR 6415
143937213	HR 6415
143937221	HR 6415
143937222	HR 6415
143937232	HR 6415
143938711	HR 7402
143938721	HR 7402
143941611	HR 7244
143941612	HR 7244
143941621	HR 7244
143941622	HR 7244
143941623	HR 7244
143941626	HR 7244
143941631	HR 7244
143941641	HR 7244
143941651	HR 7243
143941652	HR 7243
143941661	HR 7244
143941671	HR 7244
143942100	HR 7416
143942111	HR 7416
143942121	HR 7416
143942141	HR 7416
143942151	HR 7416
143942161	HR 7416
143942311	HR 7245
143942312	HR 7245
143942321	HR 7245
143942322	HR 7245
143942331	HR 7245
143942332	HR 7245
143942333	HR 7245

Тип ТДКС	Аналог HR
143942341	HR 7245
143942351	HR 7337
143942361	HR 7337
143942362	HR 7337
143942411	HR 7416
143942421	HR 7416
143942431	HR 7416
143942611	HR 7245
143942621	HR 7245
143943011	HR 7411
143943021	HR 7411
143943200	HR 7411
143943211	HR 7411
143943221	HR 7411
143943222	HR 7411
143948200	HR 8518
143948211	HR 8518
143948212	HR 8518
143948311	HR 8518
143949300	HR 7243
143949311	HR 7243
143949312	HR 7243
143949800	HR 8195
143949811	HR 8195
143949812	HR 8195
143949821	HR 8195
143949822	HR 8195
143949831	HR 8195
143949841	HR 8195
143949851	HR 8195
143950211	HR 8215
143953000	HR 7777
143949857	HR 8195
143949871	HR 8195
143950200	HR 8215
143953011	HR 7777
143953013	HR 7777
143953021	HR 7777
143953051	HR 7777
143954311	HR 46106
143954321	HR 46106
143954331	HR 46106
143954341	HR 46106
143954351	HR 46106
144 8200	HRT 507
144 8200	HRT 507
144 82000	HRT 507
1445200	HR 46145
144824 L	HR 7210
144838 S	HR 7077
144927512	HR 9559
144927521	HR 9559
144927522	HR 9559

Тип ТДКС	Аналог HR
145 91060	HR 2031/22
145 9910	HR 5662
145003811	HR 9807
1450203	HR 46095
145021711	HR 9560
145021721	HR 9560
145021722	HR 9560
1450401	HR 46088
1450504	HR 46093
145311811	HR 46106
145312311	HR 46106
145312312	HR 46106
145313411	HR 46106
145313412	HR 46106
145314211	HR 7416
145314221	HR 7416
145314611	HR 8195
145314612	HR 8195
145314613	HR 8195
145314621	HR 8195
145314622	HR 8195
145315311	HR 46106
145315312	HR 46106
145316911	HR 7337
145316912	HR 7337
145317011	HR 46106
145317111	HR 46106
145317121	HR 46106
145317300	HR 7243
145317311	HR 7243
145317911	HR 7337
145317912	HR 7337
145318611	HR 7973
145318811	HR 7391
145318821	HR 7391
145318911	HR 8293
145318912	HR 8293
145319111	HR 8172
145319911	HR 7762
145320011	HR 7762
145320700	HR 8193
145320711	HR 8193
145320811	HR 8394
145320911	HR 8254
145321000	HR 8209
145321011	HR 8209
145321100	HR 8208
145321110	HR 8208
145321111	HR 8208
145321211	HR 7777
145321711	HR 8256
145322011	HR 7364
145322012	HR 7364

Тип ТДКС	Аналог HR
145322111	HR 8172
145322112	HR 8172
145322911	HR 8211
145324011	HR 46128
145324021	HR 46128
145325411	HR 8211
145326411	HR 8372
145326511	HR 8372
145326811	HR 8220
145326821	HR 8220
145328311	HR 8208
145332 X	HR 46046
145354311	HR 46106
145354331	HR 46106
1455 Â 74-801	HR 6667
1455103	HR 46142
1455874-801	HR 6667
145649811	HR 8195
145649821	HR 8195
145649871	HR 8195
145707 G	HR 7190
145725 Z	HR 42019
1469912	HRT507
1469912	HRT507
146013	HR 46130
147192 N	HR 7194
147213 S	HR 7219
147326 Ñ	HR 8223
147326 Ò	HR 8223
148 87021	HR 7259
148 87056	HR 8240
148 87057	HR 8329
148 87059	HR 8332
1482-039	HR 2287 T11
1482-049	HR 42081
1482-052	HR 42034
148928 G	HR 7194
149.134	HR 7129
1490502	HR 46115
15 E 000-0021	HR 42103
15 E 000-0049	HR 7869
15 E 000-0370	HR 7658
15 E 000-0378	HR 46088
15 E 000-370	HR 7658
15 E 024-0476	HR 46161
15T403005	HR 42098
1ST 403005 A	HR 42098
15 Ò 8802007	HR 42001
15 Ò 8802007 Â	HR 42001
15 7821 9001	HR 46149
15-6779-9	HR 2130
15-679-9	HR 2130
15-6865-5	HR 2130

Тип ТДКС	Аналог HR
15-7025-0	HR 2080/10
15-7748-4	HR 8095
15-7821-9	HR 46149
15-7821-9-001	HR 46149
150 F6 D	HR 7519
1500	HR 7457
1502-0015-009	HR 42001
150328	HR 6057
151128140	HR 8317
151281.40	HR 8317
15128140	HR 8317
151460-11	HR 8001
15146011	HR 8001
15188050	HR 8456
1518812 Â	HR 8456
1518812 Ñ	HR 8456
15210-14810	HR 46017
15210-14850	HR 46017
15210-14860	HR 46017
152355	HR 7687
1525223	HR 2063/00
15252283	HR 3583
1525229	HR 3529
1525235	HR 2063/00
1525242	HR 2080/00
1525244	HR 2080/00
1525254	HR 5525
152542	HR 2080/00
152591	HR 7464
153144.60	HR 8317
15314460	HR 8317
1531447A	HR 8317
153180403	HR 7070
1532873 A	HR 8317
1534892	HR 7535
1539302 A	HR 8316
154 016 A	HR 6191
154 016 Â	HR 6191
154 017 A	HR 6654
154 019 A	HR 6191
154 025 A	HR 7472
154 026 A	HR 6191
154 030 A	HR 6191
154 033 A	HR 6191
154040	HR 6379
154 040 A	HR 6379
154 040 Â	HR 6380
154041 A	HR 6191
154 050 A	HR 7677
154 056 A	HR 46070
154 064 Ñ	HR 8422
154 064 D	HR 8422
154064 F	HR 7671

Тип ТДКС	Аналог HR
154 064 G	HR 8496
154 064 J	HR 7902
154 064 M	HR 8137
154 064 P	HR 7897
154 064 U	HR 7791
154064V	HR 7788
154067 Â	HR 2287 T11
154 067 Ñ	HR 42002
154 067 D	HR 42002
154 068 A	HR 7668
I 154 074 A	HR 7487
154074 E	HR 7499
154 074 N	HR 7486
154 074 R	HR 7467
154 074 Ò	HR 7893
154 090 A	HR 42071
154 090 D	HR 42062
154 090 E	HR 2287 T26
154091 A	HR 42109
154 106B	HR 7691
154 106 Ñ	HR 7896
154 106 E	HR 8479
154 106 F	HR 7903
154 108 Â	HR 7242
154 117A	HR 7472
154 122 E	HR 7498
154 122 F	HR 7602
154 122 J	HR 7734
154 122 Ê	HR 7895
154 122 L	HR 8472
154 122 Q	HR 7904
154 122 S	HR 7899
154 124 Â	HR 7472
154 125 A	HR 7472
154 125 Â	HR 7472
154125 Ñ	HR 7668
154 125 D	HR 7991
154 132 A	HR 7472
154 132 Â	HR 7472
154 132 Ñ	HR 7472
154 133 A	HR 42019
154 138 F	HR 7738
154 138 Ê	HR 7462
154 138 L	HR 7462
154 138 N	HR 7607
154 138 P	HR 7474
154 138 Q	HR 7810
154 138 Ò	HR 7474
154 138 U	HR 8205
154 138 W	HR 7731
I 154 144 A	HR 7990
I 154 146 A	HR 8500
154 156 A	HR 7665

Тип ТДКС	Аналог HR
154 158 A	HR 42019
I 154 158 E	HR 42019
I 154 158 G	HR 42019
154 162 A	HR 7721
154 162 Â	HR 7751
154162D	HR 7751
154 162 F	HR 7993
154 164 A	HR 7620
I 154 164 Ñ	HR 7452
154 164 E	HR 7608
154 165 A	HR 7483
154 165 Ñ	HR 7483
154 165 D	HR 7984
154 165 Î	HR 7444
154 166 A	HR 7665
154 166 Â	HR 7673
I 154 168 D	HR 7755
I 154 168 G	HR 7905
154 173 D	HR 42094
154 174 D	HR 7182
154 174 E	HR 7192
154 177A	HR 8135
154 177 Â	HR 7485
154 177 E	HR 7749
154 177 F	HR 8495
154 177 J	HR 7484
154 177 M	HR 7945
154 177 N	HR 7437
154 177 P	HR 8132
154 177 Q	HR 7850
154 177 S	HR 7666
154 177 Ò	HR 7473
154 177 X	HR 8454
154 179 M	HR 8251
154 179 P	HR 7833
154 179 Z	HR 7645
154 182 R	HR 7894
154 183 L	HR 8472
154 185 A	HR 46144
154 189 Ñ	HR 7457
154 189 G	HR 8349
154 189 H	HR 8096
154 189 N	HR 8422
154 194 Â	HR 7666
154 194 D	HR 7906
154 194 Y	HR 7652
154 195 A	HR 7673
154 195 M	HR 7673
154 195 Q	HR 46141
154 197 A	HR 7673
154 197 Â	HR 7673
154 198 A	HR 7537
154 198 Â	HR 7554

Тип ТДКС	Аналог HR
154 207 A	HR 7910
154 207 Â	HR 7606
154207 D	HR 7997
154 207 E	HR 7908
154207 N	HR 7606
154207 R	HR 8143
154 207 S	HR 8142
154 218 Â	HR 46147
154 218 Ñ	HR 46127
154 224 A	HR 46147
154 229 F	HR 7969
154 229 G	HR 7985
154 229 H	HR 7994
154 245 A	HR 46162
154 277 A	HR 7703
154 277 Â	HR 7432
154 277 Ñ	HR 7806
154 277 M	HR 7945
154 279 Ñ	HR 7960
154 299 F	HR 7969
154 306 A	HR 7537
154 308 A	HR 7896
154 309 À	HR 7932
154 311 Â	HR 7664
154 374 À	HR 7985
154 374Â	HR 7995
154 375 À	HR 8277
154 375 Ñ	HR 8390
154 375 D	HR 8277
154 375 F	HR 7906
154 375 H	HR 8163
154 375 J	HR 8171
154 378 A	HR 7443
154 380 A	HR 8455
154 382 A	HR 46165
154 382 Â	HR 46172
154 382 F	HR 46127
154 382 G	HR 8423
154 384 A	HR 46165
154 388 F	HR 7664
154 388 G	HR 46122
154 7900-3243	HR 3650
154 7950-3243	HR 3650
154 8900-3243	HR 3650
154-156 A	HR 7665
1547900-3243	HR 3650
1547950-3243	HR 3650
1548000-3243	HRT 227 BP
1548900-3243	HR 3603
156 375 H	HR 7921
157 0026 Â	HR 42031
157 0026 Ñ	HR 42031
157 0026 V	HR 42031

Тип ТДКС	Аналог HR
157 0042 A	HR 42032
157 0042 Â	HR 42032
157 0042 Ñ	HR 42032
157 026 Ñ	HR 42031
157 042 A	HR 42032
157 042 Â	HR 42032
157 042 Ñ	HR 42032
157 126V	HR 42031
16 ÒÀ 200-2 A	HR 42070
16 303468	HR 7346
16 330377	HR 42045
16 330557	HR 42020
16 330627	HR 42063
16 330647	HR 42047
16 334187	HR 46064
16 334407	HR 46046
16 334487	HR 42057
16 334717	HR 46032
16.18	HR 2270 V2
16-20097-01	HR 46037
16-26873-01	HR 42003
16-26873-02	HR 42004
16-26946-01	HR 46001
16-26946-02	HR 46001
16-27975-01	HR 42043
16-27975-02	HR 42043
16-31339-01	HR 42070
16-31669-01	HR 42070
16-31699-01	HR 42070
162687301	HR 42003
1626946-02	HR 46001
162694602	HR 46001
1627975-01	HR 42043
162797501	HR 42043
163166901	HR 42070
164581	HR 6667
1670	HR 9545
1671	HR 2279 T15S
168625 Ñ	HR 7063
16909	HRT 240 BS
17.378	HR 1304
17.381	HR 1310
17.590	HR 1927
17.775	HR 9306
17.797	HR 1807
17.837	HR 7023
17.838	HR 6134
17.843	HR 6004
17.844	HR 7050
17.845	HR 6025
17.846	HR 7002
17.848	HR 7678
17.849	HR 6016

Тип ТДКС	Аналог HR
17.851	HR 6027
17.852	HR 7075
17.857	HR 7050
17.859	HR 7501
17.862	HR 9403
17.863	HR 9339
17.878	HR 9304
1701.6232	HR 9495
17016232	HR 9495
170467	HR 6355
1706 005 6	HRT 202
1706 011 8	HRT 202
1706 026 1	HRT 507
1706 035 0	HRT 202
1706 043 0	HRT 202
1708	HR 9548
171220	HR 8286
1730	HR 1730
1751509	HR 7226
175966	HR 46049
175996	HR 46049
176 005 7	HRT 202
176 011 5	HRT 202
176 020 6	HRT RECTIF.20KV
176 026 3	HRT 507
176 035 4	HRT 505
176 043 8	HRT 202
176 110	HR 5642
176 704	HR 5165
176 709	HR 5166
176 710	HR 5542
1764	HR 1269 T16
176407	HR 46050
17862	HR 9513
180 3374	HR 7472
180 3384	HR 7472
180 3471	HR 7257
180 460017	HR 6292
180 460 17	HR 6292
180 47511	HR 1130
180 47512	HR 1130
180 51511	HR 1130
180 51512	HR 1130
180 5355	HR 6119
180 5356	HR 6119
180 5358	HR 6119
180 56611	HR 1130
180 56612	HR 1130
180 66569	HR 6119
180 66622	HR 1130
180 679 A	HR 7665
180 717 A	HR 7751

Тип ТДКС	Аналог HR
1800034852	HR 7361
1800034875	HR 7514
18041617	HR 6292
180460017	HR 6292
18046017	HR 6292
180774 Â	HR 7457
1810951	HR 7464
1811492606	HR 602
1812134	HR 2287 T17
1812134 A	HR 2287 T17
1812134 Â	HR 42114
1812134 Ñ	HR 2287 T17
181297	HR 7687
1813481	HR 7612
1813482	HR 7687
182340309-00	HR 7403
182415602	HR 7666
185134	HR 6536
186 3600	HR 3651
186 3600-3243	HR 3651
186 3800-3243	HRT 237 BP
1863600-3242	HR 3651
1863800-3243	HRT 227 BP
1895-641-045	HRT 507
1897-642	HRT 242 BP
1897-642-103	HRT 242 BP
1898-641-084	HRT 508 P
19-23190-002	HR 7798
19-26006-002	HR 42080
19-70006-001	HR 46043
19-70006-001 Â	HR 46043
19-70009-001	HR 46024
19-70018-001	HR 46150
19-70018-002	HR 46150
19-70026-A 1.1	HR 7764
19-70026-001	HR 7764
19-70026-003	HR 7764
19-70026-011	HR 7764
19-70026-03	HR 7764
19-70026-031	HR 7764
19-70029-001	HR 46151
19-70034-001	HR 7764
19-70052-001	HR 46178
19-70052-011	HR 46178
19-70054-001	HR 46182
190 47512	HR 1130
192-3190-002	HR 7798
193081	HR 6471
1970052001	HR 46178
1972 549 24	HR 6067
1972 650	HR 6067
1972 650 24	HR 6067
198 62930	HR 7503

Тип ТДКС	Аналог HR
198033	HR 7083
198622	HR 7280
2 CO CP 7231	HR 6020
2 G 25001-501	HR 6536
2 G 25003-501	HR 6471
2 G 25010-501	HR 7280
2 G 25010-502	HR 7172
2 G 25016-505	HR 6466
2 G 25026-B1G	HR 7281
2 G 25026-B2F	HR 7281
2 G 25026-B3F	HR 8478
2 G 25026-316	HR 7281
2 G 25027-A2D	HR 8374
2 G 25027-A3D	HR 8374
2 G 25039-A2A	HR 6477
2D 702 027	HR 1687
2D 707 027	HR 1687
200 CP 7230	HR 6024
200 CP 7231	HR 6020
200 CP 7258	HR 6036
200 ICH 3527	HR 7097
200000271	HR 7386
2000042101	HR 6292
2001	HR 1601
2001.0069/3	HR 6202
200185.80	HR 7272
20018580	HR 7272
2002 230 65	HR 185
2002 306 5	HR 185
2002 306 7	HR 185
2002 309 1	HR 3509
2002 309 2	HR 3509
2002 316 3	HR 5126
2002 316 6	HR 5126
2002 320 7	HR 2171
2002 320 8	HR 2171
20020	HR 7570
20021	HR 7570
20022	HR 7570
20023	HR 7570
20024	HR 7570
2003148.01	HR 5148
2003148.02	HR 5148
2003148.04	HR 5148
200418	HR 6466
20068	HR 7525
20070	HR 7754
20071	HR 7754
20072	HR 7754
20073	HR 7754
20074	HR 7754
20075	HR 7754
200762.10	HR 7264

Тип ТДКС	Аналог HR
20076210	HR 7264
20082	HR 8169
20090	HR 7543
20091	HR 7543
20092	HR 7543
20093	HR 7543
20094	HR 7543
20095	HR 7543
2009720632	HR 7640
2009720709	HR 7640
201 827 60	HR 7273
2012.1283	HR 9341
201300.50	HR 6488
20130050	HR 6488
20141	HR 8260
2016530201	HR 8341
201679.40	HR 7261
20167940	HR 7261
20180	HR 7292
20181	HR 7292
20182	HR 7292
201827.60	HR 7272
20182760	HR 7272
202 306 5	HR 185
202 306 7	HR 185
202 309 1	HR 3509
202 309 2	HR 3509
202 316 3	HR 5126
202 316 6	HR 5126
202 320 7	HR 2171
202 320 8	HR 2171
2020	HR 7047
2020-525-00012	HR 42005
202028.80	HR 8057
20202880	HR 8057
2027017-001	HR 7717
2029	HR 1629
20310	HR 8124
20311	HR 8124
20312	HR 8124
20313	HR 8124
20314	HR 8124
2032-642-3001	HRT 248 BP
2032/OB	HR 7646
2032/03	HR 7646
203283.00	HR 7535
20328300	HR 7535
20350	HR 8378
20351	HR 8378
20352	HR 8378
20353	HR 8378
20354	HR 8378
20360	HR 8126

Тип ТДКС	Аналог HR
20361	HR 8126
20362	HR 8126
20363	HR 8126
20364	HR 8126
20365	HR 8126
203832.70	HR 8057
203832.80	HR 7535
20383270	HR 8057
20383280	HR 7535
20410	HR 8026
20411	HR 8026
20412	HR 8026
20413	HR 8026
20414	HR 8026
204403.80	HR 6655
20440380	HR 6655
204529.60	HR 8442
204529.70	HR 8057
20452960	HR 8442
20452970	HR 8057
205	HRT 506
2050304600	HR 46081
205267.90	HR 8057
20526790	HR 8057
205268.00	HR 8442
20526800	HR 8442
205829.60	HR 8048
2058296 A	HR 8048
20582960	HR 8048
205963.30	HR 8048
205963.40	HR 7535
20596330	HR 8048
20596340	HR 7535
206 0124	HRT 202
20600	HR 8253
20601	HR 8253
20602	HR 8253
20603	HR 8253
20604	HR 8253
206083.90	HR 7535
20608390	HR 7535
20610	HR 8448
20611	HR 8448
20612	HR 8448
20613	HR 8448
20614	HR 8448
20660	HR 8240
20661	HR 8240
20662	HR 8240
20663	HR 8240
20664	HR 8240
20670	HR 8329
20671	HR 8329

Тип ТДКС	Аналог HR
20672	HR 8329
20673	HR 8329
20674	HR 8329
2071.1285	HR 15004
2072.1051	HR 9104
2072.1211	HR 9463
2074.5006	HR 9463
2074.5021	HR 9821
207409-001	HR 46119
2077-642-1003	HRT 903
2077-642-1004	HRT 904
2079	HR 2070
207999.60	HR 8048
207999.70	HR 7535
207999.80	HR 7535
20799960	HR 8048
20799970	HR 7535
20799980	HR 7535
208 30460	HR 2282 T2
208017.70	HR 8314
20801770	HR 8314
2082.0013	HR 9822
2082.0023	HR 9841
2082.0071	HR 9407
2082.0122	HR 9455
2082.0150	HR 9408
2082.0182	HR 9455
2082.0250	HR 9400
2082.0430	HR 9414
2082.0743	HR 9495
2082.0943	HR 9827
2082.0943 A	HR 9827
208207.00	HR 8273
20820700	HR 8273
208359.40	HR 8314
20835940	HR 8314
208405.90	HR 8273
20840590	HR 8273
20863230	HR 8273
2087-642-1006	HRT 906
2087-642-1020	HRT 920
20880	HR 8237
20881	HR 8237
20882	HR 8237
20883	HR 8237
20884	HR 8237
2089.0	HR 8371
2089.1	HR 8371
20891	HR 8371
209.6046	HR 9677
2091.2952	HR 15019
2092.0070	HR 9400
2092.0080	HR 9400

Тип ТДКС	Аналог HR
2092.0452	HR 9435
2092.1252	HR 9470
2092.2091	HR 9428
2092.2102	HR 9467
2092.2111	HR 9527
2092.2431	HR 9447
2092.2542	HR 9442
2092.2542 Â	HR 9442
2092.2592	HR 9492
2092.2761	HR 9446
2092.3012	HR 9400
2092.3131	HR 9465
2092.3281	HR 9469
2092.3322	HR 9566
2092.3413	HR 9823
2094.0026	HR 9824
2097-642-005	HRT 225 BP
2097-642-306	HRT 230 BP
2097-642-339	HRT 227 BP
2097-642-356	HRT 236 BP
210.311	HR 6311
210.401	HR 6321
210.402	HR 6322
210.470	HR 6300
210.472	HR 6302
210-0033-125	HR 7303
210-0033-223	HR 7309
210-0034-077	HR 9609
210-0036-889	HR 9530
210-0037-475	HR 7016
210-0038-296	HR 9537
210-0038-857	HR 7063
210-0041-932	HR 6120
210-0041-932 A	HR 6120
210-0042-020	HR 9357
210-0042-059	HR 6120
210-0042-092	HR 6292
210-0042-092 A	HR 6292
210-0042-093	HR 6292
210-0043-293	HR 7065
210-0331-250	HR 7303
210-0332-230	HR 7309
210-0374-750	HR 7016
210-0388-570	HR 7063
210-0420-590	HR 6120
210-1100-501	HRT 507
21000 33125	HR 7303
21000 33223	HR 7309
21000 34077	HR 9609
21000 36889	HR 9530
21000 38296	HR 9537
21000 38857	HR 7063
21000 41237	HR 7065

Тип ТДКС	Аналог HR
21000 41932	HR 6120
21000 42020	HR 9357
2100042059	HR 6120
21000 42092	HR 6292
21000 42092 A	HR 6292
21000 42093	HR 6292
21000 43239	HR 7065
21000 43293	HR 7065
2100033125	HR 7303
2100033223	HR 7309
2100034077	HR 9609
2100036889	HR 9530
2100037475	HR 7016
2100038296	HR 9537
2100038857	HR 7063
2100041237	HR 7065
2100041932	HR 6120
2100041932 A	HR 6120
2100042020	HR 9357
2100042059	HR 6120
2100042092	HR 6292
2100042092 A	HR 6292
2100042093 A	HR 6292
2100043293	HR 7065
2100088570	HR 7063
2100331250	HR 7303
2100332230	HR 7309
2100374750	HR 7016
2100388570	HR 7063
2100420590	HR 6120
2101-1005.01	HRT 507
21096001	HR 8159
21096002	HR 7381
21096005	HR 7232
21117	HR 9493
21130	HR 8457
21131	HR 8457
2115	HR 2105
2118	HR 3635
2119	HR 5566
212 Z 9531	HRT 511
21243818	HR 46038
2134	HR 3535
2137.0	HR 8451
2137.1	HR 8451
2140 20 04	HR 7834
214009 Q	HR 7171
214412	HR 6005
2150 039	HR 2051
2150 044	HR 052
2150 047	HR 052
2150 048	HR 3615
215179	HR 7175

Тип ТДКС	Аналог HR
215540	HR 8374
216 34818	HR 6203
216 37758	HR 7070
216 37838	HR 7065
216 37878	HR 7073
216 37938	HR 7130
216 38308	HR 7503
216 39818	HR 7237
21620	HR 8452
21621	HR 8452
21670.0/00	HR 5665
217656	HR 7281
21827312	HRT 507
22 524 9085	HR 046
22 525 0018	HR 046
22 554 6168	HR 631
2200 01 07	HR 7443
2200121	HR 7989
2200162	HR 7829
2205	HR 3652
2231 0002	HR 3509
2231 0003	HR 3690
2231 0090	HR 3613
2231 0092	HR 3507
2231 0096	HR 3520
2231 0097	HR 3505
2231 0098	HR 3508
2231 0099	HR 3501
2231 0100	HR 3501
2231 0126	HR 7070
22316002	HR 7393
2244	HR 2440
2245	HR 2450
2250	HR 2445
2256	HR 5126
2257	HR 3511
225778	HR 6477
22675	HR 4001
227 BP I	HRT 227 BP
227482	HR 8374
23 F 010 S 1	HR 7776
23 F 0101 S	HR 7776
23 F 101 S 1	HR 7776
23 F 1470	HR 42115
2301	HR 3518
2302	HR 1621
2304	HR 3610
23046021	HR 7381
231 4010	HRT 507
2311	HR 3515
231530	HR 8456
23224408	HR 7723
23226401	HR 7720

Тип ТДКС	Аналог HR
23226403	HR 7822
23226408	HR 7723
23226416	HR 7724
23226423	HR 7822
23236001	HR 6665
23236003	HR 7479
23236023	HR 7451
23236052	HR 7519
23236069	HR 7854
23236076	HR 7657
23236083	HR 7654
23236089	HR 6193
23236098	HR 7601
23236110	HR 7451
23236195	HR 7655
23236196	HR 7655
23236198	HR 7601
23236200	HR 8403
23236201	HR 7669
23236230	HR 7600
23236245	HR 7669
23236252	HR 8433
23236253	HR 6665
23236254	HR 8503
23236255	HR 7604
23236264	HR 7604
23236404	HR 7694
23236408	HR 7723
23236424	HR 7600
23236425	HR 7601
23236427	HR 7669
23236428	HR 7604
23236429	HR 7694
23236432	HR 7694
23236447	HR 8194
23236454	HR 8275
23236464	HR 7944
23236465	HR 7634
23236474	HR 8437
23236482	HR 7944
23236483	HR 8465
23236485	HR 8418
23236496	HR 7656
23236501	HR 7634
23236510	HR 7944
23236512	HR 8418
23236525	HR 8436
23236581	HR 7656
234 5025	HR 5664
234.180	HR 6021
2342	HR 5505
2343	HR 2053
2345	HR 1633

Тип ТДКС	Аналог HR
23460082 DA	HR 7708
236 4011	HRT 507
2362	HR 3601
2363	HR 3602
2365	HR 5565
2379	HR 3519
2385205300	HR 46130
2385205500	HR 46130
2385205600	HR 46130
2385205700	HR 46132
2385205900	HR 46132
2385206700	HR 46130
2385207400	HR 46132
239.051	HR 6392
239.098	HR 6394
239.200	HR 7336
239.256	HR 7264
24 ED 2-B	HR 602
24 103 5055	HR 236
24 121 3095	HR 2273 T16S
24 309 4151	HR 602
24 924 4084	HR 2274 T21S
24 927 1086	HR 2274 T25S
24.181.108	HR 2268 TRSI
240 496	HR 1683
240 497	HR 1686
24000.01	HR 1161
240120.1011	HR 9663
240120.4004	HR 7040
240120.4007	HR 6021
240120.4009	HR 6036
240120.4010	HR 6300
240120.4011	HR 6302
240120.4012	HR 7203
240120.4015	HR 6062
240120.4016	HR 6321
240120.4025	HR 6178
240120.4026	HR 7026
240120.4027	HR 6250
240120.4028	HR 7047
240120.4031	HR 6097
240120.4032	HR 7668
240120.4033	HR 8185
240120.4034	HR 7032
240120.4052	HR 7065
240120.4053	HR 6018
240120.4056	HR 6063
240120.4057	HR 6100
240120.4058	HR 6656
240120.4064	HR 7451
240120.4065	HR 7787
240120.4066	HR 7522
240120.4070	HR 7647

Тип ТДКС	Аналог HR
240120.4071	HR 6322
240120.4075	HR 42019
240120.4078	HR 7505
240120.4087	HR 7523
240120.4091	HR 6304
240120.4095	HR 7126
240120.4096	HR 7127
240120.4097	HR 7127
240120.4098	HR 7128
240120.4099	HR 6301
240120.4101	HR 7175
240120.4105	HR 7239
240120.4107	HR 7545
240120.4108	HR 6465
240120.4109	HR 6320
240120.4110	HR 6323
240120.4119	HR 6062
240120.4120	HR 6005
240120.4121	HR 6057
240120.4122	HR 6119
240120.4124	HR 6009
240120.4125	HR 7522
240120.4126	HR 6301
240120.4128	HR 7145
240120403	HR 7047
2404	HR 2080/15
241 008 027	HR 2268 TRSI
241 142 074	HR 2280 T8S
241.067	HR 7233
2410142	HR 5565
2411128	HR 6137
241174	HR 7612
241213095	HR 2273 T16S
2415	HR 1177
241501-001	HR 46091
241691	HR 7443
2419 531 98000	HR 7592
2419 531 98001	HR 7592
2419 531 98002	HR 7592
2419 531 98003	HR 7592
2419 531 98004	HR 7592
2419 531 98005	HR 7592
2419 531 98006	HR 7592
2422 531 02026	HR 7641
2422 531 02131	HR 7860
2422 531 02134	HR 7789
2422 531 02136	HR 7789
2422 531 02149	HR 7980
2422 531 02154	HR 7774
2422 531 02156	HR 7813
2422 531 02166	HR 8304
2422 531 02168	HR 8304
2422 531 02171	HR 7814

Тип ТДКС	Аналог HR
2422 531 02177	HR 7817
2422 531 02178	HR 7817
2422 531 02179	HR 8370
2422 531 02205	HR 8119
2422 531 02206	HR 8225
2422 531 02221	HR 7774
2422 531 02223	HR 8225
2422 531 02229	HR 7963
2422 531 02232	HR 7817
2422 531 02233	HR 7811
2422 531 02234	HR 7839
2422 531 02279	HR 8323
2422 531 02282	HR 8333
2422 531 02285	HR 8474
2422 531 02323	HR 8342
2422 531 02324	HR 8419
2422 531 02325	HR 8430
2422 531 02341	HR 8450
2422 531 02361	HR 8419
2422 531 02393	HR 8450
2422 531 02397	HR 8449
2422 531 02421	HR 8444
2422 531 02452	HR 8381
2422 531 98025	HR 8373
2424593	HR 7146
243 003 003	HR 025
243089 157	HR 602
243093 153	HR 236
243094 151	HR 502
243 095 137	HR 2272 R
243 155 015	HR 2266 R
243.054	HR 6272
243.1500	HR 3628
243.1600	HRT 230 BP
243.1800	HR 6005
243.2129	HR 7040
243.2140	HR 7032
243.2319	HR 7026
243.2322	HR 7668
243.2330	HR 6018
243.2405	HR 6036
243.2806	HR 6089
243.281	HR 7068
243.2810	HR 6063
243.288	HR 7127
243.2891	HR 7026
243.2893	HR 7026
243.2987	HR 6097
243.367	HR 6272
243.3891	HR 7026
243.451	HR 7172
243.5463	HR 6021
243.563	HR 7275

Тип ТДКС	Аналог HR
243.596	HR 6399
243.6211	HR 7127
243.789	HR 6391
243.8001	HR 6127
243.887	HR 7272
2431500	HR 3628
2431600	HRT 230 BP
2431723	HR 6247
2431800	HR 6005
2431853	HR 7136
2432101	HR 6128
2432101-2	HR 6128
24321012	HR 6128
2432120	HR 7668
2432129	HR 7040
2432140	HR 7032
2432319	HR 7026
2432322	HR 7668
2432324	HR 7047
2432330	HR 6018
2432391	HR 6551
2432461	HR 6009
2432471	HR 6491
2432611	HR 6190
2432632	HR 6017
2432633	HR 6073
2432651	HR 6190
2432761	HR 6009
2432810	HR 6063
2432811	HR 6138
2432811 H	HR 6138
2432944	HR 46037
2432981	HR 7132
2432982	HR 7132
2432987	HR 6097
2433011	HR 6020
2433012	HR 6020
2433014	HR 6020
2433022	HR 6171
2433102	HR 7124
2433132	HR 7193
2433163	HR 6539
2433171	HR 7206
2433171 Ñ	HR 7206
2433211	HR 7100
2433212	HR 6003
2433213	HR 7147
2433291	HR 6024
2433301	HR 7136
2433301 A	HR 7136
2433301 H	HR 7136
2433302	HR 7022
2433302 A	HR 7022

Тип ТДКС	Аналог HR
2433302 AB	HR 7022
2433302 AE	HR 7022
2433302 AM	HR 7022
2433304	HR 7136
2433321	HR 6200
2433381	HR 46047
2433427	HR 6281
2433432	HR 6114
2433441	HR 6137
2433442	HR 6114
2433442 H	HR 6114
2433451	HR 7165
2433451 H	HR 7165
2433452	HR 7156
2433453	HR 7156
2433453 H	HR 7156
2433455	HR 7035
2433456 H	HR 7156
2433461	HR 7134
2433481	HR 6544
2433521	HR 7041
2433581	HR 6005
2433652	HR 7343
2433701	HR 6361
2433704	HR 6579
2433721	HR 7135
2433751	HR 7173
2433752	HR 7167
2433841	HR 6476
2433841 H	HR 6476
2433844	HR 6065
2433844 H	HR 6065
2433891	HR 7026
2433891 H	HR 7026
2433892	HR 7125
2433892 G	HR 7125
2433893	HR 7026
2433941	HR 7108
2433952	HR 7518
2433953	HR 7356
2433971	HR 46040
2433977	HR 46040
2433983	HR 7026
2434001	HR 6492
2434002	HR 6351
2434081	HR 7154
2434131	HR 7548
2434131 H	HR 7548
2434141	HR 7518
2434211	HR 46080
2434222	HR 7183
2434264	HR 46082
2434271	HR 46076

Тип ТДКС	Аналог HR
2434272	HR 7184
2434274	HR 7146
2434291	HR 46078
2434293	HR 46079
2434301	HR 46059
2434361	HR 8080
2434381	HR 7757
2434382	HR 7757
2434391	HR 7699
2434391 H	HR 7699
2434393	HR 7768
2434401	HR 7757
2434402	HR 7757
2434451	HR 7105
2434453	HR 7032
2434455	HR 7035
2434481	HR 46035
2434482	HR 46035
2434492	HR 7642
2434493	HR 7838
2434494	HR 7643
2434494 H	HR 7643
2434592	HR 7040
2434593	HR 7146
2434594	HR 8136
2434595	HR 7510
2434596	HR 7145
2434596 A	HR 7145
2434596 E	HR 7145
2434596 H	HR 7145
2434597	HR 7184
2434598	HR 7510
2434621	HR 7800
2434622	HR 7800
2434641	HR 7722
2434641 H	HR 7722
2434651	HR 7621
2434651 H	HR 7621
2434652	HR 7622
2434652 H	HR 7622
2434654	HR 7700
2434654 H	HR 7700
2434704	HR 7964
2434705	HR 7800
2434707	HR 7964
2434801	HR 46065
2434811	HR 46065
2434813	HR 46065
2434853 H	HR 7145
2434853 HB	HR 7145
2434854	HR 7170
2434854 A	HR 7170
2434921	HR 7825

Тип ТДКС	Аналог HR
2435001	HR 7701
2435001 H	HR 7701
2435011	HR 7878
2435011 H	HR 7878
2435013	HR 8053
2435013 H	HR 8053
2435014	HR 7828
2435036	HR 7868
2435036 A	HR 7868
2435062	HR 7633
2435063	HR 7778
2435064	HR 7831
2435066	HR 7730
2435084	HR 8499
2435085	HR 7947
2435121	HR 7538
2435131	HR 7171
2435141	HR 7516
2435151	HR 8086
2435191	HR 7500
2435192	HR 7525
2435251	HR 6020
2435301	HR 7526
2435336 A	HR 7673
2435373	HR 7983
2435373 H	HR 7983
2435463	HR 6021
2435501	HR 7557
2435521	HR 7239
2435521 H	HR 7239
2435522	HR 7352
2435540	HR 7217
2435541	HR 7217
2435551	HR 46034
2435671	HR 7172
2435673	HR 7275
2435675	HR 7274
2435971	HR 7172
2436201	HR 7527
2436202	HR 7527
243621003	HR 46095
2436211	HR 7127
2436214	HR 7357
2436218	HR 7336
2436232 A	HR 7641
2436233	HR 7799
2436233 Â	HR 7799
2436463	HR 6021
2436588	HR 46096
2436626	HR 8362
2436652	HR 7866
2436652 A	HR 7866
2436771	HR 7832

Тип ТДКС	Аналог HR
2436773	HR 7837
2436792	HR 7836
2436795	HR 7821
2436796	HR 7835
2436798	HR 7821
2436881	HR 7673
2436891	HR 7217
2436892	HR 7264
2436893	HR 7264
2436894	HR 7264
2436911	HR 7272
2436912	HR 7117
2436913	HR 7264
2436914	HR 7272
2436918	HR 7336
2436994	HR 8318
2436996	HR 7793
2437202	HR 8292
2437341	HR 46147
2437422	HR 7764
2437462	HR 7695
2437465	HR 46089
2438002	HR 6005
24411	HR 6003
24412	HR 6005
245 200 305 0101	HR 6321
245 200 305 0102	HR 6310
245 200 305 0106	HR 6310
245.26935.01	HR 3502
24512.50	HR 7378
246.059	HR 7275
246.367	HR 6354
246.504	HR 6273
246.568	HR 7127
246.584	HR 7234
246.791	HR 6655
246.844	HR 6655
2466470	HR 42019
249 059 032	HR 502
249 244 094	HR 2274 T21S
249 303 103	HR 2274 T32S
249.134	HR 7129
249.226	HR 7159
249.361	HR 7140
249.498	HR 7172
249.811	HR 7041
249.948	HR 7172
249244084	HR 2274 T21S
25 F 8803	HR 7647
25 S 13779 A 17	HR 6490
25 S 90244 A 84	HR 7436
250 28033	HR 6581
250 30150	HR 8188

Тип ТДКС	Аналог HR
25015008	HR 6292
2502	HR 1120
2504	HR 2080/00
2504/6	HR 2080/06
2507	HR 3505
251233.40	HR 7535
25123340	HR 7535
25150112	HR 1127
25186005	HR 7382
25186006	HR 7383
25186014	HR 8060
25186015	HR 8063
25186020	HR 7923
252.634	HR 6165
253.392	HR 7128
253102136	HR 7789
255.593	HR 7035
2550	HR 2110
256.142	HR 7035
256.216	HR 7140
256.392	HR 7128
256.504	HR 6273
256.680	HR 6024
256.686	HR 6036
256.716	HR 7140
256.755	HR 7127
256.895	HR 7128
256.967	HR 7140
256.987	HR 6260
2570	HR 3658
2571	HR 2115
2572	HR 3657
2573	HR 1622
258 30031	HR 7965
258 30042	HR 8125
258 30052	HR 8028
258 30071	HR 7862
258 30101	HR 7951
258 30111	HR 8116
258 30121	HR 8125
258 30131	HR 8242
258 30140	HR 7977
258 30141	HR 7977
258 30151	HR 8188
259.686	HR 6036
260.482	HR 7140
260.529	HR 7032
260.561	HR 7151
260.591	HR 7032
260.626	HR 7035
260.646	HR 6239
260.813	HR 6245
260.926	HR 7035

Тип ТДКС	Аналог HR
260.927	HR 7035
2600	HR 3508
2602	HR 3501
2605	HR 3507
2607	HR 3505
2610	HR 3520
261273 G	HR 7453
261372	HR 7829
2621 0069	HR 3611
2625003-501	HR 6471
2636	HR 1161
264-00	HRT 264
26510264	HR 6376
26510325	HR 6377
2652	HR 1152
2653	HR 1153
2657	HR 1117
266.021	HR 7108
266.089	HR 7041
266.634	HR 6165
266.680	HR 6036
266.719	HR 7319
266.720	HR 7321
266.821	HR 7035
266-014419	HR 6022
266-14419	HR 6022
2660	HR 3502
2663	HR 2063/02
2673	HR 1152
2674	HR 5525
2675	HR 1150
2676	HR 3583
2677	HR 1127
2678	HR 3575
268 30260	HR 6638
268 30261	HR 6638
268 30262	HR 6638
268 30263	HR 6638
268 30306	HR 8245
268 30452	HR 6546
268 30561	HR 6629
268 30681	HR 7299
268 30682	HR 7299
268 30730	HR 6607
268 30731	HR 6607
268 30732	HR 6607
268 30900	HR 7683
268 30901	HR 7683
268 30902	HR 7683
268 30903	HR 7683
268 30912	HR 7682
268 31072	HR 8242
268 31073	HR 8242

Тип ТДКС	Аналог HR
268 31133	HR 8144
268 31190	HR 8225
268 31193	HR 8225
268 31372	HR 8243
268 31561	HR 8244
268 31722	HR 8245
268 31832	HR 8312
268 31833	HR 8312
268 37740	HR 7549
2684	HR 3120
2686	HR 1197
2688	HR 5571
2689	HR 1198
2690	HR 5638
2691	HR 3645
2692	HR 3589
2693	HR 5642
2693501	HR 3502
27-5360-000	HR 7385
270 46001	HR 2080/10
2705	HR 2175
2706	HR 3682
2711	HR 2171
2712	HR 2181
2713	HR 2161
273 6302	HR 2063/02
273 63020	HR 2063/02
273 80000	HR 2080/00
273 8006	HR 2080/06
273 80060	HR 2080/06
2746001	HR 2080/10
274001	HR 7511
274004	HR 7919
274007	HR 7511
274008	HR 7919
276.367	HR 7310
276.579	HR 7041
276-010007	HR 7113
276-010873	HR 6041
276-010873.050	HR 6041
276-011842	HR 6042
276-011842.050	HR 6042
276-013772	HR 7068
276-014356	HR 7114
276-014419	HR 6022
276-014449	HR 7113
276-016339	HR 6100
276-016399	HR 6100
276-016873	HR 7114
276-017164	HR 6100
276-017479	HR 6242
276-019983	HR 6488
276-023665	HR 6600

Тип ТДКС	Аналог HR
276-026526	HR 6597
276-027373	HR 8470
276-10007	HR 7113
276-10873	HR 6041
276-10873.050	HR 6041
276-11842	HR 6042
276-11842.050	HR 6042
276-11895	HR 7113
276-11895.050	HR 7113
276-13268	HR 6169
276-13380	HR 7203
276-13380.050	HR 7203
276-13671	HR 3571
276-13772	HR 6063
276-1419	HR 7068
276-14356	HR 7114
276-14418	HR 6022
276-14419	HR 6063
276-14449	HR 7113
276-15399	HR 6100
276-16201	HR 7130
276-16339	HR 6100
276-16399	HR 6100
276-16873	HR 7114
276-17164	HR 7130
276-17479	HR 6242
276-17935	HR 6203
276-18872	HR 6603
276-18872.050	HR 6603
276-19813	HR 6603
276-19983	HR 6100
276-20130	HR 6488
276-20130.050	HR 6488
276-20695	HR 6488
276-21100	HR 6488
276-22100	HR 6570
276-22100.050	HR 6570
276-22709	HR 6570
276-23665	HR 6600
276-23665.050	HR 6600
276-23916	HR 6564
276-24005	HR 6563
276-24005.050	HR 6563
276-24512	HR 7378
276-24512.050	HR 7378
276-24513	HR 7378
276-24513.050	HR 7378
276-24518	HR 7397
276-24658	HR 6606
276-25840	HR 6609
276-26058	HR 7378
276-26058.050	HR 7378
276-26128	HR 7378

Тип ТДКС	Аналог HR
276-26128.050	HR 7378
276-26526	HR 6597
276-26779	HR 6633
276-26779.050	HR 6633
276-27003	HR 8340
276-27003.050	HR 8340
276-27373	HR 8470
276-27397	HR 8421
276-27397.050	HR 8421
276-28717	HR 8338
276-4183	HR 6041
276-48477	HR 2110
276-6064	HR 7203
276-71921	HR 2155
276-73152	HR 1121
276-75677	HR 2105
276-77717	HR 1160
276-79596	HR 3634
276-79794	HR 3635
276-80791	HR 3636
276-8513	HR 6100
276-8516	HR 6100
276-90155.981	HR 6100
276-90218.997	HR 7906
276-90219.913	HR 7484
276-90289.951	HR 6603
276-90314.979	HR 6488
276-94842	HR 3212
276-95774	HR 3215
278.092	HR 7237
278.898	HRT 507
2780	HR 2031/22
2781	HR 2045
2782	HR 1481
2783	HR 1490
278600	HR 7079
278650	HR 7079
279271086	HR 2274 T25S
28 150 4201	HR 7071
28.2000	HR 7007
280 6459	HR 2274 T14S
28001180	HR 3601
28010100	HR 3602
28010110	HR 3612
28010110-AX	HR 3612
28010120	HR 2274T20S
28010130	HR 3602
28010130-AX	HR 3602
28010200	HR 9341
28010251	HR 6020
28010260	HR 6020
28010590	HR 1843/01
28015006	HR 2268 TRSI

Тип ТДКС	Аналог HR
28020061	HR 7215
28020071	HR 42073
28020150	HR 8068
28020270	HR 9856
28020280	HR 7375
28020410	HR 8040
28020420	HR 9831
28020490	HR 9842
28021200	HR 7025
28021230	HR 42073
28021340	HR 6204
28023210	HR 7194
28024241	HR 8034
28024510	HR 2287 TS
28024515	HR 2287 T1
28024520	HR 7076
28024530	HR 9841
28024540	HR 8034
28024541	HR 8034
28024720	HR 7587
280247207	HR 7028
28024730	HR 7027
28024890	HR 7089
28025190	HR 7091
28025220	HR 7077
28025240	HR 6204
28025340	HR 6204
28025450	HR 7210
28025490	HR 7185
28025810	HR 7190
28026030	HR 7107
28026031	HR 7107
280260850	HR 7077
28026840	HR 7237
280268400	HR 8061
28026850	HR 7077
28027150	HR 6226
28027750	HR 7587
28028020	HR 7194
28028170	HR 7372
28028190	HR 7374
28028460	HR 7508
28028500	HR 6209
28028780	HR 7194
28028800	HR 7191
28028800/1	HR 8203
28028811	HR 9495
28028820	HR 19005
28028990	HR 6658
28029110	HR 7035
28029210	HR 7219
28029230	HR 8223
28029290	HR 7369

Тип ТДКС	Аналог HR
28029300	HR 8223
28029390	HR 7370
28029670	HR 7706
28029710	HR 7365
28030001	HR 7530
28030055	HR 7563
28030057	HR 7585
28030063	HR 7037
28030130	HR 9465
28030151	HR 7251
28030163	HR 6146
28036030	HR 6230
28040601	HR 7025
28045082	HR 9823
28045092	HR 9823
28045095	HR 9834
28046001	HR 7025
28070590	HR 6625
28071000	HR 15019
28071020	HR 8348
281504201	HR 7071
281540201	HR 7071
28156113	HR 7188
28156142	HR 7257
28156158	HR 7689
282 1309	HR 2274 T14S
28200	HR 7007
282050	HR 7085
282060	HR 7085
2825010-502	HR 7172
282793	HR 6170
28286015	HR 7367
2829057	HR 3652
2830	HR 2080/10
2834	HR 5610
28386005	HR 7232
28386017	HR 7232
2850339	HR 6005
285058-001	HR 46119
28590890106	HR 7254
2859 117010	HR 7254
2859126010	HR 7083
2859 127010	HR 7254
2859 1270103	HR 7254
2859127310	HR 42066
2859 129010	HR 42018
2859 1290101	HR 42018
2859 1290109	HR 7477
2859 131 010	HR 7469
2859131 0106	HR 7469
2859 135010	HR 7469
2859 1350106	HR 7469
2859 1350108	HR 7469

Тип ТДКС	Аналог HR
2859136010	HR 7477
28591360101	HR 7477
2859144010	HR 7787
2859 151 410	HR 7477
2859152120	HR 7938
2859152160	HR 7719
2859152170	HR 7716
2859 152 1708	HR 7716
2859152510	HR 7616
2859152910	HR 7716
2859 153510	HR 7605
2859 154050	HR 7677
2859154052	HR 7618
2859154059	HR 7938
2859 154 108	HR 7853
2859154109	HR 7610
2859154127	HR 7610
2859 200 000	HR 7471
2859 200 004	HR 7623
2859200013	HR 7680
2859 200 024	HR 7614
2859 200 039	HR 7987
28820061	HR 7215
28820061/0	HR 7389
289.689	HR 3183
29.6023	HR 9678
29.6024	HR 9668
29.6028	HR 9675
29.6032	HR 9673
29.6033	HR 9674
29.6034	HR 9648
29.6035	HR 9684
29.6036	HR 9671
29.6037	HR 9683
29.6038	HR 9321
29.6046	HR 9677
29.6048	HR 9344
29.6051	HR 9627
29.6065	HR 9677
29.6070	HR 9343
29.6073	HR 9346
29.6081	HR 9455
2900	HR 3504
29200.001.04	HR 0083 S
29200.002.02	HR 2920
29200.003.02	HR 0082 S
29200.004.02	HR 2921
29200.008.01	HR 2922
29201.001.01	HR 2011
29201.003.01	HR 2013
29201.004.01	HR 2014
29201.004.04	HR 2014
29201.005.01	HR 2015

Тип ТДКС	Аналог HR
29201.006.01	HR 2016
29201.006.02	HR 2016
29201.007.01	HR 2017
29201.008.01	HR 3621
29201.009.01	HR 3622
29201.011.01	HR 2012
29201.011.02	HR 2012
29201.014.01	HR 2018
29201.015.01	HR 2019
29201.017.01	HR 3769
29201.018.01	HR 5701
29201.018.02	HR 5708
29201.018.07	HR 5712
29201.019.01	HR 5702
29201.019.02	HR 5702
29201.019.05	HR 5703
29201.019.05 A	HR 5703
29201.019.05 H	HR 5704
29201.019.06	HR 5703
29201.019.07	HR 5710
29201.019.10	HR 5713
29201.019.10 A	HR 5713
29201.019.10 H	HR 5713
29201.019.11	HR 5721
29201.019.12	HR 5720
29201.019.13	HR 5722
29201.022.01	HR 5715
29201.022.02	HR 5709
29201.022.03	HR 5707
29201.022.03 Ñ	HB 5707
29201.022.04	HR 5707
29201.022.04 A	HR 5707
29201.024.01	HR 5706
29201.024.01 Â	HR 5706
29201.024.01 E	HR 5706
29201.024.02	HR 5719
29201.024.04	HR 5705
29201.024.11	HR 5711
29201.024.11 Â	HR 5711
29201.025.01	HR 5716
29201.025.02	HR 5717
29201.025.03	HR 5718
29201.025.04	HR 5714
29201.025.06	HR 5726
29201.025.07	HR 5729
29201.025.08	HR 5735
29201.025.09	HR 5730
29201.025.10	HR 5731
29201.025.12	HR 5736
29201.025.13	HR 5732
29201.025.14	HR 5733
29201.025.15	HR 5734
29201.025.16	HR 5725

Тип ТДКС	Аналог HR
29201.025.17	HR 5727
29201.025.17 Â	HR 5727
29201.025.18	HR 5728
29201.028.01	HR 6501
29201.028.02	HR 6501
29201.028.03	HR 6501
29201.028.03 A	HR 6501
29201.028.04	HR 6511
29201.028.53	HR 6506
29201.028.54	HR 6505
29201.028.55	HR 6512
29201.029.01	HR 6500
29201.029.02	HR 6502
29201.029.03	HR 6507
29201.029.04	HR 6503
29201.029.05	HR 6504
29201.029.05 A	HR 6504
29201.029.06	HR 6508
29201.029.08	HR 6509
29201.029.09	HR 6510
29201.029.10	HR 6514
29201.029.10 A	HR 6514
29201.029.11	HR 6515
29201.029.51	HR 6513
29201.029.51 A	HR 6513
29201.029.51 AL	HR 6513
29201.029.51 H	HR 6574
29201.029.52	HR 6574
29201.029.52 A	HR 6520
29201.029.57	HR 6522
29201.029.58	HR 6517
29201.029.59	HR 6519
29201.029.60	HR 6518
29201.030.08	HR 6518
29201.030.08 Â	HR 6516
29201.030.09	HR 6516
29201.030.09 A	HR 6596
29201.031.53	HR 6596
29201.031.53 A	HR 6572
29201.031.54	HR 6572
29201.031.54 A	HR 6572
29201.031.54 Â	HR 6572
29201.031.54 H	HR 6573
29201.031.55	HR 6595
29201.031.56	HR 6595
29201.031.56 A	HR 6580
29201.031.60	HR 6580
29201.031.60 A	HR 6587
29201.031.61	HR 6587
29201.031.61 A	HR 6586
29201.031.62	HR 6586
29201.031.62 A	HR 6604
29201.031.66	HR 6604

Тип ТДКС	Аналог HR
29201.031.66A	HR 6521
29201.033.01	HR 6601
29201.260.44	HR 1677
29201.360.01	HR 7220
29201.372.97	HR 8165
29201.465.11	HR 7292
29201.653.01	HR 8341
29201.653.02	HR 7292
29201.653.05	HR 6601
29201.680.01	HR 6616
29201.680.03	HR 5701
29221.018.01	HR 5708
29221.018.02	HR 5712
29221.018.07	HR 5702
29221.019.01	HR 5702
29221.019.02	HR 5703
29221.019.05	HR 5704
29221.019.05 H	HR 5703
29221.019.06	HR 5704
29221.019.07	HR 5703
29221.019.10	HR 5710
29221.019.11	HR 5713
29221.019.12	HR 5721
29221.019.13	HR 5720
29221.022.01	HR 5722
29221.022.01 À	HR 5715
29221.022.02	HR 5709
29221.022.03	HR 5707
29221.022.03 Â	HR 5707
29221.022.04	HR 5707
29221.022.04 A	HR 5707
29221.024.01	HR 5706
29221.024.01 Â	HR 5706
29221.024.01 E	HR 5706
29221.024.02	HR 5719
29221.024.04	HR 5705
29221.024.11	HR 5711
29221.024.11 Â	HR 5711
29221.025.01	HR 5716
29221.025.02	HR 5717
29221.025.03	HR 5718
29221.025.04	HR 5714
29221.025.06	HR 5726
29221.025.07	HR 5729
29221.025.08	HR 5735
29221.025.09	HR 5730
29221.025.10	HR 5731
29221.025.12	HR 5736
29221.025.13	HR 5732
29221.025.14	HR 5733
29221.025.15	HR 5734
29221.025.16	HR 5725
29221.025.17	HR 5727

Тип ТДКС	Аналог HR
29221.025.17 Â	HR 5727
29221.025.18	HR 5728
29221.028.01	HR 6501
29221.028.02	HR 6501
29221.028.03	HR 6501
29221.028.03 A	HR 6501
29221.028.04	HR 6511
29221.028.53	HR 6506
29221.028.54	HR 6505
29221.028.55	HR 6512
29221.029.01	HR 6500
29221.029.02	HR 6502
29221.029.03	HR 6507
29221.029.04	HR 6503
29221.029.05	HR 6504
29221.029.05 A	HR 6504
29221.029.06	HR 6508
29221.029.08	HR 6509
29221.029.09	HR 6510
29221.029.10	HR 6514
29221.029.11	HR 6515
29221.029.51	HR 6513
29221.029.51 A	HR 6513
29221.029.51 AL	HR 6513
29221.029.51 H	HR 6513
29221.029.52	HR 6574
29221.029.52 A	HR 6574
29221.029.57	HR 6520
29221.029.58	HR 6522
29221.029.59	HR 6517
29221.029.59A	HR 6517
29221.029.60	HR 6519
29221.030.08	HR 6518
29221.030.08 Â	HR 6518
29221.030.09	HR 6516
29221.031.53	HR 6596
29221.031.53 A	HR 6596
29221.031.54	HR 6572
29221.031.54 A	HR 6572
29221.031.54 Â	HR 6572
29221.031.54 Ñ	HR 6572
29221.031.54 H	HR 6572
29221.031.55	HR 6573
29221.031.56	HR 6595
29221.031.56 A	HR 6595
29221.031.56 Â	HR 6595
29221.031.60	HR 6580
29221.031.60A	HR 6580
29221.031.61	HR 6587
29221.031.61 A	HR 6587
29221.031.62	HR 6586
29221.031.62 A	HR 6586
29221.031.66	HR 6604

Тип ТДКС	Аналог HR
29221.031.66 A	HR 6604
29221.033.01	HR 6521
29221.653.02	HR 8341
29221.680.01	HR 6601
293.256	HR 7264
29305.119.14	HRT 402
294 80480	HR 2282 T1
294.361	HR 7140
29500.602.01	HR 9320
29500.603.97	HR 9366
29500.609.21	HR 9347
29700.192.01	HR 9322
29701.644.01	HR 1927
29701.658.01	HR 9332
29701.659.97	HR 9642
29701.776.97	HR 9366
29701.786.02	HR 9349
3 F 14001	HR 46050
3 F 14001 W	HR 46050
3 F 14002	HR 46049
3 70012/5	HR 3061
3 503/44	HR 9555
30-5X90A1	HR 2130
300 026 4	HR 7731
300 0293	HR 7195
300 036 6	HR 7727
300 056 8	HR 7728
300 073 5	HR 7503
300 080 6	HR 7503
300 092 8	HR 7503
300 103 9	HR 7503
300 206 1	HR 6660
300 346 0	HR 502
300 346 4	HR 502
300 435 2	HR 2267-2
300 435 5	HR 2267-2
300.0264	HR 7731
300.0568	HR 7728
300.0735	HR 7503
300.0806	HR 7503
300.0928	HR 7503
300.1039	HR 7503
300.2061	HR 6660
3000 346 0	HR 502
3000 346 4	HR 502
30000	HR 7299
30001	HR 7299
30001.00	HR 7517
300018	HR 7031
30002	HR 7299
30002.00	HR 7501
30002048	HR 7950
30002051	HR 7950

Тип ТДКС	Аналог HR
30002055	HR 8339
30002060	HR 6657
30002061	HR 6660
30002064	HR 8029
30003	HR 7299
30003.00	HR 7529
30003.01	HR 7529
30004	HR 7299
30004.00	HR 7521
30004.01	HR 7521
30005	HR 7299
30006.00	HR 7517
30006.01	HR 7517
30006.02	HR 7517
30006998	HR 8402
30007.00	HR 7501
30007.01	HR 7501
30008.00	HR 7501
30008.01	HR 7501
30010.00	HR 7531
30011.00	HR 7531
30012.00	HR 7521
30012.03	HR 7521
30013.00	HR 7534
30013.01	HR 7534
30014867	HR 8339
30015.00	HR 7536
30015.01	HR 7536
30017.00	HR 7543
30017.01	HR 7543
300198	HR 6228
30020	HR 7279
3002061	HR 6660
30021	HR 7279
300218	HR 7530
30022	HR 7279
300228	HR 6201
30023	HR 7279
30024	HR 7279
30025	HR 7279
30026	HR 7279
30027	HR 7279
30028	HR 7279
30029	HR 7279
300378	HR 7141
300468	HR 7144
30053153	HR 7452
30058035	HR 7452
30059153	HR 7494
30070	HR 7862
30071	HR 7862
30072	HR 7862
30073	HR 7862

Тип ТДКС	Аналог HR
30074	HR 7862
30075153	HR 7679
30081	HR 7477
30082153	HR 7456
30092153	HR 7494
300948	HR 6372
30100	HR 7506
30101	HR 7506
30102	HR 7506
30103	HR 7506
30104	HR 7506
30105	HR 7506
30106	HR 7506
30107	HR 7506
30108	HR 7506
30109	HR 7506
301128	HR 7550
301138	HR 7520
301158	HR 7529
301168	HR 7527
301188	HR 7488
30120	HR 2282 T1
30121	HR 2282 T1
30122	HR 2282 T1
301228	HR 6365
30123	HR 2282 T1
30124	HR 2282 T1
30125	HR 2282 T1
30126	HR 2282 T1
30127	HR 2282 T1
30128	HR 2282 T1
30129	HR 2282 T1
3013.00	HR 3013
3013.01	HR 3013
30130	HR 46109
30131	HR 46109
30132	HR 46109
301328	HR 6146
30133	HR 46109
30134	HR 46109
30135	HR 46109
30140	HR 7977
30141	HR 7977
30142	HR 7977
30143	HR 7977
30144	HR 7977
30145	HR 7977
30150	HR 8188
30151	HR 8188
30152	HR 8188
30153	HR 8188
30154	HR 8188
3016.00	HR 3016

Тип ТДКС	Аналог HR
3016.01	HR 3016
3016.55	HR 3016
30160	HR 7848
30161	HR 7848
30162	HR 7848
301628	HR 6271
30163	HR 7848
301638	HR 6072
30164	HR 7848
30165	HR 7848
3017.00	HR 3054
3017.01	HR 3054
3018.00	HR 3054
3021004	HR 7004
3021108	HR 7218
302214-01	HR 42021
3023.00	HR 3054
302579-01	HR 42022
3026.00	HR 3054
3028	HR 6095
30280	HR 7693
30280.00	HR 6095
30281	HR 7693
30282	HR 7693
30283	HR 7693
30284	HR 7693
30285	HR 7693
302881-01	HR 42023
30290	HR 2277 T8S
30291	HR 2277 T8S
30292	HR 2277 T8S
30293	HR 2277T8S
30294	HR 2277 T8S
30300	HR 8245
30301	HR 8245
30302	HR 8245
30303	HR 8245
30304	HR 8245
30305	HR 8245
30306	HR 8245
30310	HR 46109
30310/03	HR 7051
3031001	HR 7065
3031004	HR 7127
30311	HR 46109
30312	HR 46109
30313	HR 46109
30314	HR 46109
30315	HR 46109
30330	HR 7936
30331	HR 7936
30332	HR 7936
30333	HR 7936

Тип ТДКС	Аналог HR
30334	HR 7936
30335	HR 7936
30350	HR 7525
30351	HR 7525
303514-001	HR 46173
30352	HR 7525
30353	HR 7525
30354	HR 7525
30355	HR 7525
30356	HR 7525
30357	HR 7525
30358	HR 7525
30359	HR 7525
3036	HR 7046
30360	HR 7046
30360 AT 2090/39	HR 46108
30361	HR 7046
30361 AT 2090/39	HR 46108
30362	HR 7046
30362 AT 2090/39	HR 46108
30363	HR 7046
30363 AT 2090/39	HR 46108
30364	HR 7046
30364 AT 2090/39	HR 46108
30365	HR 7046
30365 AT 2090/39	HR 46108
30370	HR 7848
30371	HR 7848
30372	HR 7848
30373	HR 7848
30374	HR 7848
30375	HR 7848
30376	HR 7848
30377	HR 7848
30378	HR 7848
30379	HR 7848
3038.0	HR 7039
3038.00	HR 7039
3038.01	HR 7039
30380	HR 3112 TS
30381	HR 3112 TS
30382	HR 3112 TS
30383	HR 3112 TS
30384	HR 3112 TS
30385	HR 3112 TS
30386	HR 3112 TS
30387	HR 3112 TS
30388	HR 3112 TS
30389	HR 3112 TS
30390	HR 6499
30391	HR 6499
30392	HR 6499
30393	HR 6499

Тип ТДКС	Аналог HR
30394	HR 6499
30395	HR 6499
304000911	HR 6543
304068	HR 6584
30410	HR 46158
30411	HR 46158
30412	HR 46158
30430	HR 46118
30430 AT 2094/02	HR 46108
30431	HR 46118
30431 AT 2094/02	HR 46108
30432	HR 46118
30432 AT 2094/02	HR 46108
304328	HR 6598
30433	HR 46118
30433 AT 2094/02	HR 46108
30434	HR 46118
30434 AT 2094/02	HR 46108
30435	HR 46118
30435 AT 2094/02	HR 46108
3044.00	HR 3044
3044.01	HR 3044
304468	HR 6134
3045.00	HR 3054
3046.00	HR 3054
30460	HR 2282 T2
30461	HR 2282 T2
30462	HR 2282 T2
30463	HR 2282 T2
30464	HR 2282 T2
30465	HR 2282 T2
30466	HR 2282 T2
30467	HR 2282 T2
30468	HR 2282 T2
30469	HR 2282 T2
3047.00	HR 3054
30470	HR 2282 T2
30471	HR 2282 T2
30472	HR 2282 T2
30473	HR 2282 T2
30474	HR 2282 T2
30475	HR 2282 T2
30476	HR 2282 T2
30477	HR 2282 T2
30478	HR 2282 T2
30479	HR 2282 T2
3048.6	HR 6197
30491	HR 46120
30521	HR 6197
3054.00	HR 3054
3054.01	HR 3054
3055.00	HR 3054
305602-001	HR 46155

Тип ТДКС	Аналог HR
30570	HR 46136
30571	HR 46136
30572	HR 46136
30573	HR 46136
30574	HR 46136
30575	HR 46136
3061.00	HR 3061
3061.01	HR 3061
30670	HR 46109
30671	HR 46109
30672	HR 46109
30673	HR 46109
30674	HR 46109
30675	HR 46109
3068.00	HR 3068
30680	HR 7299
30681	HR 7299
30682	HR 7299
30683	HR 7299
30684	HR 7299
30685	HR 7299
3071010	HR 7578
3071023	HR 7527
30730	HR 6607
30731	HR 6607
30732	HR 6607
30733	HR 6607
30734	HR 6607
30735	HR 6607
30760	HR 7681
30761	HR 7681
30762	HR 7681
30763	HR 7681
30764	HR 7681
30767400XX00	HR 7280
30770	HR 7684
30771	HR 7684
307713-021	HR 46155
30772	HR 7684
30773	HR 7684
30774	HR 7684
30775	HR 7684
30790	HR 46170
30791	HR 46170
30792	HR 46170
30793	HR 46170
30794	HR 46170
30800	HR 1614
308011-001	HR 46117
30820	HR 6608
30821	HR 6608
30822	HR 6608
30823	HR 6608

Тип ТДКС	Аналог HR
30824	HR 6608
30825	HR 6608
3085.00	HR 3085
3085.01	HR 3085
3085.02	HR 3085
3088 261	HR 3768
309 307 520	HR 9530
309 307 532	HR 9813
309 307 892	HR 9652
309 311 002	HR 7303
309 311 003	HR 7303
309 311 005	HR 7310
309 311 007	HR 7272
309 311 008	HR 7336
309 311 009	HR 7264
309 311 010	HR 7269
309 311 011	HR 6458
309 311 312	HR 2171
309 311 754	HR 3684
309 311 909	HR 7309
309 311 911	HR 2171
309 311 911 F	HR 2171
309 311 916	HR 2175
309 311 917	HR 2275 R
309 311 918	HR 3506
309 311 920	HR 2181
309 311 921	HR 3682
309 311 923	HR 2161
309 311 925	HR 3686
309 311 926	HR 2151
309 311 927	HR 3683
309 311 928	HR 3530
309 311 929	HR 3687
309 311 930	HR 3684
309 311 932	HR 7301
309 311 933	HR 7301
309 311 934	HR 7305
309 311 935	HR 7306
309 311 936	HR 7302
309 311 937	HR 7035
309 311 939	HR 7041
309 311 940	HR 7304
309 311 941	HR 7307
309 311 942	HR 7308
309 311 943	HR 7311
309 311 944	HR 7303
309 311 945	HR 7309
309 311 946	HR 7112
309 311 947	HR 7042
309 311 948	HR 7312
309 311 949	HR 7315
309 311 951	HR 7316
309 311 952	HR 7035

Тип ТДКС	Аналог HR
309 311 953	HR 7320
309 311 954	HR 7303
309 311 955	HR 6067
309 311 956	HR 6239
309 311 957	HR 6245
309 311 960	HR 7140
309 311 961	HR 7127
309 311 962	HR 6260
309 311 963	HR 7317
309 311 964	HR 7035
309 311 965	HR 7128
309 311 966	HR 7127
309 311 967	HR 7140
309 311 968	HR 7233
309 311 969	HR 7128
309 311 970	HR 6067
309 311 972	HR 7140
309 311 973	HR 7172
309 311 975	HR 7309
309 311 977	HR 7127
309 311 978	HR 7307
309 311 979	HR 6354
309 311 980	HR 7274
309 311 981	HR 7315
309 311 982	HR 6655
309 311 983	HR 7128
309 311 984	HR 6391
309 311 986	HR 6399
309 311 987	HR 7127
309 311 989	HR 6392
309 311 990	HR 7172
309 311 993	HR 7317
309 311 994	HR 7317
309 311 996	HR 6394
309 311 998	HR 7309
309 311 999	HR 7234
309 326 901	HRT 202
309 326 908	HRT 202
309 326910	HRT 202
309 326 912	HRT 202
309 326 915	HRT 507
309 326 918	HRT 208
309 326 919	HRT 507
309 326 920	HRT 210 BF
309 326 921	HRT 209
309 699 220	HR 1690
309 699 225	HR 1683
309 699 265	HR 1683
309 699 268	HR 1686
309 699 304	HR 1683
309 699 305	HR 1686
309 699 420	HR 1691
309-90	HR 3690

Тип ТДКС	Аналог HR
30900	HR 7683
30901	HR 46120
30902	HR 46120
30903	HR 46120
30904	HR 46120
30910	HR 7682
30910000	HR 6272
309103.84	HR 7520
30910384	HR 7520
30911	HR 7682
30912	HR 7682
30913	HR 7682
30914	HR 7682
309311942	HR 7308
309311943	HR 7311
309311949	HR 7315
309311951	HR 7316
30959700	HR 7264
3096.00	HR 3054
30980	HR 46170
30981	HR 46170
30982	HR 46170
30983	HR 46170
30984	HR 46170
31 990 0295	HR 3511
31.18	HR 2280 T8S
31.18 D	HR 2280 T8S
3100 138 31591	HR 7533
3100.1	HR 7772
31000	HR 2277 T9S
31000094	HR 9829
31001	HR 2277 T9S
31002	HR 2277 T9S
31003	HR 2277 T9S
31004	HR 2277 T9S
31005	HR 2277 T9S
31006153	HR 7483
31009517	HR 5505
31010010	HR 15010
31010090	HR 15004
3101102	HR 7647
31014	HR 46103
31015153	HR 7455
3102 108 35102	HR 1492
31020	HR 2177
31020153	HR 7435
31021	HR 2177
31021153	HR 7483
31022	HR 2177
31023	HR 2177
31024	HR 2177
31024153	HR 7503
31025	HR 2177

Тип ТДКС	Аналог HR
31025010	HR 19043
3103 108 05300	HR 3122 RSI
3103 108 30020	HR 4001
3103 108 30050	HR 2266 R
3103 108 30051	HR 236
3103 108 30070	HR 2272 R
3103 108 30071	HR 2272 R
3103 108 30170	HR 2272 R
3103 108 30171	HR 2272 R
3103 108 30220	HR 2270 V4
3103 108 30371	HR 4001
3103 149 01211	HR 2266 R
3103 991 61410	HR 2265
31030	HR 2064
31030010	HR 18003
31030050	HR 1514
31030060	HR 1596
31030080	HR 1599
31031	HR 2064
31033	HR 2064
31034	HR 2064
31035	HR 2064
31036153	HR 6271
3105.00	HR 3105
31050153	HR 7474
3106 108 08050	HR 7659
3106 108 08051	HR 7659
3106 108 08060	HR 7660
3106 108 08061	HR 7660
3106 108 08070	HR 7661
3106 108 08071	HR 7661
3106 108 08082	HR 7650
3106 108 31030	HR 2064
3106 108 31031	HR 2064
3106 108 31330	HR 2277 T11S
3106 108 31360	HR 2277 T10S
3106 108 31370	HR 2277 T11S
3106 108 31671	HR 2277 T15S
3106 10831751	HR 2277 T11S
3106 108 31802	HR 6133
3106 108 32162	HR 6285
3106 108 32171	HR 6357
3106 108 32311	HR 2277 T10S
3106 108 32480	HR 7259
3106 108 32481	HR 7259
3106 108 32482	HR 7259
3106 108 32531	HR 2277 T12S
3106 108 32540	HR 2277 T13S
3106 108 32541	HR 2277 T13S
3106 108 32542	HR 2277 T13S
3106 108 32543	HR 2277 T13S
3106 108 32544	HR 2277 T13S
3106 108 32545	HR 2277 T13S

Тип ТДКС	Аналог HR
3106 108 32546	HR 2277 T13S
3106 108 32547	HR 2277 T13S
3106 108 32650	HR 7649
3106 108 32651	HR 7649
3106 108 32721	HR 7662
3106 108 32730	HR 7650
3106 108 32731	HR 7650
3106 108 33751	HR 6133
3106 108 37320	HR 6397
3106 108 37321	HR 6397
3106 108 38960	HR 7662
3106 108 38961	HR 7662
3106 130 00601	HR 7802
3106407.50	HR 8419
31076003	HR 7232
3109.00	HR 3054
31100	HR 7820
31100000	HR 7140
31100020	HR 8060
31100040	HR 7258
31100060	HR 7382
31100070	HR 7383
31100090	HR 8060
31100120	HR 8038
31100150	HR 8062
31101	HR 7820
3110125	HR 6163
31102	HR 7820
31103	HR 7820
31104	HR 7820
31105	HR 7820
3111 108 30701	HR 9542
3111 108 30980	HR 3123
3111 108 32230	HR 3531
3111 108 32350	HR 1611
3111 108 32650	HR 6082
3111 108 33280	HR 3118 TS
3111 108 33490	HR 6186
3111 108 33650	HR 3111 TS
3111 108 33900	HR 6083
3111 108 34030	HR 2277 T4S
3111 108 34040	HR 2277 T14S
3111 108 34050	HR 3111 TS
3111 108 34300	HR 6185
3111 108 34460	HR 6184
3111 108 34820	HR 6084
3111 10835170	HR 6168
3111 108 66022	HR 3123 |
3111 108 66024	HR 3123
3111 108 66030	HR 3123
3111 108 66032	HR 3123
3111 108 66038	HR 3123
3111 10866039	HR 3123

Тип ТДКС	Аналог HR
3111 108 66040	HR 3123
3111 108 66041	HR 3123
3111 108 66055	HR 3123
3111 258 30000	HR 7299
3111 258 30001	HR 7299
3111 258 30002	HR 7299
3111 258 30011	HR 7298
3111 258 30021	HR 7279
3111 258 30022	HR 7279
3111 258 30031	HR 7965
3111 258 30042	HR 8125
3111 258 30050	HR 8028
3111 258 30051	HR 8028
3111 258 30052	HR 8028
3111 258 30071	HR 7862
3111 258 30101	HR 7951
3111 258 30111	HR 8116
3111 25830121	HR 8125
3111 258 30131	HR 8242
3111 258 30141	HR 7977
3111 25830151	HR 8188
3111 258 31752	HR 8125
3111 268 30200	HR 9543
3111 268 30201	HR 9543
3111 268 30203	HR 9543
3111 268 30701	HR 9542
31110	HR 7818
31111	HR 7818
31112	HR 7818
31113	HR 7818
31114	HR 7818
31115	HR 7818
3112 108 39080	HR 025
3112 108 39090	HR 025
3112 108 39091	HR 025
3112 108 39100	HR 025
3112 208 30000	HR 2267
3112 208 30060	HR 002
3112 208 30240	HR 1707
3112 208 30320	HR 002
3112 208 30380	HR 3112 TS
3112 208 30460	HR 2282 T2
3112 208 30470	HR 2282 T1
3112 208 30472	HR 2282 T1
3112 338 30141	HR 1843/01
3112 338 30831	HR 1843/100
3113 108 30220	HR 4001
3113 108 30350	HR 3113
3113 108 30358	HR 3113
3113 108 30359	HR 3113
3113 108 30371	HR 4001
3113 108 55590	HR 4001
3113 108 59910	HR 3113

Тип ТДКС	Аналог HR
31135008	HR 9537
3119 108 21292	HR 7488
3119 108 30150	HR 3122 RSI
3119 108 30151	HR 3122 RSI
3119 108 30170	HR 3122 RSI
3119 108 30240	HR 530
3119 108 30241	HR 3122 RSI
3119 108 30400	HR 530
3119 108 30401	HR 3122 RSI
3119 108 30510	HR 2273 TS
3119 108 30600	HR 2273 TS
3119 108 30601	HR 2273 TS
3119 108 30800	HR 7883
3119 108 31000	HR 2277 T9S
3119 108 31001	HR 2277 T9S
3119 108 31260	HR 7527
3119 108 31261	HR 7527
3119 108 31262	HR 7527
3119 108 31290	HR 7488
3119 108 31291	HR 7488
3119 108 31292	HR 7488
3119 108 31293	HR 7488
3119 108 31294	HR 7488
3119 108 31310	HR 6292
3119 108 31330	HR 7781
3119 108 31440	HR 7839
3119 108 31441	HR 7839
3119 108 31442	HR 7839
3119 108 31550	HR 7816
3119 108 31640	HR 8162
3119 108 31650	HR 8216
3119 108 62930	HR 7549
3119 138 31291	HR 7488
3119 198 62930	HR 7503
3119 208 30051	HR 2274 T35S
3119 208 30180	HR 602
3119 208 30380	HR 2274 T35S
3119 208 31400	HR 46094
3119 208 31660	HR 7212
3119 308 30051	HR 2274 T35S
3119 308 30120	HR 2277 T9S
3119 308 30121	HR 2277 T9S
3119/47	HR 5566
312A 138 20411	HR 8026
3121 218 30121	HR 8305
3121 218 30122	HR 8305
3122 107 30370	HR 2268 TRSI
3122 107 30371	HR 2268 TRSI
3122 107 30372	HR 2268 TRSI
3122 107 31760	HR 2272 R
3122 107 99600	HR 2267
3122 108 06130	HR 3122 RSI
3122 108 10246	HR 6040

Тип ТДКС	Аналог HR
3122 108 30000	HR 025
3122 108 30020	HR 2282 T2
3122 108 30050	HR 2266 R
3122 108 30070	HR 2272 R
3122 108 30262	HR 7693
3122 108 30590	HR 2268 RSI
3122 108 30630	HR 3122 RSI
3122 108 30940	HR 8026
3122 108 31250	HR 7503
3122 108 31400	HR 3122 RSI
3122 108 31402	HR 3122 RSI
3122 108 31403	HR 3122 RSI
3122 108 31405	HR 3122 RSI
3122 108 31407	HR 3122 RSI
3122 108 31670	HR 3122 RSI
3122 108 31870	HR 3122 RSI
3122 108 31871	HR 3122 RSI
3122 108 31872	HR 3122 RSI
3122 108 31873	HR 3122 RSI
3122 108 31874	HR 3122 RSI
3122 108 32301	HR 2265
3122 108 32410	HR 2266 R
3122 108 32412	HR 2266 R
3122 108 32824	HR 2267
3122 108 32950	HR 51/01
3122 108 33670	HR 3122 RSI
3122 108 33672	HR 3122 RSI
3122 108 33674	HR 3122 RSI
3122 108 33675	HR 3122 RSI
3122 108 33790	HR 1707
3122 108 33850	HR 2101
3122 108 33870	HR 3122 RSI
3122 108 39080	HR 2267
3122 108 39090	HR 2267
3122 108 39091	HR 2267
3122 108 39092	HR 2267
3122 108 39100	HR 2267
3122 108 39101	HR 2267
3122 108 39105	HR 2267
3122 108 39260	HR 2268 RSI
3122 108 39390	HR 2051
3122 108 39391	HR 2051
3122 108 39392	HR 2051
3122 108 39400	HR 51/01
3122 108 39401	HR 51/01
3122 108 55590	HR 4001
3122 108 63060	HR 4001
3122 117 00366	HR 3122 RSI
3122 128 71300	HR 2282 T1
3122 132 17510	HR 2272 R
3122 132 17511	HR 2272 R
3122 132 17690	HR 2268 TRSI
3122 138 20122	HR 7634

Тип ТДКС	Аналог HR
3122 138 20131	HR 7527
3122 138 20470	HR 7921
3122 138 20471	HR 7921
3122 138 20472	HR 7921
3122 138 26064	HR 1843/87
3122 138 30100	HR 025
3122 138 30161	HR 7848
3122 138 30240	HR 2266 R
3122 138 30241	HR 2266 R
3122 138 30265	HR 7693
3122 138 30371	HR 7848
3122 138 30380	HR 2101
3122 138 30571	HR 46136
3122 138 30671	HR 46109
3122 138 30824	HR 6608
3122 138 30970	HR 1707
3122 138 30971	HR 1707
3122 138 31010	HR 2063/00
3122 138 31250	HR 7503
3122 138 31410	HR 2031/22
3122 138 31412	HR 2031/22
3122 138 31414	HR 2031/22
3122 138 31415	HR 2031/22
3122 138 31416	HR 2031/22
3122 138 31590	HR 7533
3122 138 31591	HR 7533
3122 138 31650	HR 2277 TS
3122 138 31651	HR 2277 TS
3122 138 31652	HR 2277 TS
3122 138 31810	HR 2063/02
3122 138 31811	HR 2063/02
3122 138 32040	HR 2046
3122 138 32045	HR 2046
3122 138 32046	HR 2046
3122 138 32416	HR 2031/22
3122 138 32480	HR 7259
3122 138 32590	HR 6011
3122 138 32595	HR 6011
3122 138 32596	HR 6011
3122 138 32614	HR 2080/00
3122 138 32800	HR 2045
3122 138 32802	HR 2045
3122 138 32805	HR 2045
3122 138 32806	HR 2045
3122 138 32810	HR 1481
3122 138 32812	HR 1481
3122 138 33801	HR 2080/06
3122 138 34060	HR 1490
3122 138 34061	HR 1490
3122 138 34062	HR 1490
3122 138 34063	HR 1490
3122 138 34064	HR 1490
3122 138 34390	HR 6012

Тип ТДКС	Аналог HR
3122 138 34610	HR 6011
3122 138 34614	HR 6011
3122 138 34617	HR 6011
3122 138 35050	HR 6078
3122 138 35053	HR 6078
3122 138 35120	HR 6076
3122 138 35121	HR 6076
3122 138 35127	HR 6076
3122 138 35170	HR 3212
3122 138 35420	HR 3215
3122 138 35424	HR 3215
3122 138 35480	HR 6011
3122 138 35610	HR 2101
3122 138 35650	HR 1610
3122 138 35670	HR 3215
3122 138 35671	HR 3215
3122 138 35672	HR 3215
3122 138 35674	HR 3215
3122 138 35780	HR 6059
3122 138 35790	HR 3215
3122 138 35840	HR 6297
3122 138 35850	HR 2064
3122 138 35860	HR 6059
3122 138 35865	HR 6059
3122 138 35900	HR 6051
3122 138 35920	HR 6012
3122 138 35930	HR 6030
3122 138 35960	HR 3215
3122 138 35970	HR 1610
3122 138 35972	HR 1610
3122 138 35980	HR 2176
3122 138 35982	HR 2176
3122 138 35990	HR 6051
3122 138 35995	HR 6051
3122 138 36010	HR 3215
3122 138 36060	HR 6094
3122 138 36070	HR 6040
3122 138 36072	HR 6040
3122 138 36120	HR 6098
3122 138 36160	HR 6030
3122 138 36200	HR 6080
3122 138 36210	HR 6094
3122 138 36220	HR 2277 T8S
3122 138 36230	HR 6050
3122 138 36240	HR 6081
3122 138 36290	HR 6080
3122 138 36300	HR 6081
3122 138 36360	HR 6098
3122 138 36370	HR 6142
3122 138 36372	HR 6142
3122 138 36380	HR 6096
3122 138 36440	HR 6070
3122 138 36510	HR 6098

Тип ТДКС	Аналог HR
3122 138 36520	HR 2287 T6
3122 138 36560	HR 6211
3122 138 36563	HR 6211
3122 138 36567	HR 6211
3122 138 36570	HR 6212
3122 138 36574	HR 6212
3122 138 36575	HR 6212
3122 138 36577	HR 6212
3122 138 36600	HR 6097
3122 138 36602	HR 6097
3122 138 36690	HR 7505
3122 138 36691	HR 7505
3122 13836692	HR 7505
3122 138 36693	HR 7505
3122 138 36694	HR 7505
3122 138 36695	HR 7505
3122 138 36696	HR 7505
3122 138 36700	HR 6196
3122 138 36712	HR 6285
3122 138 36730	HR 6489
3122 138 36740	HR 6139
3122 138 36742	HR 6139
3122 138 36760	HR 6205
3122 138 36830	HR 6141
3122 138 36832	HR 6141
3122 138 36842	HR 6378
3122 138 36847	HR 6378
3122 138 36865	HR 6367
3122 138 36866	HR 6367
3122 138 36867	HR 6367
3122 138 36870	HR 6467
3122 138 36875	HR 6467
3122 138 36910	HR 7564
3122 138 36920	HR 7503
3122 138 36921	HR 7503
3122 138 36922	HR 7503
3122 138 36923	HR 7503
3122 138 36924	HR 7503
3122 138 36925	HR 7503
3122 138 36927	HR 7503
3122 138 36928	HR 7503
3122 138 36929	HR 7503
3122 138 36940	HR 7564
3122 138 36941	HR 7564
3122 138 36942	HR 7564
3122 138 36943	HR 7564
3122 138 36944	HR 7564
3122 138 36945	HR 7564
3122 138 36960	HR 6140
3122 138 36962	HR 6140
3122 138 36963	HR 6140
3122 138 36990	HR 6236
3122 138 37010	HR 7519

Тип ТДКС	Аналог HR
3122 138 37011	HR 7519
3122 138 37012	HR 7519
3122 138 37013	HR 7519
3122 138 37014	HR 7519
3122 138 37015	HR 7519’
3122 138 37017	HR 7519
3122 138 37050	HR 6214
3122 138 37051	HR 6214
3122 138 37053	HR 6214
3122 138 37055	HR 6214
3122 138 37090	HR 6133
3122 138 37140	HR 6357
3122 138 37141	HR 6357
3122 138 37260	HR 7505
3122 138 37261	HR 7505
3122 138 37262	HR 7505
3122 138 37263	HR 7505
3122 138 37264	HR 7505
3122 138 37340	HR 7503
3122 138 37341	HR 7503
3122 138 37342	HR 7503
3122 138 37343	HR 7503
3122 138 37344	HR 7503
3122 138 37345	HR 7503
3122 138 37360	HR 6362
3122 138 37361	HR 6362
3122 138 37362	HR 6362
3122 138 37363	HR 6362
3122 138 37364	HR 6362
3122 138 37383	HR 2287 T29
3122 138 37384	HR 2287 T29
3122 138 37392	HR 6265
3122 138 37393	HR 6265
3122 138 37394	HR 6265
3122 138 37395	HR 6265
3122 138 37400	HR 6582
3122 138 37404	HR 6582
3122 138 37410	HR 6298
3122 138 37420	HR 7524
3122 138 37421	HR 7524
3122 138 37422	HR 7524
3122 138 37423	HR 7524
3122 138 37424	HR 7524
3122 138 37425	HR 7524
3122 138 37426	HR 7524
3122 138 37440	HR 6537
3122 138 37442	HR 6537
3122 138 37450	HR 6216
3122 138 37451	HR 6216
3122 138 37452	HR 6216
3122 138 37453	HR 6216
3122 138 37454	HR 6216
3122 138 37540	HR 6571

Тип ТДКС	Аналог HR
3122 138 37541	HR 6571
3122 138 37550	HR 6213
3122 138 37554	HR 6213
3122 138 37560	HR 6217
3122 138 37570	HR 6455
3122 138 37571	HR 6455
3122 138 37573	HR 6455
3122 138 37580	HR 6611
3122 138 37581	HR 6611
3122 138 37582	HR 6611
3122 138 37590	HR 7533
3122 138 37591	HR 7533
3122 138 37592	HR 7533
3122 138 37593	HR 7533
3122 138 37594	HR 7533
3122 138 37600	HR 7839
3122 138 37601	HR 7839
3122 138 37602	HR 7839
3122 138 37603	HR 7839
3122 138 37604	HR 7839
3122 138 37605	HR 7839
3122 138 37606	HR 7839
3122 138 37610	HR 6478
3122 138 37611	HR 6478
3122 138 37612	HR 6478
3122 138 37613	HR 6478
3122 138 37614	HR 6478
3122 138 37615	HR 6478
3122 138 37620	HR 7527
3122 138 37621	HR 7527
3122 138 37622	HR 7527
3122 138 37623	HR 7527
3122 138 37624	HR 7527
3122 138 37625	HR 7527
3122 138 37627	HR 7527
3122 138 37628	HR 7527
3122 138 37650	HR 7704
3122 138 37651	HR 7704
3122 138 37652	HR 7704
3122 138 37653	HR 7704
3122 138 37660	HR 7527
3122 138 37662	HR 7527
3122 138 37664	HR 7527
3122 138 37665	HR 7527
3122 138 37675	HR 6619
3122 138 37700	HR 7601
3122 138 37701	HR 7601
3122 138 37702	HR 7601
3122 138 37703	HR 7601
3122 138 37704	HR 7601
3122 138 37705	HR 7601
3122 138 37710	HR 7586
3122 138 37711	HR 7586

Тип ТДКС	Аналог HR
3122 138 37712	HR 7586
3122 138 37740	HR 7549
3122 138 37741	HR 7549
3122 138 37742	HR 7549
3122 138 37743	HR 7549
3122 138 37744	HR 7549
3122 138 37750	HR 7258
3122 138 37751	HR 7258
3122 138 37752	HR 7258
3122 138 37753	HR 7258
3122 138 37754	HR 7258
3122 138 37770	HR 7600
3122 138 37771	HR 7600
3122 138 37772	HR 7600
3122 138 37773	HR 7600
3122 138 37774	HR 7600
3122 138 37775	HR 7600
3122 138 37776	HR 7600
3122 138 37777	HR 7600
3122 138 37780	HR 7478
3122 138 37781	HR 7478
3122 138 37782	HR 7478
3122 138 37783	HR 7478
3122 138 37784	HR 7478
3122 138 37785	HR 7478
3122 138 37786	HR 7478
3122 138 37820	HR 6206
3122 138 37830	HR 7503
3122 138 37831	HR 7503
3122 138 37832	HR 7503
3122 138 37833	HR 7503
3122 138 37835	HR 7503
3122 138 37890	HR 7600
3122 138 37891	HR 7600
3122 138 37892	HR 7600
3122 138 37893	HR 7600
3122 138 37894	HR 7600
3122 138 37895	HR 7600
3122 138 37896	HR 7600
3122 138 37897	HR 7600
3122 138 37930	HR 7520
3122 138 37931	HR 7520
3122 138 37932	HR 7520
3122 138 37933	HR 7520
3122 138 37934	HR 7520
3122 138 37935	HR 7520
3122 138 37936	HR 7520
3122 138 37940	HR 6603
3122 138 37941	HR 6603
3122 138 37942	HR 6603
3122 138 37950	HR 6483
3122 138 37951	HR 6483
3122 138 37952	HR 6483

Тип ТДКС	Аналог HR
3122 138 37953	HR 6483
3122 138 37960	HR 7706
3122 138 37961	HR 7706
3122 138 37962	HR 7706
3122 138 37963	HR 7706
3122 138 37964	HR 7706
3122 138 37965	HR 7706
3122 138 37970	HR 6216
3122 138 37971	HR 6216
3122 138 37972	HR 6216
3122 138 37990	HR 6485
3122 138 37992	HR 6485
3122 138 38021	HR 6494
3122 138 38030	HR 7785
3122 138 38031	HR 7785
3122 138 38032	HR 7785
3122 138 38033	HR 7785
3122 138 38034	HR 7785
3122 138 38040	HR 7488
3122 138 38041	HR 7488
3122 138 38042	HR 7488
3122 138 38043	HR 7488
3122 138 38044	HR 7488
3122 138 38120	HR 7669
3122 138 38121	HR 7669
3122 138 38122	HR 7669
3122 138 38123	HR 7669
3122 138 38124	HR 7669
3122 138 38125	HR 7669
3122 138 38130	HR 6622
3122 138 38140	HR 6581
3122 138 38141	HR 6581
3122 138 38142	HR 6581
3122 138 38143	HR 6581
3122 138 38144	HR 6581
3122 138 38150	HR 6547
3122 138 38151	HR 6547
3122 138 38152	HR 6547
3122 138 38153	HR 6547
3122 138 38154	HR 6547
3122 138 38160	HR 6484
3122 138 38161	HR 6484
3122 138 38162	HR 6484
3122 138 38180	HR 6558
3122 138 38181	HR 6558
3122 138 38182	HR 6558
3122 138 38183	HR 6558
3122 138 38190	HR 7503
3122 138 38191	HR 7503
3122 138 38192	HR 7503
3122 138 38220	HR 6549
3122 138 38221	HR 6549
3122 138 38222	HR 6549

Тип ТДКС	Аналог HR
3122 138 38280	HR 6213
3122 138 38281	HR 6213
3122 138 38330	HR 6218
3122 138 38331	HR 6218
3122 138 38332	HR 6218
3122 138 38333	HR 6218
3122 138 3835.1	HR 6626
3122 138 38350	HR 6626
3122 138 38351	HR 6626
3122 138 38352	HR 6626
3122 138 38354	HR 6626
3122 138 38370	HR 6535
3122 138 38371	HR 6535
3122 138 38372	HR 6535
3122 138 38450	HR 6640
3122 138 38451	HR 6640
3122 138 38452	HR 6640
3122 138 38453	HR 6640
3122 138 38454	HR 6640
3122 138 38455	HR 6640
3122 138 38460	HR 7522
3122 138 38461	HR 7522
3122 138 38463	HR 7522
3122 138 38490	HR 7808
3122 138 38491	HR 7808
3122 138 38492	HR 7808
3122 138 38493	HR 7808
3122 138 38500	HR 6550
3122 138 38501	HR 6550
3122 138 38502	HR 6550
3122 138 38520	HR 7694
3122 138 38521	HR 7694
3122 138 38522	HR 7694
3122 138 38523	HR 7694
3122 138 38524	HR 7694
3122 138 38530	HR 7781
3122 138 38531	HR 7781
3122 138 38532	HR 7781
3122 138 38620	HR 7589
3122 138 38621	HR 7589
3122 138 38622	HR 7589
3122 138 38680	HR 6624
3122 138 38681	HR 6624
3122 138 38682	HR 6624
3122 138 38690	HR 7839
3122 138 38691	HR 7839
3122 138 38692	HR 7839
3122 138 38693	HR 7839
3122 138 38790	HR 6538
3122 138 38791	HR 6538
3122 138 38792	HR 6538
3122 138 38793	HR 6538
3122 138 38810	HR 6627

Тип ТДКС	Аналог HR
3122 138 38811	HR 6627
3122 138 38812	HR 6627
3122 138 38813	HR 6627
3122 138 38814	HR 6627
3122 138 38815	HR 6627
3122 138 38816	HR 6627
3122 138 38820	HR 6478
3122 138 38822	HR 6478
3122 138 38870	HR 6636
3122 138 38873	HR 6636
3122 138 38880	HR 7698
3122 138 38881	HR 7698
3122 138 38882	HR 7698
3122 138 38883	HR 7698
3122 138 38884	HR 7698
3122 138 93871	HR 1843/60
3122 138 99630	HR 6030
3122 1380 36963	HR 6140
3122 139 37261	HR 7505
3122 140 10152	HR 2277 T9S
3122 140 35780	HR 6059
3122 140 35860	HR 6059
3122140 35990	HR 6051
3122 140 36220	HR 2277 T8S
3122 188 93871	HR 1843/60
3122 198 36927	HR 7503
3122 198 37343	HR 7503
3122 198 37835	HR 7503
3122 208 30000	HR 2267
3122 208 30060	HR 002
3122 208 30202	HR 3215
3122 20830240	HR 1707
3122 20830320	HR 002
3122 20830380	HR 3112 TS
3122 208 30430	HR 3112 TS
3122 20830472	HR 2282 T1
3122 25830101	HR 7951
3122 25830111	HR 8116
3122 26830071	HR 7862
3122 26830130	HR 7519
3122 26830131	HR 7519
3122 26830132	HR 7519
3122 26830210	HR 7488
3122 26830211	HR 7488
3122 26830212	HR 7488
3122 26830220	HR 6212
3122 26830221	HR 6212
3122 26830222	HR 6212
3122 2683026.3	HR 6638
3122 26830260	HR 6638
3122 26830262	HR 6638
3122 26830263	HR 6638
3122 268 30264	HR 6639

Тип ТДКС	Аналог HR
3122 26830265	HR 6639
3122 26830300	HR 8245
3122 26830301	HR 8245
3122 26830302	HR 8245
3122 26830303	HR 8245
3122 268 30304	HR 8245
3122 26830305	HR 8245
3122 26830306	HR 8245
312226830430	HR 46118
312226830431	HR 46118
3122 268 30432	HR 46118
3122 26830433	HR 46118
3122 26830434	HR 46118
3122 26830435	HR 46118
3122 26830450	HR 6546
3122 268 30451	HR 6546
3122 268 30452	HR 6637
3122 268 30470	HR 6637
3122 268 30471	HR 6637
3122 268 30472	HR 6637
3122 268 30473	HR 6637
3122 268 30475	HR 6637
3122 268 30500	HR 6641
3122 268 30501	HR 6641
3122 268 30502	HR 6641
3122 268 30570	HR 46136
3122 268 30571	HR 46136
3122 268 30572	HR 46136
3122 268 30573	HR 46136
3122 268 30574	HR 46136
3122 268 30680	HR 7299
3122 268 30681	HR 7299
3122 268 30682	HR 7299
3122 268 30700	HR 6216
3122 268 30701	HR 6216
3122 268 30702	HR 6216
3122 268 30730	HR 6607
3122 268 30731	HR 6607
3122 268 30732	HR 6607
3122 268 30760	HR 7681
3122 268 30761	HR 7681
3122 268 30762	HR 7681
3122 268 30770	HR 7684
3122 268 30771	HR 7684
3122 268 30772	HR 7684
3122 268 30773	HR 7684
3122 268 30801	HR 6362
3122 268 30810	HR 6216
3122 268 30812	HR 6216
3122 268 30820	HR 6608
3122 268 30821	HR 6608
3122 268 30822	HR 6608
3122 268 30823	HR 6608

Тип ТДКС	Аналог HR
3122 268 30824	HR 6608
3122 268 30831	HR 8241
3122 268 30900	HR 7683
3122 268 30901	HR 7683
3122 268 30902	HR 7683
3122 268 30903	HR 7683
3122 268 30910	HR 7682
3122 268 30911	HR 7682
3122 268 30912	HR 7682
3122 268 30913	HR 7682
3122 268 31001	HR 7772
3122 268 31020	HR 7707
3122 268 1072	HR 8242
3122 268 31073	HR 8242
3122 268 31100	HR 7820
3122 268 31101	HR 7820
3122 268 31102	HR 7820
3122 268 31110	HR 7818
3122 268 31111	HR 7818
3122 268 31112	HR 7818
3122 268 31133	HR 8144
3122 268 31190	HR 8225
3122 268 31193	HR 8225
3122 268 31231	HR 7707
3122 268 31250	HR 8235
3122 268 31251	HR 8235
3122 268 31264	HR 6639
3122 268 31265	HR 6639
3122 268 31372	HR 8243
3122 268 31500	HR 7811
3122 268 31561	HR 8244
3122 268 31600	HR 46109
3122 268 31722	HR 8245
3122 268 31820	HR 46101
3122 268 31821	HR 46101
3122 268 31832	HR 8312
3122 268 31833	HR 8312
3122 268 31970	HR 7963
3122 268 31971	HR 7963
3122 268 32000	HR 46102
3122 268 32001	HR 46102
3122 268 32011	HR 46103
3122 268 32491	HR 8363
3122 992 64120	HR 2265
3122 992 64123	HR 2265
3122 992 96310	HR 2265
3122 993 19450	HR 2265
3122 993 31945	HR 2265
3122.00	HR 01
3125.00	HR 3125
3125.01	HR 3125
3125.02	HR 3125
31250	HR 8235

Тип ТДКС	Аналог HR
31251	HR 8235
31252	HR 8235
31253	HR 8235
31254	HR 8235
3126.00	HR 5126
3126.01	HR 5126
3126.02	HR 5126
3126.03	HR 5126
3126.04	HR 5126
3126.05	HR 5126
3126.06	HR 5126
3126.07	HR 5126
3128 138 20010	HR 7354
3128 138 20011	HR 7354
3128 138 20012	HR 7354
3128 138 20020	HR 7570
3128 138 20021	HR 7570
3128 138 20022	HR 7570
3128 138 20030	HR 7550
3128 138 20031	HR 7550
3128 138 20032	HR 7550
3128 138 20033	HR 7550
3128 138 20034	HR 7550
3128 138 20070	HR 7754
3128 138 20071	HR 7754
3128 138 20072	HR 7754
3128 138 20080	HR 8169
3128 138 20081	HR 8169
3128 138 20082	HR 8169
3128 138 20090	HR 7543
3128 138 20091	HR 7543
3128 138 20092	HR 7543
3128 138 20093	HR 7543
3128 138 20120	HR 7634
3128 138 20121	HR 7634
3128 138 20122	HR 7634
3128 138 20130	HR 7527
3128 138 20131	HR 7527
3128 138 20132	HR 7527
3128 138 20160	HR 7488
3128 138 20161	HR 7488
3128 138 20162	HR 7488
3128 138 20200	HR 7772
3128 138 20201	HR 7772
3128 138 20202	HR 7772
3128 138 20311	HR 8124
3128 138 20410	HR 8026
3128 138 20411	HR 8026
3128 138 20660	HR 8240
3128 138 20661	HR 8240
3128 138 20662	HR 8240
3128 138 20670	HR 8329
3128 138 20671	HR 8329

Тип ТДКС	Аналог HR
3128 138 20692	HR 8380
3128 138 20732	HR 8380
3128 138 20882	HR 8237
3128 138 20890	HR 8371
3128 138 20891	HR 8371
3128 138 21041	HR 8331
3128 138 21111	HR 8191
3128 138 21131	HR 8457
3128 138 21151	HR 8334
3128 138 21370	HR 8451
3128 138 21391	HR 8386
3128 138 21411	HR 8388
3128 138 21620	HR 8452
3128 138 21621	HR 8452
3128 138 30561	HR 6629
3128 138 31080	HR 7604
3128 138 31081	HR 7604
3128 138 31082	HR 7604
3128 138 31083	HR 7604
3128 138 31084	HR 7604
3128 138 31350	HR 7586
3128 138 31351	HR 7586
3128 138 31352	HR 7586
3128 138 31353	HR 7586
3128 138 31354	HR 7586
3128 138 31370	HR 7704
3128 138 31371	HR 7704
3128 138 31372	HR 7704
3128 138 31373	HR 7704
3128 138 31374	HR 7704
3128 138 32070	HR 7541
3128 138 32071	HR 7541
3128 138 32072	HR 7541
3128 268 31971	HR 7963
3128.00	HR 1197
313A 108 30991	HR 8186
313A 108 30992	HR 8186
3130 108 30132	HR 1610
3130 108 30151	HR 3212
3130 108 30154	HR 3212
3130 108 30171	HR 2282 T1
3130 108 30220	HR 6030
3130 108 30360	HR 7046
3130 108 30380	HR 7039
3130 108 30441	HR 9463
3130 108 30450	HR 7489
3130 108 30451	HR 7489
3130 108 30452	HR 7489
3130 108 30457	HR 7442
3130 108 30460	HR 7442
3130 108 30461	HR 7442
3130 108 30462	HR 7442
3130 108 30470	HR 7442

Тип ТДКС	Аналог HR
3130 108 30471	HR 7442
3130 108 30472	HR 7442
3130 108 30490	HR 9463
3130 108 30910	HR 9479
3130 108 30930	HR 7741
3130 108 30931	HR 7741
3130 108 30970	HR 8025
3130 108 30971	HR 8025
3130 108 30972	HR 8025
3130 108 30991	HR 8186
3130 108 62820	HR 7442
3130 108 63030	HR 7442
3130 108 63050	HR 7442
3130 108 63100	HR 7442
3130 108 63110	HR 7442
3130 108 63260	HR 7442
3130 108 63270	HR 7442
3130 108 63310	HR 7442
3130 108 63420	HR 7442
3130 108 63430	HR 7442
3130 108 63540	HR 7442
3130 108 63550	HR 7442
3130 108 63610	HR 7442
3130 108 63720	HR 7442
3130 108 63760	HR 7442
3130 108 63830	HR 7442
3130 108 63860	HR 7442
3130 108 63890	HR 7442
3130 108 63940	HR 7442
3130 108 63990	HR 7442
3130 108 71841	HR 1677
3130 870 94252	HR 2265
3131 118 76411	HR 7693
31330	HR 2277 T11S
31331	HR 2277 T11S
31332	HR 2277 T11S
31333	HR 2277 T11S
31334	HR 2277 T11S
31335	HR 2277 T11S
3135.00	HR 2135
31360	HR 2277 T10S
31361	HR 2277 T10S
31362	HR 2277 T10S
31363	HR 2277 T10S
31364	HR 2277 T10S
31365	HR 2277 T10S
31370	HR 2277 T11S
31371	HR 2277 T11S
31371 SR 005	HR 2277 T13S
31372	HR 2277 T11S
31373	HR 2277 T11S
31374	HR 2277 T11S
31375	HR 2277 T11S

Тип ТДКС	Аналог HR
3138 108 30100	HR 7506
3138 108 30101	HR 7506
3138 108 30103	HR 7506
3138 108 30290	HR 2277 T8S
3138 108 73450	HR 42041
3138 108 73540	HR 42041
3138 108 75390	HR 42059
3138 118 73030	HR 7693
3138 118 73760	HR 7641
3138 118 75500	HR 8179
3138 118 76410	HR 7693
3138 118 76411	HR 7693
3138 118 77030	HR 7693
3138 118 77590	HR 46108
3138 118 78501	HR 46126
3138 118 79410	HR 46126
3138 118 79531	HR 46111
3138 128 71101	HR 46111
3138 128 74461	HR 46112
3138 128 74720	HR 46170
3138 128 75340	HR 46175
3138 128 75341	HR 46175
3138 128 75781	HR 46175
3138 128 75791	HR 46120
3138 138 30100	HR 7506
3138 138 30130	HR 46109
3138 138 30140	HR 7641
3138 138 30160	HR 7848
3138 138 30260	HR 7693
3138 138 30261	HR 7693
3138 138 30280	HR 7693
3138 138 30310	HR 46109
3138 138 30330	HR 7936
3138 138 30331	HR 7936
3138 138 30350	HR 46126
3138 138 30370	HR 7848
3138 138 30390	HR 7792
3138 138 30391	HR 7792
3138 138 30410	HR 46158
3138 138 30411	HR 46158
3138 138 30430	HR 46118
3138 138 30490	HR 46120
3138 138 30901	HR 46120
3138 138 31361	HR 46170
3138 138 31440	HR 7839
3138 138 38880	HR 7698
3138 138 7004	HR 46126
3138 138 70040	HR 46126
3138 198 89261	HR 7936
3139 108 30200	HR 3215
3139 128 30200	HR 3215
3139 128 30400	HR 7527
3139 138 30200	HR 3215

Тип ТДКС	Аналог HR
3139 138 30350	HR 7525
31410	HR 2031/22
31411	HR 2031/22
31412	HR 2031/22
31413	HR 2031/22
31414	HR 2031/22
31415	HR 2031/22
31416	HR 2031/22
31417	HR 2031/22
31418	HR 2031/22
31419	HR 2031/22
3144 138 37593	HR 7533
3148.00	HR 5148
3148.01	HR 5148
3148.02	HR 5148
3148.03	HR 5148
3148.04	HR 5148
314892-01	HR 7506
3149.00	HR 3149
315.0001	HR 236
315.0055	HR 502
315.0058	HR 502
315.0180	HR 2274 T20S
315.1101	HR 7072
3150.1	HR 7811
3150.2	HR 7811
3150-1	HR 7811
3150-2	HR 7811
31500	HR 7811
3150001	HR 6018
31501	HR 7811
31501153	HR 7474
31502	HR 7811
31503	HR 7811
31504	HR 7811
31505	HR 7811
3151101	HR 7072
3157.00	HR 5157
3157.01	HR 5157
3163.00	HR 5163
3163.01	HR 5163
3165.00	HR 5165
3165.01	HR 5165
3165.02	HR 5165
3166.00	HR 5166
3166.01	HR 5166
3166.02	HR 5166
3167.00	HR 3167
31670	HR 2277 T15S
31671	HR 2277 T15S
31672	HR 2277 T15S
31673	HR 2277 T15S
31674	HR 2277 T15S

Тип ТДКС	Аналог HR
31675	HR 2277 T15S
3169200	HR 6170
3173.00	HR 5173
3173.01	HR 5173
31750	HR 8125
31751	HR 8125
31752	HR 8125
31753	HR 8125
31754	HR 8125
31755	HR 8125
31760	HR 8116
31761	HR 8116
31762	HR 8116
31763	HR 8116
31764	HR 8116
31765	HR 8116
3181.00	HR 3181
3181.01	HR 3181
31820	HR 46101
31821	HR 46101
31822	HR 46101
31823	HR 46101
31824	HR 46101
31825	HR 46101
3183.00	HR 3183
3183.01	HR 3183
3183.02	HR 3183
3183.03	HR 3183
3183.04	HR 3183
3183.05	HR 3183
3183.06	HR 3183
3183.07	HR 3183
3183.08	HR 3183
31830	HR 8312
31833	HR 8312
3186.00	HR 3186
3186.01	HR 3186
3186.02	HR 3186
3186.03	HR 3186
3186.04	HR 3186
3189.00	HR 3189
3189.01	HR 3189
3189.02	HR 3189
3189.03	HR 3189
319 808 729	HR 2268 TRSI
319 900 142	HR 2268 TRSI
319 900 170	HR 090
319 900 179	HR 090
319 900 181	HR 2268 TRSI
319 900 205	HR 2266 R
319 900 217	HR 2266 R
319 900 300	HR 2274 T32S
319 900 925	HR 3511

Тип ТДКС	Аналог HR
3191350	HR 6372
319327	HR 7045
319328	HR 6091
319329	HR 6279
319331	HR 6101
3196/6010	HRT202
3197.1	HR 7963
3197.2	HR 7963
31970	HR 7963
31971	HR 7963
31972	HR 7963
31973	HR 7963
31974	HR 7963
31980	HR 7962
31981	HR 7962
31982	HR 7962
31983	HR 7962
31984	HR 7962
31985	HR 7962
31986	HR 7962
31987	HR 7962
31988	HR 7962
3199.00	HR 2287 T15
3199.01	HR 2287 T15
3199.02	HR 2287 T15
3199.03	HR 2287 T15
3199.04	HR 2287 T15
32-08500	HR 42111
32000	HR 46102
32000060	HR 9454
32000080	HR 9483
32000140	HR 9564
32000210	HR 7213
32000615	HR 1303
32000617	HR 1306
32001	HR 46102
32002	HR 46102
32002.00	HR 7042
32002.01	HR 7042
32002.02	HR 7042
32002.03	HR 7042
32003	HR 46102
32003.00	HR 7033
32003.01	HR 7033
32003.02	HR 7033
32004	HR 46102
32004.00	HR 7008
32004.01	HR 7008
32004.02	HR 7008
32004.03	HR 7008
32005.00	HR 7002
32005.01	HR 7002
32005.02	HR 7002

Тип ТДКС	Аналог HR
32007.00	HR 7048
32007.01	HR 7048
32008.00	HR 7004
32008.01	HR 7004
32008.02	HR 7004
32008.50	HR 7004
32008.51	HR 7004
3200850	HR 7004
3200851	HR 7004
32009.00	HR 7006
32009.01	HR 7006
32010	HR 46103
32010.00	HR 7010
32010.01	HR 7012
32010.02	HR 7029
32010.03	HR 7029
32010010	HR 1927
32010020	HR 19043
32011	HR 46103
32011.00	HR 7011
32011.01	HR 7011
32012	HR 46103
32012.00	HR 7035
32012.01	HR 7035
32013	HR 46103
32013.00	HR 7032
32014.00	HR 7035
32015.00	HR 7099
32015.50	HR 7134
3201550	HR 7134
32016.00	HR 7200
32017.00	HR 7207
32017.01	HR 7207
32018.00	HR 7180
32019.00	HR 7021
32019.01	HR 7021
32021865	HR 1865
32022.00	HR 7045
32023.00	HR 7038
32023100	HR 1513
32023493	HR 1514
32023498	HR 1596
32023544	HR 18001
32023590	HR 1501
32023595/0	HR 1823
32023595/1	HR 1599
32023600	HR 1824
32023605	HR 1825
32036120	HR 9655
32036125	HR 9518
32036510	HR 9659
32036520	HR 15004
32036550	HR 9454

Тип ТДКС	Аналог HR
32036567	HR 9483
32036590	HR 9561
32038700	HR 9564
32039404	HR 9404
32039701	HR 9701
32039810	HR 9497
32040	HR 2046
32041	HR 2046
32042	HR 2046
32043	HR 2046
32044	HR 2046
32045	HR 2046
32046	HR 2046
32047	HR 2046
32048	HR 2046
32049	HR 2046
32053025	HR 7012
32053033	HR 6183
32053039	HR 6117
32053060	HR 7029
32054040	HR 7569
32054052	HR 7213
32054062	HR 7363
32054064	HR 7366
32054067	HR 7390
32054087	HR 7849
32065020	HR 15004
3210 878 7901 Â	HR 8468
3210 878 79011	HR 8468
3210 878 79011 Â	HR 8468
3210 878 79018	HR 8468
3210 908 15017	HR 8468
3210-61274	HR 7166
3210-61291	HR 8109
3210-61294	HR 8110
3210-61301	HR 8112
3210-61306	HR 8113
3210-61313	HR 8114
3210-61315	HR 8115
3210-87879	HR 8468
3210-87879-01	HR 8468
3210-87879-011 Â	HR 8468
3210-87879-0118	HR 8468
3210-90815-017	HR 8468
321061274	HR 7166
321061291	HR 8109
321061294	HR 8110
321061294-004	HR 8110
321061301	HR 8112
321061301-000	HR 8112
321061306	HR 8113
321061313	HR 8114
321061313-00-9	HR 8114

Тип ТДКС	Аналог HR
321061315	HR 8115
321061315-00-1	HR 8115
321087879-018	HR 8468
32114002	HR 7742
32114003	HR 7743
32114008	HR 7913
3213005	HR 8169
3213005 P	HR 8169
3213008	HR 8169
3214 1269	HR 46104
3214002	HR 7742
32140021	HR 7742
3214003	HR 7743
3214008	HR 7913
3214009	HR 7171
3214013	HR 8498
3214021	HR 8140
3214021 Q	HR 8140
3219003	HR 8464
3219004	HR 7629
3220011	HR 7636
3220012	HR 7989
3220013	HR 7636
3220015	HR 7636
3220016	HR 7829
3220018	HR 7696
3220019	HR 7676
3220025	HR 7697
3220026	HR 7905
3220030	HR 8463
3220109	HR 6349
3221008	HR 7754
3224.60	HR 2287 T10
3225002	HR 8355
3226.50	HR 2287 T10
3227001	HR 8131
3227002	HR 8133
3227004	HR 8131
3228.00	HR 2287 T9
3228.01	HR 2287 T9
3228.02	HR 2287 T9
32302.00	HR 7159
32302.50	HR 7159
3230250	HR 7159
32303.00	HR 7033
32304.00	HR 7008
32304.01	HR 7008
32305.00	HR 7002
32305.01	HR 7002
32307.00	HR 7048
32307.01	HR 7048
32308.00	HR 7004
32308.01	HR 7004

Тип ТДКС	Аналог HR
32308.02	HR 7004
32308.50	HR 7004
32308.51	HR 7004
3230850	HR 7004
3230851	HR 7004
32309.00	HR 7006
32309.01	HR 7006
32309.02	HR 7006
32310.00	HR 7010
32310.01	HR 7029
32310.02	HR 7029
32310.03	HR 7029
32311.00	HR 7011
32311.01	HR 7011
32311.02	HR 7011
32311.03	HR 7011
32311.04	HR 7046
32311.05	HR 7046
32312.00	HR 7043
32312.01	HR 7043
32312.02	HR 7043
32313.00	HR 7032
32314.00	HR 7044
32314.01	HR 7044
32314.02	HR 7044
32315.00	HR 7099
32315.01	HR 7099
32315.02	HR 7099
32315.50	HR 7099
32316.00	HR 7023
32316.01	HR 7023
32316.02	HR 7023
32317.00	HR 7007
32318.00	HR 7380
32318.01	HR 7380
32319.00	HR 7021
32319.01	HR 7021
32319.02	HR 7021
32320.00	HR 7039
32321.00	HR 7119
32322.00	HR 7045
32322.01	HR 7045
32323.00	HR 7038
32323.01	HR 7038
32323.02	HR 7038
32324.00	HR 7049
32324.01	HR 7049
32326.00	HR 7104
32326.01	HR 7104
32327.00	HR 7158
32328.00	HR 7051
32328.01	HR 7051
32329.00	HR 8344

Тип ТДКС	Аналог HR
32330.00	HR 7097
32331.00	HR 7110
32332.00	HR 8462
32334.00	HR 7127
32335.00	HR 7128
32336.00	HR 7159
32337.00	HR 7133
32337.01	HR 7133
32337.02	HR 7133
32338.00	HR 7517
32339.00	HR 7128
32343.00	HR 7234
32343.01	HR 7234
32345.50	HR 7200
3234550	HR 7200
3237.00	HR 2287 T30
3237.01	HR 2287 T30
324 315473	HR 3650
324 315479	HR 3650
324 318636	HR 3651
324 331692	HR 6170
324 338913	HR 6372
32400521	HRT 507
32400861	HRT 227 BP
3240662	HR 3240
3243-15473	HR 3650
3243-15479	HR 3650
3243-18636	HR 3651
3243-31692	HR 6170
3243-31692.50	HR 6386
3243-31695.20	HR 6386
3243-38329	HR 6647
3243-38913	HR 6372
3243-38913.50	HR 6372
324318636	HR 3651
32480	HR 7259
32481	HR 7259
32482	HR 7259
32483	HR 7259
32484	HR 7259
32485	HR 7259
32490	HR 8363
32491	HR 8363
32492	HR 8363
32493	HR 8363
32494	HR 8363
32495	HR 8363
3254.00	HR 2287 T22
325407-001	HR 46131
32590	HR 6011
32591	HR 6011
32592	HR 6011
32593	HR 6011

Тип ТДКС	Аналог HR
32594	HR 6011
32595	HR 6011
32596	HR 6011
32597	HR 6011
32598	HR 6011
32599	HR 6011
32617.00	HR 2080/00
32631	HR 2063/00
3264/6030	HRT 202
32650	HR 7649
32651	HR 7649
32652	HR 7649
32653	HR 7649
32654	HR 7649
32655	HR 7649
32730	HR 7650
32731	HR 7650
32732	HR 7650
32733	HR 7650
32734	HR 7650
32735	HR 7650
32800	HR 2045
32801	HR 2045
32802	HR 2045
32803	HR 2045
32804	HR 2045
32805	HR 2045
32806	HR 2045
32807	HR 2045
32808	HR 2045
32809	HR 2045
3282/8202	HRT 202
32845 070 007	HR 7471
32846 070 007	HR 7471
32859 089 0106	HR 7254
32859 117 010	HR 7254
32859 127 010	HR 7254
32859 127 0103	HR 7254
32859 127 310	HR 42066
32859 128 912	HR 42060
32859 129 010	HR 42018
32859 129 0109	HR 7477
32859 131 010	HR 7469
32859 131 0106	HR 7469
32859 135 00	HR 7469
32859 135 010	HR 7469
32859 135 0106	HR 7469
32859 135 0108	HR 7469
32859 136 010	HR 7477
32859 136 0101	HR 7477
32859 144 010	HR 7787
32859 151 410	HR 7477
32859 151 810	HR 7603

Тип ТДКС	Аналог HR
32859 152 120	HR 7938
32859 152 160	HR 7719
32859 152 170	HR 7716
32859 152 1708	HR 7716
32859 152 510	HR 7616
32859 152 910	HR 7716
32859 153 510	HR 7605
32859 154 050	HR 7677
32859 154 052	HR 7618
32859 154 059	HR 7938
32859 154 108	HR 7853
32859 154 109	HR 7610
32859 154 127	HR 7610
32859 154 140	HR 8506
32859 200 000	HR 7471
32859 200 004	HR 7623
32859 200 013	HR 7680
32859 200 024	HR 7614
32859 200 025	HR 7959
32859 200 039	HR 7987
33 L 319 AYT	HR 42070
33.18	HR 2274 T23S
33.18 D	HR 2274 T23S
33-1140	HR 46034
33000190	HR 7569
33000210	HR 7213
33000230	HR 7363
33000310	HR 7849
3306 130 00600	HR 7802
3306 130 00601	HR 7802
3306 130 00852	HR 7659
3306 130 08020	HR 8332
3306 130 08021	HR 8332
3306 130 08111	HR 8272
3306 130 08141	HR 7662
3306 130 08151	HR 8252
3306 130 08161	HR 8255
3306 130 08171	HR 8257
3306 130 08191	HR 8254
3306 130 08201	HR 8256
3306 130 08211	HR 8290
330738	HR 42048
3311-0100915	HR 8196
331100001105	HR 46133
331100001357	HR 46181
331100001367	HR 46181
3330371	HR 7503
334 B 07803	HR 7461
334 B 078030	HR 7461
334 B 08104	HR 7445
334 B 081040	HR 7445
334 B 08105	HR 7796
334 B 081050	HR 7796

Тип ТДКС	Аналог HR
334 B 08106	HR 7470
334 B 081060	HR 7470
334 B 08107	HR 7446
334 B 081070	HR 7446
334 B 08108	HR 7631
334 B 081080	HR 7631
334 B 08109	HR 7685
334 B 081090	HR 7685
334 B 08201	HR 8213
334 B 082010	HR 8213
334 B 08202	HR 7667
334 B 18505	HR 7685
334 B 185050	HR 7685
334 B 8109	HR 7685
334 B 8201	HR 8213
334 P 00303	HR 46019
334 P 003030	HR 46019
334 P 031	HR 46097
334 P 031-01	HR 46097
334 P 031-1	HR 46097
334 P 0311	HR 46097
334 P 08106	HR 7470
334 P 081060	HR 7470
334 P 08202	HR 7667
334 P 12602	HR 7718
334 P 126020	HR 7718
334 P 13001	HR 7667
334 P 130010	HR 7667
334 P 13002	HR 7667
334 P 13302	HR 7718
334 P 133020	HR 7718
334 P 14104	HR 8139
334 P 141040	HR 8139
334 P 17902	HR 8127
334 P 179020	HR 8127
334 P 18503	HR 7981
334 P 185030	HR 7981
334 P 18504	HR 8262
334 P 185040	HR 8262
334 P 18505	HR 7685
334 P 185050	HR 7685
334 P 18506	HR 7470
334 P 185060	HR 7470
334 P 18507	HR 7446
334 P 185070	HR 7446
334 P 18508	HR 7632
334 P 185080	HR 7632
334 P 19305	HR 8324
334 P 193050	HR 8324
334 P 19501	HR 8213
334 P 19601	HR 8128
334 P 196010	HR 8128
334 P 19603	HR 7981

Тип ТДКС	Аналог HR
334 P 196030	HR 7981
334 P 20001	HR 8263
334 P 21603	HR 8359
334 P 216030	HR 8359
334 P 22001	HR 7966
334 P 220010	HR 7966
334 P 22002	HR 7967
334 P 220020	HR 7967
334 P 229 B 1	HR 8266
334 P 229 C 1	HR 8266
334 P 22901	HR 8266
334 P 23104	HR 8282
334 P 231040	HR 8282
334 P 232-2	HR 8185
334 P 232020	HR 8185
334 P 243 A 10	HR 8204
334 P 243 A 20	HR 8232
334 P 243 A 40	HR 8326
334 P 243010	HR 8204
334 P 243020	HR 8232
334 P 243040	HR 8326
334 P 243410	HR 8204
334 Z 001 A 1	HR 46116
334 Z 00101	HR 46116
334 Z 016-01	HR 46164
3345.00	HR 3762
3345.01	HR 3762
33490	HR 6186
33491	HR 6186
33492	HR 6186
33493	HR 6186
33494	HR 6186
33495	HR 6186
33786	HR 6455
33832	HR 1843/87
33880	HR 2045
33881	HR 2045
33882	HR 2045
33883	HR 2045
33884	HR 2045
33885	HR 2045
33886	HR 2045
33887	HR 2045
33888	HR 2045
34.18	HR 3534
34-398	HR 46046
340 007 84	HR 3655
340 008 32	HR 6178
340 008 63	HR 6178
340 008 87	HR 6088
340 009 11	HR 7229
340 009 28	HR 6371
340 009 11	HR 7229

Тип ТДКС	Аналог HR
34000 2240	HR 46134
34000784	HR 3655
34000791	HR 5542
34000832	HR 6178
34000863	HR 6178
34000887	HR 6088
34000911	HR 7229
34000928	HR 6371
3400832	HR 6178
3402/3101	HRT 507
3404/5431.28	HR 1100
34060	HR 1490
34061	HR 1490
34062	HR 1490
34063	HR 1490
34064	HR 1490
34065	HR 1490
34066	HR 1490
34067	HR 1490
34068	HR 1490
34069	HR 1490
341007	HR 8004
341007-02	HR 7706
341017	HR 7954
341077	HR 7503
341079	HR 8004
3414/0006	HR 5806
341403	HR 1843/87
3415/5500	HR 5807
341702	HR 9840
341703	HR 9827
341704	HR 9839
341801	HR 19127
341803	HR 19008
34300	HR 6185
34300.00	HR 6056
34301	HR 6185
34302	HR 6185
34303	HR 6185
34304	HR 6185
34304.00	HR 6258
34304.01	HR 6258
34304.02	HR 6264
34305	HR 6185
34390	HR 6012
34391	HR 6012
34392	HR 6012
34393	HR 6012
34394	HR 6012
34395	HR 6012
34396	HR 6012
34397	HR 6012
34398	HR 6012

Тип ТДКС	Аналог HR
34399	HR 6012
34460	HR 6184
34461	HR 6184
34462	HR 6184
34463	HR 6184
34464	HR 6184
34465	HR 6184
34495	HR 6531
345	HR 2269 T11S
345.0001	HR 025
345020	HR 3504
3454/0004	HR 7444
34573	HR 9563
34610	HR 6011
34611	HR 6011
34612	HR 6011
34613	HR 6011
34614	HR 6011
34615	HR 6011
34616	HR 6011
34617	HR 6011
34618	HR 6011
34619	HR 6011
347	HR 2274 T20S
34710100235	HR 46011
3484300	HR 7226
349	HR 2274 T29S
35 L 502 AZT	HR 7780
35 L 510 AZT	HR 46126
35L515AZT	HR 7664
35 090 0385	HR 9455
35 090 0388	HR 9455
35 296 2030	HR 2269 T11S
352963017	HR 6365
35 296 5040	HR 2274 T29S
35 296 5080	HR 2080/10
35 296 5095	HR 2274 T22S
35 296 6007	HR 7007
35 296 6008	HR 7561
35 296 6009	HR 7067
35 296 6012	HR 7066
35 296 6015	HR 3604
35 296 6017	HR 6365
35 296 6018	HR 6453
35 296 6020	HR 7586
35 296 6030	HR 2269 T11S
35 296 6090	HR 2274 T22S
35 296 6908	HR 7561
35.18	HR 3535
350	HR 2274 T26S
350-08500	HR 42111
350-08900	HR 42005
350-09800	HR 42079

Тип ТДКС	Аналог HR
350-09900	HR 42005
3500.00	HR 3500
3500.01	HR 3500
350215.80	HR 7317
35021580	HR 7317
3505.00	HR 5505
3505.01	HR 5505
350900385	HR 9455
350900388	HR 9455
351	HR 2280 TS
3510.00	HR 3510
3510.01	HR 3510
35100	HR 1492
35101	HR 1492
35102	HR 1492
35103	HR 1492
35104	HR 1492
35105	HR 1492
3512.00	HR 5512
35120	HR 6076
35121	HR 6076
35122	HR 6076
3514.00	HR 3514
3514.01	HR 3514
3515.00	HR 5515
3515.01	HR 5515
3517.00	HR 3517
3522.00	HR 3656
3522.01	HR 3656
3523.00	HR 5523
3523.02	HR 5523
3524.00	HR 5524
3524.01	HR 5524
3525.00	HR 5525
3525.01	HR 5525
3526.00	HR 5526
3526.01	HR 5526
3527.00	HR 5527
3528.00	HR 3528
3528.01	HR 3528
3528.02	HR 3528
3528.03	HR 3528
3528.04	HR 3528
352965040	HR 2274 T29S
352965080	HR 2080/10
352966007	HR 7007
352966008	HR 7561
352966009	HR 7067
352966012	HR 7066
352966015	HR 3604
352966017	HR 6365
352966018	HR 6453
352966020	HR 7586

Тип ТДКС	Аналог HR
352966030	HR 2269 T11S
352966090	HR 2274 T22S
352966908	HR 7561
353-0025-1404	HR 7842
35300.00	HR 6067
35300.01	HR 6067
353022400	HR 46134
35303.00	HR 6260
35303.01	HR 6260
35390	HR 46126
354-13291	HRT 505
354-13669	HRT 507
354-13699	HRT 507
354-47832	HRT 202
354-73291	HRT 508 P
354-77384	HRT 240 BS
354-79385	HRT 240 BS
354-79528	HRT 227 BP
354-79771	HRT 225 BP
354-80208	HRT 227 BP
3541.00	HR 1197
3541.01	HR 1197
3542.00	HR 5542
3542.01	HR 5542
3542.02	HR 5542
3542.90	HR 5542
3542.91	HR 5542
35420	HR 3215
35421	HR 3215
35422	HR 3215
35423	HR 3215
35424	HR 3215
35425	HR 3215
35426	HR 3215
35427	HR 3215
35428	HR 3215
35429	HR 3215
3544.00	HR 5544
3545.00	HR 3762
3545.01	HR 3762
3546.00	HR 5546
3546.01	HR 5546
3547.00	HR 5547
3547.01	HR 5547
35480	HR 6011
35481	HR 6011
35482	HR 6011
35483	HR 6011
35484	HR 6011
35485	HR 6011
35486	HR 6011
35487	HR 6011
35488	HR 6011

Тип ТДКС	Аналог HR
35489	HR 6011
3551.00	HR 5551
355201800	HR 7468
355201900	HR 7494
355202299	HR 7890
355202399	HR 7888
355202599	HR 7890
355202699	HR 7888
355202899	HR 7892
355203599	HR 7888
355204399	HR 8099
355204499	HR 7887
3553.00	HR 5553
3554.00	HR 5554
3554.01	HR 5554
3556.00	HR 3556
3558.00	HR 5558
3558.01	HR 5558
3560.00	HR 5560
3560.01	HR 5560
35600	HR 6097
35601	HR 6097
35602	HR 6097
35603	HR 6097
35604	HR 6097
35605	HR 6097
3561.00	HR 3561
3561.01	HR 3561
3561.02	HR 3561
3562.00	HR 3562
3562.01	HR 3562
3564.00	HR 5564
3564.01	HR 5564
3565.00	HR 5565
3565.01	HR 5565
35650	HR 1610
35651	HR 1610
35652	HR 1610
35653	HR 1610
35654	HR 1610
35655	HR 1610
35656	HR 1610
35657	HR 1610
35658	HR 1610
35659	HR 1610
3566.00	HR 5566
3566.01	HR 5566
3567.00	HR 3567
3567.01	HR 3567
3568.00	HR 5568
3568.01	HR 5568
3569.00	HR 5569
3569.01	HR 5569

Тип ТДКС	Аналог HR
3570.00	HR 5570
3570.01	HR 5570
3571.00	HR 5571
3571.01	HR 5571
3571.02	HR 5571
3571.03	HR 5571
3571.04	HR 5571
3572.00	HR 5572
3572.01	HR 5572
3574.00	HR 5574
3575.00	HR 3645
3575.01	HR 3645
3575.02	HR 3645
3576.00	HR 5576
3576.01	HR 5576
35780	HR 6059
35781	HR 6059
35782	HR 6059
35783	HR 6059
35784	HR 6059
35785	HR 6059
35790	HR 3215
35791	HR 3215
35792	HR 3215
35793	HR 3215
35794	HR 3215
35795	HR 3215
35796	HR 3215
35797	HR 3215
35798	HR 3215
35799	HR 3215
358.200	HR 5571
358.402	HR 6043
3581.00	HR 3581
3581.01	HR 3581
3581.03	HR 3581
3581.04	HR 3581
3581.05	HR 3581
3582.00	HR 5571
3583.00	HR 5583
3584.02	HR 6043
35840	HR 6297
35841	HR 6297
35842	HR 6297
35843	HR 6297
35844	HR 6297
35845	HR 6297
35860	HR 6059
35861	HR 6059
35862	HR 6059
35863	HR 6059
35864	HR 6059
35865	HR 6059

Тип ТДКС	Аналог HR
35866	HR 6059
35867	HR 6059
35868	HR 6059
35869	HR 6059
3589	HR 6303
3589.00	HR 3589
3589.01	HR 3589
3589.02	HR 3589
3589.90	HR 3589
35900	HR 6051
35901	HR 6051
35902	HR 6051
35903	HR 6051
35904	HR 6051
35905	HR 6051
35920	HR 6012
35921	HR 6012
35922	HR 6012
35923	HR 6012
35924	HR 6012
35925	HR 6012
35926	HR 6012
35927	HR 6012
35928	HR 6012
35929	HR 6012
3593.00	HR 3655
3593.01	HR 3655
3593.02	HR 3655
35930	HR 6030
35931	HR 6030
35932	HR 6030
35933	HR 6030
35934	HR 6030
35935	HR 6030
35936	HR 6030
35937	HR 6030
35938	HR 6030
35939	HR 6030
3594.00	HR 6020
3594.01	HR 6020
3594.02	HR 6020
3594.03	HR 6020
35960	HR 3215
35961	HR 3215
35962	HR 3215
35963	HR 3215
35964	HR 3215
35965	HR 3215
35970	HR 1610
35971	HR 1610
35972	HR 1610
35973	HR 1610
35974	HR 1610

Тип ТДКС	Аналог HR
35975	HR 1610
35976	HR 1610
35977	HR 1610
35978	HR 1610
35979	HR 1610
35980	HR 2176
35981	HR 2176
35982	HR 2176
35983	HR 2176
35984	HR 2176
35985	HR 2176
35986	HR 2176
35987	HR 2176
35988	HR 2176
35989	HR 2176
35990	HR 6051
35991	HR 6051
35992	HR 6051
35993	HR 6051
35994	HR 6051
35995	HR 6051
36 L 304 AYT	HR 46075
36-470	HRT216 P
36-482	HRT 227 BP
36-483	HRT 231 BP
3600.00	HR 6043
3600.01	HR 6043
3601.00	HR 5600
3601.01	HR 5600
3605.00	HR 6024
3605.01	HR 6024
36060	HR 6094
36061	HR 6094
36062	HR 6094
36063	HR 6094
36064	HR 6094
36065	HR 6094
36066	HR 6094
36067	HR 6094
36068	HR 6094
36069	HR 6094
36070	HR 6040
36071	HR 6040
36072	HR 6040
36073	HR 6040
36074	HR 6040
36075	HR 6040
36076	HR 6040
36077	HR 6040
36078	HR 6040
36079	HR 6040
3609.00	HR 5609
361 425 2	HR 2270 V2

Тип ТДКС	Аналог HR
361 425 9	HR 2270 V2
3610.00	HR 5610
3610.01	HR 5610
3611.00	HR 5611
3611.01	HR 5611
36120	HR 6098
36121	HR 6098
36122	HR 6098
36123	HR 6098
36124	HR 6098
36125	HR 6098
36126	HR 6098
36127	HR 6098
36128	HR 6098
36129	HR 6098
3613.00	HR 5613
36130	HR 6030
36131	HR 6030
36132	HR 6030
36133	HR 6030
36134	HR 6030
36135	HR 6030
3614.00	HR 5614
3614.01	HR 5614
3614.02	HR 5614
3614.03	HR 5614
3614.50	HR 5652
36160	HR 6030
36161	HR 6030
36162	HR 6030
36163	HR 6030
36164	HR 6030
36165	HR 6030
3617.00	HR 5642
361846-0004	HR 6261
361846-4	HR 6261
361846-6	HR 6261
3619.00	HR 5619
361916-0001	HR 6262
361916-1	HR 6262
361969-0001	HR 6263
361969-1	HR 6263
361969-2	HR 6263
362003-0006	HR 6541
362003-0007	HR 6542
362003-6	HR 6541
362003-7	HR 6542
3621.00	HR 5621
3621.01	HR 5621
36210	HR 6094
36211	HR 6094
36212	HR 6094
36213	HR 6094

Тип ТДКС	Аналог HR
362135-0002	HR 6481
362135-1	HR 6480
362135-2	HR 6481
36214	HR 6094
362140-0001	HR 6493
362140-0002	HR 6494
362140-1	HR 6493
362140-2	HR 6494
36215	HR 6094
36216	HR 6094
36217	HR 6094
36218	HR 6094
36219	HR 6094
3622.00	HR 5638
3622.01	HR 5638
3622.02	HR 5638
36220	HR 2277 T8S
36221	HR 2277 T8S
36222	HR 2277 T8S
36223	HR 2277 T8S
36224	HR 2277 T8S
36225	HR 2277 T8S
362513003035	HR 8280
362521000046	HR 7503
362521000070	HR 6641
3627.00	HR 6004
3627.01	HR 6004
3627.02	HR 6004
3627.03	HR 6004
3627.04	HR 6004
3627.05	HR 6004
3627.06	HR 6004
363	HR 2274 T21S
36320	HR 6133
36321	HR 6133
36322	HR 6133
36323	HR 6133
36324	HR 6133
36325	HR 6133
36326	HR 6133
36327	HR 6133
36328	HR 6133
36329	HR 6133
36330	HR 6133
36331	HR 6133
36332	HR 6133
36333	HR 6133
36334	HR 6133
36335	HR 6133
3636.00	HR 5636
36360	HR 6096
36361	HR 6096
36362	HR 6096

Тип ТДКС	Аналог HR
36363	HR 6096
36364	HR 6096
36365	HR 6096
36366	HR 6096
36367	HR 6096
36368	HR 6096
36369	HR 6096
3637.00	HR 5637
3637.01	HR 5637
3637.02	HR 5637
3637.70	HR 5637
36370	HR 6142
36371	HR 6142
36372	HR 6142
36373	HR 6142
36374	HR 6142
36375	HR 6142
36376	HR 6142
36377	HR 6142
36378	HR 6142
36379	HR 6142
3638	HR 5638
3638.00	HR 5638
3638.01	HR 5638
36380	HR 6096
36381	HR 6096
36382	HR 6096
36383	HR 6096
36384	HR 6096
36385	HR 6096
36386	HR 6096
36387	HR 6096
36388	HR 6096
36389	HR 6096
364	HR 2274 T21S
364085-0003	HR 6474
364085-3	HR 6474
364087-0001	HR 7282
364087-1	HR 7282
364088-0001	HR 7347
364088-1	HR 7347
3642.00	HR 5642
3642.01	HR 5642
3642.02	HR 5642
3642.03	HR 5642
36440	HR 6070
36441	HR 6070
36442	HR 6070
36443	HR 6070
36444	HR 6070
36445	HR 6070
36446	HR 6070
36447	HR 6070

Тип ТДКС	Аналог HR
36448	HR 6070
36449	HR 6070
3647.00	HR 2018
3647.01	HR 2018
3648.00	HR 2019
3648.01	HR 2019
3649.00	HR 5649
3649.01	HR 5649
3650.00	HR 5651
3650.02	HR 5651
3651.00	HR 5649
3651.01	HR 5649
36510	HR 6096
36511	HR 6096
36512	HR 6096
36513	HR 6096
36514	HR 6096
36515	HR 6096
36516	HR 6096
36517	HR 6096
36518	HR 6096
36519	HR 6096
3653.00	HR 2110
3654.00	HR 5612
3654.01	HR 5612
3655.00	HR 5650
3655.01	HR 5650
3655.02	HR 5650
36560	HR 6211
36561	HR 6211
36562	HR 6211
36563	HR 6211
36564	HR 6211
36565	HR 6211
3658 07 02	HRT 507
3658 07 11	HRT 507
3658 07 12	HRT 507
3658 07 20	HRT 507
3658 07 21	HRT 507
3658 07 22	HRT 209
3658 07 25	HRT 209
3658 07 49	HRT 230 BP
3658 07 51	HRT 227 BP
3658 07 65	HRT 227 BP
3658 07 67	HRT 249
36600	HR 6097
36601	HR 6097
36602	HR 6097
36603	HR 6097
36604	HR 6097
36605	HR 6097
3661.00	HR 5661
3668 07 21	HRT 507

Тип ТДКС	Аналог HR
36690	HR 7505
36691	HR 7505
36692	HR 7505
36693	HR 7505
36694	HR 7505
36695	HR 7505
36696	HR 7505
36697	HR 7505
36698	HR 7505
36699	HR 7505
36700	HR 6196
36701	HR 6196
36702	HR 6196
36703	HR 6196
36704	HR 6196
36705	HR 6196
36706	HR 6196
36707	HR 6196
36708	HR 6196
36709	HR 6196
3671	HR 7494
36710	HR 6285
36711	HR 6285
36712	HR 6285
36713	HR 6285
36714	HR 6285
36715	HR 6285
36730	HR 6489
36731	HR 6489
36732	HR 6489
36733	HR 6489
36734	HR 6489
36735	HR 6489
36740	HR 6139
36741	HR 6139
36742	HR 6139
36743	HR 6139
36744	HR 6139
36745	HR 6139
3676 90 91	HRT 505
36760	HR 6205
36761	HR 6205
36762	HR 6205
36763	HR 6205
36764	HR 6205
36765	HR 6205
36766	HR 6205
36767	HR 6205
36768	HR 6205
36769	HR 6205
36800	HR 7526
36801	HR 7526
36802	HR 7526

Тип ТДКС	Аналог HR
36803	HR 7526
36804	HR 7526
36805	HR 7526
36806	HR 7526
36807	HR 7526
36808	HR 7526
36809	HR 7526
36830	HR 6141
36831	HR 6141
36832	HR 6141
36833	HR 6141
36834	HR 6141
36835	HR 6141
36836	HR 6141
36837	HR 6141
36838	HR 6141
36839	HR 6141
36840	HR 6378
36841	HR 6378
36842	HR 6378
36843	HR 6378
36844	HR 6378
36845	HR 6378
36846	HR 6378
36847	HR 6378
36848	HR 6378
36849	HR 6378
36860	HR 6367
36861	HR 6367
36862	HR 6367
36863	HR 6367
36864	HR 6367
36865	HR 6367
36866	HR 6367
36867	HR 6367
36870	HR 6467
36871	HR 6467
36872	HR 6467
36873	HR 6467
36874	HR 6467
36875	HR 6467
36892	HR 7505
36910	HR 7564
36911	HR 7564
36912	HR 7564
36913	HR 7564
36914	HR 7564
36915	HR 7564
36916	HR 7564
36917	HR 7564
36918	HR 7564
36919	HR 7564
36920	HR 7503

Тип ТДКС	Аналог HR
36921	HR 7503
36922	HR 7503
36923	HR 7503
36924	HR 7503
36925	HR 7503
36926	HR 7503
36927	HR 7503
36928	HR 7503
36929	HR 7503
36930	HR 7525
36931	HR 7525
36932	HR 7525
36933	HR 7525
36934	HR 7525
36935	HR 7525
36936	HR 7525
36937	HR 7525
36938	HR 7525
36939	HR 7525
36940	HR 7564
36941	HR 7564
36942	HR 7564
36943	HR 7564
36944	HR 7564
36945	HR 7564
36946	HR 7564
36947	HR 7564
36948	HR 7564
36949	HR 7564
36960	HR 6140
36961	HR 614°
36962	HR 6140
36963	HR 6140
36964	HR 6140
36965	HR 6140
36966	HR 6140
36967	HR 6140
36968	HR 6140
36969	HR 6140
36990	HR 6236
36991	HR 6236
36992	HR 6236
36993	HR 6236
36994	HR 6236
36995	HR 6236
36996	HR 6236
36997	HR 6236
36998	HR 6236
36999	HR 6236
37 M 2012 E 16 A	HR 8138
37.18	HR 2274 T19RS
37.350	HR 13013
37.372	HR 13032

Тип ТДКС	Аналог HR
37.373	HR 1567
37.381	HR 19247
37.811	HR 9214
37.820	HR 9445
37.821	HR 9101
37.823	HR 9438
37.824	HR 9101
37.825	HR 9103
37.827	HR 9445
37.829	HR 9446
37.831	HR 9449
37.832	HR 9448
37.840	HR 7501
37.841	HR 6229
37.842	HR 7517
37.843	HR 7501
37.844	HR 7501
37.845	HR 7517
37.846	HR 7517
37.848	HR 7534
37.850	HR 7536
37.851	HR 7534
37.852	HR 7536
37.853	HR 7542
37.854	HR 7534
37.855	HR 7544
37.856	HR 6264
37.859	HR 7551
37.863	HR 7555
37-001541-38 K	HR 7462
37-001541-38 L	HR 7462
37004.00	HR 6020
37004.01	HR 6020
37004.02	HR 6020
37005.00	HR 6024
37005.01	HR 6024
37005.02	HR 6024
37005.90	HR 6024
37005.91	HR 6024
37005.92	HR 6024
37005.93	HR 6024
3700590	HR 6024
3700591	HR 6024
3700592	HR 6024
3700593	HR 6024
37007.00	HR 6147
37007.01	HR 6147
37007.02	HR 6147
37007.03	HR 6147
37009.00	HR 6171
3701 691 4	HR 51/01
3701 691 7	HR 51/01
37010	HR 7519

Тип ТДКС	Аналог HR
37010.00	HR 6021
37010.01	HR 6021
37010.10	HR 6021
37010.50	HR 6021
37010.51	HR 6021
37010.90	HR 6021
37010.91	HR 6021
37010.92	HR 6021
37010.93	HR 6021
3701050	HR 6021
3701090	HR 6021
3701091	HR 6021
3701092	HR 6021
3701093	HR 6021
37011	HR 7519
37012	HR 7519
37013	HR 7519
37013.00	HR 6028
37013.01	HR 6028
37014	HR 7519
37015	HR 7519
37015.00	HR 6036
37015.90	HR 6036
37015.91	HR 6036
3701590	HR 6036
3701591	HR 6036
37016	HR 7519
37017	HR 7519
37017.00	HR 6037
37017.01	HR 6037
37018	HR 7519
37019	HR 7519
37019.00	HR 6014
37019.01	HR 6107
37019.02	HR 6107
37019.03	HR 6107
37019.04	HR 6107
37020.00	HR 6034
37020.01	HR 6034
37020.04	HR 6034
37020.05	HR 6034
37022.00	HR 6020
37022.01	HR 6020
37023.00	HR 6111
37023.01	HR 6111
37024.00	HR 6552
37025.00	HR 6112
37025.01	HR 6112
37026.00	HR 6095
37028.00	HR 6156
37028.01	HR 6156
37029.00	HR 6036
37029.01	HR 6036

Тип ТДКС	Аналог HR
37030.00	HR 6039
37033.00	HR 6031
37033.01	HR 6031
37033.02	HR 6031
37034.00	HR 6021
37035.00	HR 6036
37037.00	HR 6049
37037.01	HR 6049
3704.00	HR 6020
3704.01	HR 6020
3704002	HR 7460
37041.00	HR 6043
3705.01	HR 6024
37050	HR 6214
37051	HR 6214
37051.00	HR 6038
37051.01	HR 6038
37052	HR 6214
37053	HR 6214
37054	HR 6214
37055	HR 6214
37056	HR 6214
37057	HR 6214
37058	HR 6214
37090	HR 6133
37091	HR 6133
37092	HR 6133
37093	HR 6133
37094	HR 6133
37095	HR 6133
37096	HR 6133
37097	HR 6133
37098	HR 6133
37099	HR 6133
371 691 7	HR 51/01
3710.00	HR 6021
37100	HR 6378
37101	HR 6378
37102	HR 6378
37102.00	HR 6043
37102.01	HR 6043
371028.01	HR 6156
37103	HR6378
37104	HR 6378
37105	6378
3713001	HR 7362
37130011	HR 7362
37140	HR 6357
3714002	HR 7460
3714004	HR 6355
3714009	HR 7674
3714013	HR 7226
3714016	HR 7674

Тип ТДКС	Аналог HR
37141	HR 6357
37142	HR 6357
37143	HR 6357
37144	HR 6357
37145	HR 6357
3722 06 03	HRT 507
3722002	HR 6283
37260	HR 7505
37261	HR 7505
37262	HR 7505
37263	HR 7505
37264	HR 7505
37265	HR 7505
37266	HR 7505
37267	HR 7505
37268	HR 7505
37269	HR 7505
3729.01	HR 6036
37304.00	HR 6020
37304.01	HR 6020
37305.00	HR 6024
37305.01	HR 6024
37310.00	HR 6021
37310.01	HR 6021
37319.01	HR 6107
37319.02	HR 6107
37319.03	HR6107
37319.04	HR 6107
37320	HR 6397
37320.00	HR 6034
37321	HR 6397
37322	HR 6397
37323	HR 6397
37323.00	HR 6111
37324	HR 6397
37325	HR 6397
37325.00	HR 6112
37330.00	HR 6103
37330.01	HR 6103
37333.00	HR 6031
37333.01	HR 6031
37333.02	HR 6031
37334.00	HR 6004
37336.00	HR 6103
37336.01	HR 6103
37336.02	HR 6103
37337.00	HR 6049
37337.01	HR 6049
37337.02	HR 6049
37338.00	HR 6110
37338.01	HR 6110
37339.00	HR 6036
37339.01	HR 6036

Тип ТДКС	Аналог HR
37340	HR 7503
37341	HR 7503
37341.00	HR 6043
37341.01	HR 6043
37342	HR 7503
37342.00	HR 6016
37342.01	HR 6016
37342.02	HR 6016
37343	HR 7503
37343.00	HR 6027
37343.01	HR 6027
37344	HR 7503
37344.00	HR 6035
37344.01	HR 6035
37345	HR 7503
37345.02	HR 6135
37345.03	HR 6135
37345.04	HR 6135
37347.00	HR 6108
37347.01	HR 6108
37348.00	HR 6109
37348.01	HR 6109
37349.00	HR 6106
37349.01	HR 6106
37349.50	HR 6106
3734950	HR 6106
37350.00	HR 6087
37350.01	HR 6087
37350.02	HR 6087
37351.00	HR 6038
37351.01	HR 6038
37351.02	HR 6038
37351.03	HR 6038
3735100	HR 7472
37352.00	HR 6093
37352.01	HR 6093
37354.00	HR 6104
37354.01	HR 6104
37354.02	HR 6104
37357.00	HR 6116
37357.01	HR 6116
37357.02	HR 6116
37358.00	HR 6056
37359.00	HR 6115
37359.01	HR 6115
37359.02	HR 6115
37360	HR 6362
37360.00	HR 6091
37360.01	HR 6091
37360.02	HR 6091
37361	HR 6362
37361.00	HR 6279
37361.01	HR 6279

Тип ТДКС	Аналог HR
37362	HR 6362
37362.00	HR 6101
37362.01	HR 6101
37363	HR 6362
37363.00	HR 6092
37363.01	HR 6092
37364	HR 6362
37364.00	HR 6105
37364.01	HR 6105
37365	HR 6362
37365.00	HR 6102
37365.01	HR 6102
37365.02	HR 6102
37367.00	HR 6652
37369.00	HR 6125
37370.00	HR 6183
37372.00	HR 6124
37372.01	HR 6124
37373.00	HR 6035
37373.01	HR 6035
37376.50	HR 6020
373760	HR 6020
3737650	HR 6020
373770	HR 6020
373780	HR 6036
37379.00	HR 6036
37379.50	HR 6036
3737950	HR 6020
37380	HR 2287 T29
37380.00	HR 6024
37380.50	HR 6024
3738050	HR 6024
37381	HR 2287 T29
37382	HR 2287 T29
37382.00	HR 6229
37382.01	HR 6229
37382.02	HR 6229
37383	HR 2287 T29
37383.00	HR 6188
37384	HR 2287 T29
37384.00	HR 6195
37385	HR 2287 T29
37386.00	HR 6183
37387.00	HR 6370
37388.00	HR 6651
37400	HR 6467
37401	HR 6467
37402	HR 6467
37403	HR 6467
37404	HR 6467
37405	HR 6467
37410	HR 6298
37411	HR 6298

Тип ТДКС	Аналог HR
37412	HR 6298
37413	HR 6298
37414	HR 6298
37415	HR 6298
37420	HR 7524
37421	HR 7524
37422	HR 7524
37423	HR 7524
37424	HR 7524
37425	HR 7524
37426	HR 7524
37427	HR 7524
37428	HR 7524
37429	HR 7524
37440	HR 6537
37441	HR 6537
37442	HR 6537
37443	HR 6537
37444	HR 6537
374939026734	HR 7141
37514 350	HR 2171
37530	HR 6140
37531	HR 6140
3753100	HR 7472
3753100-3243	HR 7472
37532	HR 6140
37533	HR 6140
37534	HR 6140
37535	HR 6140
37540	HR 6571
37541	HR 6571
37542	HR 6571
37543	HR 6571
37544	HR 6571
37545	HR 6571
37550	HR 6213
37551	HR 6213
37552	HR 6213
37553	HR 6213
37554	HR 6213
37555	HR 6213
37560	HR 6217
37561	HR 6217
37562	HR 6217
37563	HR 6217
37564	HR 6217
37565	HR 6217
37570	HR 6455
37571	HR 6455
37572	HR 6455
37573	HR 6455
37574	HR 6455
37575	HR 6455

Тип ТДКС	Аналог HR
37580	HR 6611
37581	HR 6611
37582	HR 6611
37583	HR 6611
37584	HR 6611
37585	HR 6611
37590	HR 7533
37591	HR 7533
37592	HR 7533
37593	HR 7533
37594	HR 7533
37595	HR 7533
37596	HR 7533
37597	HR 7533
37598	HR 7533
37599	HR 7533
3760-3	HR 7259
37600	HR 7259
37601	HR 7259
37602	HR 7259
37603	HR 7259
37604	HR 7259
37605	HR 7259
3761	HR 7456
37610	HR 6478
37611	HR 6478
37612	HR 6478
37613	HR 6478
37614	HR 6478
37615	HR 6478
37620	HR 7527
37621	HR 7527
37622	HR 7527
37623	HR 7527
37624	HR 7527
37625	HR 7527
37626	HR 7527
37627	HR 7527
37628	HR 7527
37629	HR 7527
37650	HR 6214
37651	HR 6214
37652	HR 6214
37653	HR 6214
37654	HR 6214
37655	HR 6214
37660	HR 7527
37661	HR 7527
37662	HR 7527
37663	HR 7527
37664	HR 7527
37665	HR 7527
37670	HR 6619

Тип ТДКС	Аналог HR
37671	HR 6619
37672	HR 6619
37673	HR 6619
37674	HR 6619
37675	HR 6619
37710	HR 7586
37711	HR 7586
37711 350	HR 1100
37712	HR 7586
37713	HR 7586
37714	HR 7586
37715	HR 7586
37715 350	HR 1100
37740	HR 7549
37741	HR 7549
37742	HR 7549
37743	HR 7549
37744	HR 7549
37745	HR 7549
37750	HR 7258
37751	HR 7258
37752	HR 7258
37753	HR 7258
37754	HR 7258
37755	HR 7258
37770	HR 7600
37771	HR 7600
37772	HR 7600
37773	HR 7600
37774	HR 7600
37775	HR 7600
378 773	HR 7377
378 775	HR 6201
37820	HR 6206
37821	HR 6206
37822	HR 6206
37823	HR 6206
37824	HR 6206
37825	HR 6206
37826	HR 6206
37827	HR 6206
37828	HR 6206
37829	HR 6206
37830	HR 7503
37831	HR 7503
37832	HR 7503
37833	HR 7503
37834	HR 7503
37835	HR 7503
3785.00	HR 6024
378773	HR 7377
378775	HR 6201
37910	HR 6481

Тип ТДКС	Аналог HR
37911	HR 6481
37912	HR 6481
37913	HR 6481
37914	HR 6481
37915	HR 6481
37920	HR 6480
37921	HR 6480
37922	HR 6480
37923	HR 6480
37924	HR 6480
37925	HR 6480
37940	HR 6603
37941	HR 6603
37942	HR 6603
37943	HR 6603
37944	HR 6603
37945	HR 6603
37950	HR 6483
37951	HR 6483
37952	HR 6483
37953	HR 6483
37954	HR 6483
37955	HR 6483
37960	HR 7706
37961	HR 7706
37962	HR 7706
37963	HR 7706
37964	HR 7706
37965	HR 7706
37970	HR 6216
37971	HR 6216
37972	HR 6216
37973	HR 6216
37974	HR 6216
37975	HR 6216
37990	HR 6485
37991	HR 6485
37992	HR 6485
37993	HR 6485
37994	HR 6485
37995	HR 6485
38 L 304 AYT	HR 46075
38 329 00	HR 6647
3891300	HR 6372
38030	HR 7785
38031	HR 7785
38032	HR 7785
38033	HR 7785
38034	HR 7785
38035	HR 7785
38040	HR 7488
38041	HR 7488
38042	HR 7488

Тип ТДКС	Аналог HR
38043	HR 7488
38044	HR 7488
38045	HR 7488
381 340 7	HR 2270 V1
381 340 9	HR 2270 V1
38121 181 12	HR 9612
38130	HR 6622
38131	HR 6622
38132	HR 6622
38133	HR 6622
38134	HR 6622
38135	HR 6622
38140	HR 6581
38141	HR 6581
38142	HR 6581
38143	HR 6581
38144	HR 6581
38145	HR 6581
38150	HR 6547
38151	HR 6547
38152	HR 6547
38153	HR 6547
38154	HR 6547
38155	HR 6547
38156	HR 6547
38157	HR 6547
38158	HR 6547
38159	HR 6547
38160	HR 6484
38161	HR 6484
38162	HR 6484
38163	HR 6484
38164	HR 6484
38165	HR 6484
38190	HR 7505
3822 268 30430	HR 46118
38280	HR 6213
38281	HR 6213
38282	HR 6213
38283	HR 6213
38284	HR 6213
38285	HR 6213
3832-0	HR 8233
3832-1	HR 8233
3832-2	HR 8233
38321	HR 6546
38322	HR 6546
3832900	HR 6647
38330	HR 6218
38331	HR 6218
38332	HR 6218
38333	HR 6218
38334	HR 6218

Тип ТДКС	Аналог HR
38335	HR 6218
38350	HR 6626
38351	HR 6626
38352	HR 6626
38353	HR 6626
38354	HR 6626
38355	HR 6626
38370	HR 6535
38371	HR 6535
38372	HR 6535
38373	HR 6535
38374	HR 6535
38375	HR 6535
3842-4	HR 7611
38420	HR 7611
38421	HR 7611
38422	HR 7611
38423	HR 7611
38424	HR 7611
3845	HR 6640
38450	HR 6640
38451	HR 6640
38452	HR 6640
38453	HR 6640
38454	HR 6640
38455	HR 6640
38460	HR 7522
38461	HR 7522
38462	HR 7522
38463	HR 7522
38464	HR 7522
38465	HR 7522
3851.02	HR 3581
38530	HR 7781
38531	HR 7781
38532	HR 7781
38533	HR 7781
38534	HR 7781
38535	HR 7781
3858 07 11	HRT507
38600	HR 7503
38601	HR 7503
38602	HR 7503
38603	HR 7503
38604	HR 7503
38605	HR 7503
38680	HR 6624
38681	HR 6624
38682	HR 6624
38683	HR 6624
38684	HR 6624
38685	HR 6624
387	HR 2274 T27S

Тип ТДКС	Аналог HR
38790	HR 6538
38791	HR 6538
38792	HR 6538
38793	HR 6538
38794	HR 6538
38795	HR 6538
38810	HR 6627
38811	HR 6627
38812	HR 6627
38813	HR 6627
38814	HR 6627
38815	HR 6627
38816	HR 6627
38820	HR 6478
38821	HR 6478
38822	HR 6478
38823	HR 6478
38824	HR 6478
38825	HR 6478
38870	HR 6636
38871	HR 6636
38872	HR 6636
38873	HR 6636
38874	HR 6636
38875	HR 6636
38880	HR 7698
38881	HR 7698
38882	HR 7698
38883	HR 7698
38884	HR 7698
38885	HR 7698
3891300	HR 6372
3891350	HR 6372
38920	HR 7527
38921	HR 7527
38922	HR 7527
38923	HR 7527
38924	HR 7527
38925	HR 7527
38950	HR 7650
38951	HR 7650
38952	HR 7650
38953	HR 7650
3896 093 000	HR 3645
38960	HR 7662
38961	HR 7662
38962	HR 7662
38963	HR 7662
38964	HR 7662
38965	HR 7662
39 F 7428	HR 46058
39 L 0190	HR 2085/15
39 L 1011 BZ	HR 46005

Тип ТДКС	Аналог HR
39 L 1027 AZ	HR 7664
39 L 1034 AZ	HR 46122
39 L 1039 AZ	HR 7972
39 L 1057 AZ	HR 46130
39 L 1063 AZ	HR 46113
39 L 1075 AZ	HR 46124
39 L 2029 AZ	HR 46132
39 L 2029 AZT	HR 46132
39 L 2065 AZ	HR 46130
39 L 2501 AZ	HR 46128
39 L 318 AZT	HR 46003
39 L 338 AZT	HR 46005
39 L 406 BZT	HR 46005
39 L 426 AZT	HR 7664
39 L 442 AZT	HR 7845
39 L 462 AZT	HR 7664
39 L 470 AZT	HR 7686
39 L 510 AZT	HR 7693
39 L 609 AZT	HR 46081
39 L 614 AZT	HR 7641
39 L 623 AZT	HR 8179
39 L 639 AZT	HR 7693
39/LO/088/04052	HR 3752
39/LO/125/04152	HR 2080/20
39/LO/147/04010	HR 2080/15
39/LO/155/04152	HR 2080/20
39/LO/88/04052	HR 3752
3901 029 3	HRT 202
39017-1	HR 42075
4 J 0786	HR 46143
4-001-000	HR 6292
4-001-003	HR 6292
4-002-002	HR 7232
4-003-002	HR 7381
4-003-005	HR 7381
4-007-002	HR 7381
4-007-005	HR 7381
4-008-001	HR 7232
4-008-002	HR 7232
4-009-002	HR 8001
4-011-001	HR 7257
4-012-002	HR 7367
4-013-002	HR 7382
4-017-002	HR 7232
4-018-001	HR 8159
4-018-002	HR 7232
4-020-001	HR 7689
4-020-002	HR 8060
4-022-002	HR 8063
4-031-001	HR 7373
4-036-001	HR 7393
4-038-001	HR 7383
4-322-096	HR 6208

Тип ТДКС	Аналог HR
4-324-111	HR 6225
4-54 0061	HR 2268 TRSI
4-58 624.20-01	HR 3615
4KB4L10901140	HR 1927
4KB4L10902050	HR 1574
4KB4L19401053	HR 18003
4K4L10905013	HR 1548
40 L1 008 AZ	HR 46160
40 L1 010 AZ	HR 46112
40 L 30 AY	HR 7746
40 200 1010	HR 7014
40 200 1012	HR 7203
40 200 1016	HR 7036
40 200 1021	HR 6061
40 200 1027	HR 7013
40 200 1035	HR 7026
40 300 3110	HR 6041
40 300 3114	HR 6042
40 760 0029	HR 2274 T28S
40.11.02.0605	HRT 225 BP
40.11.02.0607	HRT 225 BP
400 311 932	HR 7301
400 311 934	HR 7305
400 311 935	HR 7306
400 311 936	HR 7302
400086.00	HR 7176
40008600	HR 7176
400110.00	HR 9806
400112.00	HR 7128
400112.01	HR 7128
40011200	HR 7128
400311010	HR 658 RSI
400311011	HR 2270 V3
400311932	HR 7301
400311934	HR 7305
400311935	HR 7306
400326918	HRT 507
400412.00	HR 6225
400699305	HR 1684
401 058	HR 8100
4011 05 0001	HR 6076
4011 05 0007	HR 6052
4011 05 002	HR 6050
4011 050021	HR 6050
4011 07 0013	HR 9352
4011 07 0034	HR 9364
4011 070071	HR 9530
4011 07 0117	HR 9342
4011 07 0120	HR 9349
4011 07 0140	HR 9346
4011 07 0142	HR 9322
4011 07 0145	HR 9351
4011 07 0221	HR 9357

Тип ТДКС	Аналог HR
4011 07 1001	HR 9343
4011 07 1005	HR 9350
4011 07 1006	HR 9344
4011 07 1013	HR 9362
4011 07 1059	HR 9400
4011 07 1060	HR 9343
4011 07 1103	HR 9492
4011 07 3001	HR 9356
4011 07 3002	HR 9355
4011 07 3003	HR 9354
40110-0142	HR 9322
40111	HR 42006
401416.00	HR 6260
40141600	HR 6260
401483.00	HR 7128
401530.00	HR 6399
401530.01	HR 6399
401532.A0	HR 6272
401532.A0/P1	HR 6272
401532.00	HR 6354
401532.01	HR 6354
40153201	HR 6354
401533.00	HR 6399
401533.01	HR 6399
401547.00	HR 6391
401547.01	HR 6391
401548.00	HR 7296
401555.00	HR 6392
401555.01	HR 6392
401574.00	HR 6391
401574.01	HR 6391
402001010	HR 7014
402001012	HR 7203
402001016	HR 7036
402001021	HR 6061
402001027	HR 7013
402001035	HR 7026
402031À0	HR 7355
402031À0 C	HR 7355
402031.00	HR 7355
402031A0	HR 7355
40300011906	HR 8036
40300019XX	HR 7562
4030001901	HR 7523
4030001902	HR 7571
4030001903	HR 7571
4030001904	HR 7571
4030001905	HR 7562
4030001906	HR 8226
4030001907	HR 8036
4030001908	HR 7950
4030001911	HR 7950
4030001918	HR 8339

Тип ТДКС	Аналог HR
4030001920	HR 46180
4030002111	HR 6465
4030002113	HR 8055
403001920	HR 46180
403003110	HR 6041
403003114	HR 6042
40301907	HR 8036
40301910	HR 8036
40301937	HR 8036
4030200900	HR 7472
40308-11	HR 6354
40308-12	HR 6399
40308-14	HR 6392
40308-15	HR 6391
40308-17	HR 6469
40308-18	HR 6650
40308-24	HR 6669
40308-25	HR 6456
40308-27	HR 6457
40308-28	HR 6460
40308-29	HR 6459
40308-30	HR 6372
40308-31	HR 6458
40308-32	HR 6461
40308-36	HR 6463
40308-40	HR 6462
40308-43	HR 6575
40308-44	HR 6464
40308-45	HR 6576
40308-47	HR 6114
40308-55	HR 6612
40308-57	HR 6614
40309-10 10246660	HR 7229
40309-10 10342010	HR 7229
40309-10 30910384	HR 7520
40309-10 C	HR 7520
40309-10 NC	HR 7229
40309-11	HR 7550
40309-11 C	HR 7550
40309-17	HR 7511
40309-19	HR 7591
40309-19 C	HR 7591
40309-23	HR 7919
40309-24	HR 7574
40309-25	HR 7293
40309-26	HR 7513
40309-27	HR 7882
40309-28	HR 7595
4031001095	HR 7571
4031001905	HR 7871
4031001906	HR 8035
4031001908	HR 8035
4031205110	HR 6569

Тип ТДКС	Аналог HR
40315-17	HR 6373
40317-02	HR 7311
40317-03	HR 7321
40317-05	HR 7315
40317-07	HR 7303
40317-09	HR 7309
40317-10	HR 7319
40317-14	HR 7323
40317-20	HR 7317
40317-21	HR 7321
40317-22	HR 7303
40317-23	HR 7310
40317-25	HR 7309
4031702110	HR 6657
4031705110	HR 6657
4031705111	HR 6660
4031800111	HR 8029
4031800113	HR 8029
40322-32	HR 9817
40325-17	HR 6615
40325-25	HR 6623
40325-27	HR 6630
40325-30	HR 6615
40325-39	HR 6666
40325-57	HR 6648
40326-111	HR 9486
40326-112	HR 9490
40326-14	HR 9442
40326-141	HR 9830
40326-36	HR 9483
40326-56	HR 9483
40326-84	HR 9436
40327-10	HR 8194
40327-11	HR 8275
40327-13	HR 7497
40327-15	HR 7944
40327-16	HR 7653
40327-17	HR 6599
40327-18	HR 8204
40327-19	HR 8221
40327-20	HR 8232
40327-24	HR 8326
40330-10	HR 7360
40330-11	HR 7360
40330-12	HR 8228
40330-13	HR 8280
40330-14	HR 7344
40330-15	HR 7284
40330-16	HR 8416
40330-19	HR 7394
40330-22	HR 8005
40330-26	HR 7360
40330-27	HR 7360

Тип ТДКС	Аналог HR
40330-28	HR 7340
40330-30	HR 7385
40330-35	HR 8005
40330-38	HR 8024
40330-39	HR 7338
40330-40	HR 8055
40330-42	HR 8032
40330-43	HR 8069
40330-46	HR 7386
40330-49	HR 8056
40330-51	HR 8071
40330-53	HR 8117
40330-55	HR 8469
40331-S3	HR 8048
40331-01	HR 8057
40331-06	HR 8057
40331-10	HR 7588
40331-11	HR 7290
40331-13	HR 7511
40331-14	HR 7513
40331-16	HR 7291
40331-17	HR 7941
40331-18	HR 7914
40331-19	HR 8064
40331-20	HR 7925
40331-23	HR 7919
40331-24	HR 8009
40331-25	HR 7520
40331-26	HR 7293
40331-29	HR 7511
40331-30	HR 7565
40331-32	HR 8376
40331-39	HR 8035
40331-40	HR 8048
40331-41	HR 7543
40331-45	HR 8048
40331-46	HR 8048
40331-47	HR 8036
40331-50	HR 8064
40331-51	HR 8058
40331-53	HR 8019
40332-02	HR 8442
40332-06	HR 7535
40332-08	HR 7535
40332-10	HR 7535
40332-10 20608390	HR 7535
40332-10 47320067	HR 8377
40332-12	HR 8376
40332-14	HR 8003
40332-15	HR 8047
40332-16	HR 8022
40332-20	HR 8002
40332-22	HR 8055

Тип ТДКС	Аналог HR
40332-25	HR 7535
40332-26	HR 7535
40332-27	HR 7928
40332-32	HR 8033
40332-34	HR 7535
40332-35	HR 7535
40332-42	HR 8020
40332-45	HR 8441
40332-47	HR 7384
40332-51	HR 7250
40332-53	HR 8443
40333-12	HR 6663
40337-11	HR 7666
40337-14	HR 8314
40337-16	HR 7950
40337-17	HR 8273
40337-19	HR 7950
40337-20	HR 8273
40337-21	HR 8314
40337-23	HR 7917
40337-27	HR 7656
40337-28	HR 8345
40337-30	HR 8025
40337-43	HR 8445
40337-48	HR 8186
40337-50	HR 8404
40337-53	HR 8026
40337-54	HR 8186
40339-18	HR 9106
40341-10	HR 7774
40342-10	HR 7813
40347A-14	HR 8405
40347A-15	HR 8316
40348-01	HR 8320
40348-02	HR 8029
40348-05	HR 8419
40348-08	HR 8444
40348A-01	HR 8320
40348A-02	HR 8029
40348A-05	HR 8419
40348A-06	HR 8336
40348A-08	HR 8444
40348A-09	HR 8444
4040403901	HR 9104
404042.18	HR 6488
40404218	HR 6488
404045.61	HR 7285
40404561	HR 7285
404046.60	HR 7771
40404660	HR 7771
404065.61	HR 7285
40406561	HR 7285
4040905110	HR 9566

Тип ТДКС	Аналог HR
404267.60	HR 6650
40426760	HR 6650
407600029	HR 2274 T28S
40851 AL 7 S 17	HRT 507
4090	HR 7303
4091	HR 7311
41 100 7001	HR 2280 T8S
41 165 0022	HR 2280 T10S
41-320-013	HR 7398
41-330-013	HR 7398
410-0238	HR 42075
410-0238 MD 084 A	HR 42116
410-0238 MD 084 B	HR 42075
410-0332	HR 42064
410-0755	HR 7620
410-3005	HR 46044
410-3005 REV B	HR 46044
41007000	HR 9601
41027000	HR 9660
4109	HR 6280
411 013 00	HRT 227 BP
411 013 91	HRT 227 BP
411 07 0013	HR 9352
411 07 0034	HR 9364
411 07 0117	HR 9342
411 07 0120	HR 9349
411 07 0140	HR 9346
411 07 0142	HR 9322
411 07 0145	HR 9351
411 07 0220	HR 9556
411 07 0221	HR 9357
411 07 1001	HR 9343
411 07 1005	HR 9350
411 07 1006	HR 9344
411 07 1013	HR 9362
411 07 1059	HR 9400
411 07 1060	HR 9343
411 07 1103	HR 9492
411 07 3001	HR 9356
411 07 3002	HR 9355
411 07 3003	HR 9354
411.016	HRT 202
411.017	HRT 505
411.077	HRT 507
411.264	HRT 216 P
411.352	HRT 216 P
411.353	HRT 507
411.372	HRT 216 P
411.373	HRT 216 P
411.564	HRT 226 BS
411.669	HRT 227 BP
411.699	HRT 227 BP
411.745	HRT 227 BP

Тип ТДКС	Аналог HR
411.746	HRT 227 BP
411.830	HRT 227 BP
4110-0120	HR 9349
411007001	HR 2280 T8S
4112	HR 7136
4113	HR 7164
411650022	HR 2280 T10S
4118	HR 6383
413799	HR 7565
413175.72	HR 7234
41317572.182	HR 7234
41320013	HR 7398
4137	HR 8109
413799	HR 7565
4138	HR 8110
414637	HR 7398
414637	HR 7398
4148	HR 8112
4149	HR 8113
415855	HR 7398
415932	HR 9836
415855	HR 7398
415932	HR 9836
416865	HR 19004
416958	HR 7398
416865	HR 19004
416931	HR 8260
416958	HR 7398
418 A 1	HR 7140
4199.02	HR 6088
42 L 501 AZT	HR 46111
42 487 4700	HR 185
42.18	HR 3542
42-0007-01	HR 42029
42-0009-01	HR 42007
42-0010-01	HR 42016
42-0010-01 B	HR 42016
42-0012-01	HR 46022
42-0014-01	HR 42008
42-0015-01	HR 42036
42-0015-01 A	HR 42036
42-0016-01	HR 2287 T17
42-0016-01 B	HR 2287 T17
42-0016-01 C	HR 2287 T17
42-0017-01	HR 42010
42-0019-01	HR 46022
42-0019-02	HR 46022
42-0020-02	HR 46022
42-0025-00	HR 7495
42-0025-01	HR 7495
42-0031-01	HR 42033
42-9009-01	HR 42011
42-9014-01	HR 42012

Тип ТДКС	Аналог HR
42-9014-01 C	HR 42012
42-9014-01 D	HR 42012
42-9014-01 E	HR 42012
42-9014-02 B	HR 42013
42-9014-02 D	HR 42013
42-9025-01	HR 42080
420.116	HR 7041
420007-01	HR 42029
420009-01	HR 42007
420010-01	HR 42016
420010-01 B	HR 42016
420012-01	HR 46022
420014-01	HR 42008
420015-01	HR 42036
420015-01 A	HR 42036
420016-01	HR 2287 T17
420016-01 B	HR 2287 T17
420016-01 C	HR 2287 T17
420016-01 REV. Â	HR 2287 T17
420017-01	HR 42010
420019-01	HR 46022
420019-02	HR 46022
420020-02	HR 46022
420025-01	HR 7495
420031-01	HR 42033
42005000	HR 1522
420116	HR 7041
4202	HR 7718
420388	HR 8089
4221502001	HR 46041
422741.00	HR 6487
423 TX 0837	HR 9215
423971	HR 9821
423 972	HR 7934
4232	HR 6364
4237.00	HR 7026
423700	HR 7026
423971	HR 9821
423972	HR 7934
425 763	HR 9824
425 765	HR 7924
425 766	HR 7922
4250	HR 6131
4251	HR 6363
425763	HR 9824
425764	HR 9820
425765	HR 7924
425766	HR 7922
4280000901	HR 7047
429009-01	HR 42011
429014-01	HR 42012
429014-01 C	HR 42012
429014-01 D	HR 42012

Тип ТДКС	Аналог HR
429014-01 E	HR 42012
429014-01 F	HR 42012
429014-02	HR 42013
429014-02 B	HR 42013
429014-02 D	HR 42013
429025-01	HR 42080
43-74-1003	HR 8224
43-74-1003 A	HR 8224
43-74-1402	HR 8361
43-74-1402 A	HR 8361
43-74-1402 F	HR 8361
430 495	HR 18024
43002000	HR 1912
4301	HR 7888
430103	HR 7503
4302	HR 7883
430231	HR 7452
4303	HR 7892
430302	HR 7141
430368	HR 7527
4304	HR 8099
4304 979 97030	HR 2277 TS
430430	HR 7452
430445	HR 7452
430483	HR 6146
430495	HR 18024
4305105	HR 6471
4306	HR 7468
432 888	HR 9835
43214002	HR 7742
432140021	HR 7742
43214003	HR 7743
432140031	HR 7743
43214008	HR 7913
432140081	HR 7913
432200101	HR 7989
43220011	HR 7636
432200111	HR 7636
432200121	HR 7989
43220013	HR 7636
432200131	HR 7636
43220015	HR 7636
432200151	HR 7636
432200161	HR 7829
432200162	HR 7829
43220018	HR 7696
4322096	HR 6208
432270012	HR 8131
432270022	HR 8133
432270042	HR 8131
4324111	HR 6225
432811	HR 6138
432888	HR 9835

Тип ТДКС	Аналог HR
433 TF 0699	HR 9814
433 TX 0639	HR 9813
433 TX 0693	HR 7315
433171	HR 7206
433701	HR 6361
433704	HR 6579
433953	HR 7356
434381	HR 7757
434391	HR 7699
434402	HR 7757
434641	HR 7722
434652	HR 7622
434654	HR 7700
435 220	HR 8230
435084	HR 8499
4352 00 01	HR 6088
435220	HR 8230
43700000	HR 7460
43714002	HR 7460
437140021	HR 7460
437202.26	HR 6569
43720226	HR 6569
4374-1402 F	HR 8361
439 161	HR 8387
439 162	HR 16027
439161	HR 8387
439162	HR 16027
440 057 F	HR 8395
4400 005 00	HR 42006
4400 006 00	HR 42006
440760.00	HR 7126
44076000	HR 7126
440761.00	HR 7127
44076100	HR 7127
4409 603 115	HR 5126
4409 606 965	HR 5157
4409 609 048	HR 2075
4409 609 098	HR 5157
4409 613 585	HR 1165
4409 613 627	HR 3765
4409 613 709	HR 3522
4409 614 733	HR 3763
4409 615 572	HR 3766
4409 616 509	HR 3131
4409 616 582	HR 3766
4409 618 166	HR 3768
4409 619 627	HR 3765
444 00 0021	HR 2121
444 00 0048	HR 2121
444 00 0056	HR 2121
444 00 0072	HR 3641
444 00 0080	HR 3640
444 00 0099	HR 3639

Тип ТДКС	Аналог HR
444 00 0142	HR 5646
444 00 0169	HR 5645
444 00 0204	HR 5737
444 00 0205	HR 5645
444 00 0220	HR 5738
444 00 0325	HR 5738
444 50 0015	HR 6637
444 50 0015/509	HR 6637
444 50 0023	HR 8241
444 50 0023/508	HR 8241
444 50 0058	HR 6593
444 50 0058/511	HR 6593
444 50 0066	HR 6567
444 50 0074	HR 6594
444 50 0090	HR 6567
444 50 0101	HR 6621
444 50 0136	HR 6594
444 50 0144	HR 6620
444 50 0152	HR 6560
444 50 0179	HR 6560
444 50 0214	HR 6632
444000021	HR 2121
444000048	HR 2121
444000056	HR 2121
444000072	HR 3641
444000080	HR 3640
444000099	HR 3639
444000142	HR 5646
444000169	HR 5645
4444 50 0058	HR 6593
4444500058	HR 6593
444500058	HR 6593
444500090	HR 6567
444500101	HR 6621
444500136	HR 6594
444500144	HR 6620
444500152	HR 6560
444500179	HR 6560
44500179	HR 6560
4453	HR 7254
4454	HR 7787
447 F 001	HR 6020
447 P 001	HR 6076
447 P 004	HR 6081
447 U 500	HR 2280 T13
44700	HR 2287 T6
4470001	HR 2269 T9S
4470002	HR 2269 T6S
4470010	HR 253
4470011	HR 721/213
4470022	HR 6060
4470028	HR 3214
4470034	HR 7287

Тип ТДКС	Аналог HR
4470038	HR 7295
449 609 098	HR 5157
449 613 709	HR 3522
45 000 1006	HR 9414
45 000 1009	HR 9342
45 000 1010	HR 9353
45 000 1014	HR 9349
45 000 1023	HR 9360
45 000 1050	HR 9343
45 000 1055	HR 9343
45 000 1064	HR 9359
45 0002017	HR 9415
45 000 2022	HR 9638
45 000 2024	HR 9365
45 000 2026	HR 9363
45 000 2029	HR 9682
45 000 2037	HR 9346
45 000 2039	HR 9408
45 000 2051	HR 9668
45 000 2055	HR 9343
45 000 2057	HR 9348
45 200 1003	HR 6018
45 300 2005	HR 3768
45 300 2006	HR 3131
45 300 2008	HR 5566
45 300 2012	HR 3604
45 300 2015	HR 3765
45 300 2017	HR 3603
45 300 3121	HR 6192
450001006	HR 9414
450001009	HR 9342
450001010	HR 9353
450001014	HR 9349
450001023	HR 9360
450001050	HR 9343
450001064	HR 9359
450002017	HR 9415
450002022	HR 9638
450002024	HR 9365
450002026	HR 9363
450002029	HR 9682
450002037	HR 9346
450002039	HR 9408
450002051	HR 9668
450002055	HR 9343
450002057	HR 9348
4500200.6	HR 3768
4501 03 45	HR 6160
4511 34 84	HR 5800
4513 03 51	HR 6057
4514 01 01	HR 025
4514 01 05	HR 2270 V5
4514 01 06	HR 2270 V5

Тип ТДКС	Аналог HR
4514 01 08	HR 2270 V5
451401 50	HR 2266 R
4514 01 52	HR 2270 V4
4514 01 56	HR 2270 V4
4514 01 59	HR 2270 V4
4514 01 66	HR 2270 V4
4514 01 68	HR 2270 V4
4514 01 69	HR 2274 T18S
4514 02 04	HR 2063/02
4514 03 57	HR 7217
4514 90 02	HR 025
4514 90 07	HR 2267
4514 98 11	HR 2267
4514 98 13	HR 025
4515 01 03	HR 1150
4515 01 04	HR 1153
4515 01 05	HR 1177
4515 01 06	HR 1117
4515 01 08	HR 2080/06
4515 01 09	HR 1117
4515 01 10	HR 1177
4515 01 12	HR 1127
4515 01 15	HR 1101
4515 01 16	HR 1194
4515 01 17	HR 1194
4515 01 18	HR 1127
4515 01 19	HR 6009
4515 01 20	HR 1127
4515 01 21	HR 1127
4515 01 24	HR 1147
4515 01 41	HR 3697
4515 01 45	HR 1101
4515 01 46	HR 1101
4515 01 47	HR 3626
4515 01 60	HR 3627
4515 01 61	HR 3628
4515 01 65	HR 3628
4515 01 67	HR 5644
4515 01 69	HR 5643
4515 02 02	HR 2063/02
4515 02 03	HR 1150
4515 02 04	HR 2063/02
4515 03 01	HR 6009
4515 03 02	HR 7100
4515 03 04	HR 6009
4515 03 05	HR 6062
4515 03 06	HR 6003
4515 03 08	HR 6005
4515 03 09	HR 6045
4515 03 10	HR 6003
4515 03 11	HR 6180
4515 03 13	HR 6113
4515 03 14	HR 6032

Тип ТДКС	Аналог HR
4515 03 15	HR 6005
4515 03 18	HR 6145
4515 03 19	HR 6113
4515 03 20	HR 6144
4515 03 21	HR 6158
4515 03 22	HR 6154
4515 03 24	HR 6150
4515 03 25	HR 6005
4515 03 26	HR 6089
4515 03 28	HR 6057
4515 03 29	HR 6149
4515 03 30	HR 6060
4515 03 31	HR 6181
4515 03 34	HR 6182
4515 03 35	HR 6149
4515 03 38	HR 6057
4515 03 40	HR 6157
4515 03 41	HR 6182
4515 03 42	HR 6179
4515 03 43	HR 6154
4515 03 44	HR 6182
4515 03 45	HR 6160
4515 03 46	HR 6159
4515 03 48	HR 6175
4515 03 50	HR 6057
4515 03 51	HR 6057
4515 03 57	HR 7217
4515 03 60	HR 7217
4515 03 68	HR 8078
4515 03 75	HR 6182
4515 03 78	HR 6160
4515 03 79	HR 6293
4515 03 80	HR 6284
4515 05 03	HR 5809
4515 05 04	HR 7214
4515 05 06	HR 7355’
4515 05 07	HR 7285
4515 05 08	HR 7224
4515 05 09	HR 7230
4515 05 10	HR 7238
4515 05 11	HR 7295
4515 05 13	HR 7287
4515 05 14	HR 7225
4515 05 17	HR 7355
4515 05 18	HR 7358
4515 05 20	HR 7228
4515 05 21	HR 7214
4515 05 22	HR 7230
4515 05 23	HR 7224
4515 05 24	HR 7225
4515 05 25	HR 7229
4515 05 26	HR 7351
4515 05 27	HR 7353

Тип ТДКС	Аналог HR
45150 5 28	HR 7253
45150 5 81	HR 5805
4515 05 83	HR 5802
4515 07 81	HR 5805
4515 07 83	HR 5802
4515 07 84	HR 5807
4515 07 85	HR 5801
4515 08 00	HR 6228
4515 09 80	HR 2063/00
4515 88 15	HR 7713
4515 88 25	HR 5808
4515 88 66	HR 7737
4515 88 67	HR 7443
4515 99 01	HR 51/01
4515 99 03	HR 51/01
4516 16 01	HR 6005
452001003	HR 6018
4522	HR 8075
4523 11 10	HR 7230
452502.01	HR 6163
453002005	HR 3768
453002006	HR 3131
453002008	HR 5566
453002012	HR 3604
453002015	HR 3765
453002017	HR 3603
453003121	HR 6192
4532 00 01	HR 8218
4532 00 03	HR 8218
4536 00 02	HR 8000
4536 00 03	HR 7253
4536 00 07	HR 8027
4536 00 10	HR 7229,
4536 00 14	HR 6566
4536 00 15	HR 7229
4536 00 17	HR 7353
4536 00 18	HR 7388
4536 00 20	HR 8218
4536 00 24	HR 8009
4536 00 28	HR 6646
4536 00 31	HR 7353
4536 00 32	HR 7388
4536 00 38	HR 7351
4536 00 41	HR 8434
4536 00 44	HR 8238
4563 00 44	HR 8238
46 000 1003	HR 7063
46 000 1004	HR 6178
46 155 00 16	HR 8073
46 155 00 22	HR 7179
46 155 00 24	HR 7212
46 155 00 41	HR 7396
46 155 00 43	HR 46110

Тип ТДКС	Аналог HR
46 155 00 44	HR 7395
46 200 1003	HR 7072
46 200 1007	HR 6174
46 200 1008	HR 6119
46 200 1010	HR 7014
46 200 1012	HR 7203
46 200 1016	HR 6129
46 200 1020	HR 7342
46 200 1021	HR 6061
46 200 1021.00	HR 7027
46 200 1022	HR 7028
46 200 1025	HR 6063
46 200 1026	HR 7114
46 200 1027	HR 7013
46 200 1029	HR 6288
46 200 1030	HR 7113
46 200 1031	HR 7063
46 200 1032	HR 6178
46 200 1035	HR 7026
46 200 1036	HR 7018
46 200 1038	HR 7018
46 200 1040	HR 7201
46 300 3009	HR 6018
46 300 3011	HR 6044
46 300 3109	HR 6018
46 300 3110	HR 6041
46 300 3111	HR 6044
46 300 3114	HR 6042
46 300 3117	HR 7113
46 300 3121	HR 6192
46 300 3123	:HR 7070
46 450 0004	HR 7547
46 450 0010	HR 42072
46-801032-3	HR 7724
460 90311	HR 7503
460.4	HR 602
460.7	HR 2269 T12S
460-31	HR 2110
460-31-C	HR 2110
460001003	HR 7063
460001004	HR 6178
4602	HR 7455
4609 062 045	HR 5737
4609 162 563	HR 6256
4609 166 029	HR 3650
46090 62 045	HR 5737
46091 62 563	HR 6256
46091 66 563	HR 6256
46091 66 569	HR 6253
46092 52 261	HR 2270 V4
46092 52 271	HR 2270 V4
46092 52 276	HR 2270 V4
46092 52 341	HR 2274 T18S

Тип ТДКС	Аналог HR
46092 52 351	HR 2274 T18S
461550016	HR 8073
461550022	HR 7179
461550024	HR 7212
461550041	HR 7396
461550043	HR 46110
461550044	HR 7395
462001003	HR 7072
462001007	HR 6174
462001008	HR 6119
462001010	HR 7014
462001012	HR 7203
462001016	HR 6129
462001020	HR 7342
462001021	HR 6061
462001021.00	HR 7027
46200102100	HR 7027
462001022	HR 7028
462001025	HR 6063
462001026	HR 7114
462001027	HR 7013
462001029	HR 6288
462001030	HR 7113
462001031	HR 7063
462001032	HR 6178
462001035	HR 7026
462001036	HR 7018
462001038	HR 7018
462001040	HR 7201
463003009	HR 6018
463003011	HR 6044
463003109	HR 6018
463003110	HR 6041
463003111	HR 6044
463003114	HR 6042
463003117	HR 7113
463003121	HR 6192
463003123	HR 7070
463100.56	HR 8194
46310056	HR 8194
4645.0010	HR 42072
464500004	HR 7547
464500010	HR 42072
4647 609 562	HRT 507
4647 613 509	HRT 227 BP
4647 613 725	HRT 242 BP
4647 615 035	HRT 227 BP
4647 615 085	HRT 244 BP
4647 615 571	HRT 227 BP
4647 615 685	HRT 225 BP
4647 618 537	HRT 227 BP
4647 619 692	HRT 230 BP
4648 601 218	HRT 202

Тип ТДКС	Аналог HR
4649 601 389	HRT 202
4649 603 110	HRT 202
4649 606 677	HRT 202
47 F 00 0060	HR 42082
47 F 13 0050	HR 46002
47 F 13 0130	HR 46002
47 F 13 0161	HR 46003
47 F 13 0190	HR 46004
47 F 13 0210	HR 46005
47 F 13 0210 C	HR 46005
47 F 13 0210 M	HR 46005
47 F 13 0210 S	HR 46005
47 F 13 0212	HR 46005
47 F 13 0212 M	HR 46005
47 F 13 0420	HR 7972
47 F 13 0460	HR 46005
47 F 13 0630	HR 46171
47 F 13 0639	HR 46147
47 F 13 0691	HR 46147
47 F 13 0770	HR 46129
47 F 13 0770 G	HR 46129
47 F 13 0770 S	HR 46129
47 F 13 0770 Y	HR 46129
470012.00	HR 6020
470014.00	HR 6024
470014.01	HR 6024
470014.02	HR 6024
470016.00	HR 5638
470034.81	HR 7140
470034.83	HR 6088
470034.84	HR 6270
470034.84 C	HR 6270
470034.94	HR 7058
47003481	HR 7140
47003483	HR 6088
47003484	HR 6270
47003494	HR 7058
470035.64	HR 7159
47003564	HR 7159
470036.60	HR 6352
470036.62	HR 6665
470036.75	HR 6277
470036.76	HR 9560
47003660	HR 6352
47003662	HR 6665
47003675	HR 6277
47003675/000-5	HR 6277
47003676	HR 9560
470054.81	HR 7140
47005481	HR 7140
470181.00	HR 6017
470662.00	HR 7035
470662.01	HR 7035

Тип ТДКС	Аналог HR
470662.02	HR 7035
470943.00	HR 6024
470943.01	HR 6024
470943.02	HR 6024
470971.00	HR 7311
470971.00/000	HR 7311
470980.00	HR 6085
470980.01	HR 6085
470980.02	HR 6085
470980.03	HR 6085
470980.04	HR 6085
470980.05	HR 6085
470980.06	HR 6085
470986.00	HR 6548
470986.01	HR 6548
470986.02	HR 6548
471-05200	HR 7750
471-05220	HR 7745
4710/0260	HR 025
471004.36	HR 6292
471004.63	HR 6292
47100436	HR 6292
47100463	HR 6292
47100502	HR 7483
471011.82	HR 6292
47101182	HR 6292
47105125	HR 6495
47105177	HR 8357
47105178	HR 8357
47105180	HR 7651
47105189	HR 7865
47105198	HR 7678
47105200	HR 7750
47105220	HR 7745
47105230	HR 7638
47105231	HR 7865
47105266	HR 8231
47105283	HR 7637
47105289	HR 7865
47105293	HR 7865
47105625	HR 46053
47105648	HR 7766
47105649	HR 7798
47105651	HR 7798
47105660	HR 7798
47105673	HR 46138
471063.00	HR 6020
471073.00	HR 6021
471074.00	HR 6028
471075.00	HR 6020
471076.00	HR 6178
471077.00	HR 6156
471077.01	HR 6156

Тип ТДКС	Аналог HR
471079.00	HR 6039
471079.01	HR 6039
4711/0010	HR 51/01
4711/0013	HR 51/01
4711/0030	HR 3615
4711/0041	HR 5126
4711/0060	HR 3103
4711/0080	HR 5157
4711/0090	HR 5163
4711/0100	HR 2075
4711/0140	HR 1165
4711/0170	HR 2050
471160.00	HR 6074
471160.01	HR 6074
471160.02	HR 6074
471160.03	HR 6074
471160.04	HR 6074
471240.00	HR 6020
471240.01	HR 6020
471257.00	HR 6171
471257.01	HR 6171
471282.00	HR 7154
471316.00	HR 7112
471316.01	HR 7112
471320.00	HR 6086
471320.01	HR 6086
471320.02	HR 6086
47134	HR 7483
472-20001-09	HR 7679
472-20002-09	HR 7474
472160.00	HR 6067
472160.01	HR 6067
472160.02.	HR 6067
4722/4900	HR 6147
472249.00	HR 6178
472253.00	HR 7062
472263.00	HR 7062
472352.00	HR 7035
472352.01	HR 7035
472359.00	HR 6067
472359.01	HR 6067
472359.10	HR 6067
47235901	HR 6067
472360.00	HR 6075
472360.01	HR 6075
472360.02	HR 6075
472384.00	HR 6245
472395.00	HR 6067
472395.01	HR 6067
472403.00	HR 7053
472403.01	HR 7053
472421.00	HR 6165
472421.01	HR 6165

Тип ТДКС	Аналог HR
472467.00	HR 7200
47247100	HR 9537
4725.02	HR 3501
472502.00	HR 6163
472502.01	HR 6163
472560.00	HR 9699
472560.01	HR 9699
472596.00	HR 6146
472597.00	HR 7065
472597.01	HR 7065
472614.00	HR 6093
472623.00	HR 6068
472623.01	HR 6068
472623.02	HR 6068
472623.02 Ñ	HR 6068
472625.00	HR 7155
472625.01	HR 7155
472637.00	HR 7161
472681.00	HR 9556
472692.00	HR 6068
472692.01	HR 6068
472692.02	HR 6068
472692.03	HR 6068
472725.00	HR 6152
472725.01	HR 6152
472725.02	HR 6271
47272502	HR 6271
472740.00	HR 6356
472740.01	HR 6356
472741.00	HR 6069
472741.01	HR 6069
472742.00	HR 6177
472745.00	HR 6271
472745.01	HR 6271
472745.02	HR 6271
472749.00	HR 6120
472839.00	HR 19007
472839.01	HR 19007
472863.00	HR 7134
472863.01	HR 7134
472884.00	HR 6099
472884.01	HR 6099
472884.10	HR 6099
472895.00	HR 7154
472914.00	HR 6088
472914.01	HR 6088
472914.02	HR 6088
472920.00	HR 7162
472920.01	HR 7162
472920.02	HR 7162
472941.00	HR 6170
472941.01	HR 6170
472941.02	HR 6170

Тип ТДКС	Аналог HR
472949.00	HR 6120
472961.00	HR 7163
472961.01	HR 7163
472961.02	HR 7163
472977.00	HR 7361
472977.01	HR 7361
47297701	HR 7361
472994.00	HR 8080
473 034 00	HR 7311
473 035 00	HR 7303
473 036 00	HR 7303
473 037 00	HR 7316
473 039 00	HR 7309
473 040 00	HR 7309
47300188	HR 7495
473014.00	HR 7058
473014.01	HR 7058
473017.00	HR 6043
473026.00	HR 7325
47302600	HR 7325
473027.00	HR 7322
47302700	HR 7322
473028.00	HR 7323
47302800	HR 7323
473034.00	HR 7311
47303400	HR 7311
473035.00	HR 7303
47303500	HR 7303
473036.00	HR 7303
47303600	HR 7303
473037.00	HR 7310
47303700	HR 7310
473038.00	HR 7315
473038.01	HR 7315
47303800	HR 7315
473039.00	HR 7309
47303900	HR 7309
473040.00	HR 7309
47304000	HR 7309
473046.00	HR 7319
47304600	HR 7319
473056.00	HR 6237
473056.01	HR 6237
473056.02	HR 6237
47305602	HR 6237
473058.00	HR 6193
473058.01	HR 6193
473063.00	HR 7180
473081.00	HR 7031
473081.01	HR 7031
473081.02	HR 7031
47308100	HR 7031
473082.00	HR 1823

Тип ТДКС	Аналог HR
473083.00	HR 1824
473084.00	HR 1825
473099.00	HR 7359
473099.01	HR 7359
473099.02	HR 7359
473099.03	HR 7359
47309903	HR 7359
4731	HR 7986
473100.A3	HR 7317
473100.A3/P1	HR 7317
473100.D6/P1	HR 7303
473100.D7/P1	HR 7310
473100.E4	HR 6246
473100.E9	HR 7196
473100.P1	HR 7317
473100.00	HR 7317
473100.01	HR 7317
473100.03	HR 7317
473100.35	HR 7321
473100.39	HR 7309
473100.41	HR 6469
473100.44	HR 6246
473100.45	HR 6372
473100.49	HR 7196
473100.50	HR 7269
473100.74	HR 7195
473100.88	HR 7234
473100.91	HR 7270
473100.96	HR 7234
473100A3.P1	HR 7317
473100D5.P1	HR 7321
473100D9.P1	HR 7309
473100F0.P2	HR 7269
47310003	HR 7317
47310035	HR 7321
47310036	HR 7303
47310037	HR 7310
47310039	HR 7309
47310041	HR 6469
47310044	HR 6246
47310045	HR 6372
47310049	HR 7196
47310050	HR 7269
47310074	HR 7195
47310088	HR 7234
47310091	HR 7270
47310096	HR 7234
473151.00	HR 9559
473151.01	HR 9559
473151.02	HR 9559
473151.03	HR 9559
473151.10	HR 9559
473151.20	HR 9559

Тип ТДКС	Аналог HR
473152.00	HR 7158
473156.00	HR 6468
473175	HR 7229
473175.E4	HR 6372
473175.F1	HR 7195
473175.F8	HR 7238
473175.P1	HR 9457
473175.31	HR 9457
473175.41	HR 6372
473175.44	HR 6372
473175.51	HR 7195
473175.53	HR 6120
473175.54	HR 6543
473175.55	HR 6532
473175.56	HR 7187
473175.58	HR 7238
473175.66	HR 7127
473175.72	HR 7234
473175.72-182	HR 7234
473175.90	HR 6394
473175.91	HR 6650
473175.93	HR 6394
473175.97	HR 8001
473175.99	HR 6390
473175D1.P1	HR 9457
473175E4.P1	HR 6372
473175F8	HR 7238
47317531	HR 9457
47317541	HR 6372
47317544	HR 6372
47317551	HR 7195
47317553	HR 6120
47317554	HR 6543
47317555	HR 6532
47317556	HR 7187
47317558	HR 7238
47317566	HR 7127
47317572	HR 7234
47317572.182	HR 7234
47317590	HR 6394
47317591	HR 6650
47317593	HR 6394
47317597	HR 8001
47317599	HR 6390
473188.00	HR 7234
473189.00	HR 7066
473189.01	HR 7007
473189.02	HR 7066
473191.00	HR 9805
473197.00	HR 6373
473198.00	HR 7074
473198.01	HR 7074
473200.D6	HR 7195

Тип ТДКС	Аналог HR
473200.00	HR 7233
473200.02	HR 6134
473200.03	HR 6134
473200.04	HR 6134
473200.05	HR 6134
473200.11	HR 6534
473200.12	HR 6498
473200.19	HR 8044
473200.36	HR 7195
473200.40	HR 8395
473200.41	HR 7269
473200.48	HR 7271
473200.65	HR 7271
473200.67	HR 8377
473200.82	HR 7159
473200.89	HR 6559
473200E8.P1	HR 7271
47320011	HR 6534
47320012	HR 6498
47320019	HR 8044
47320036	HR 7195
47320040	HR 8395
47320041	HR 7269
47320048	HR 7271
47320065	HR 7271
47320067	HR 8377
47320082	HR 7159
47320089	HR 6559
473201.00	HR 7140
473201.01	HR 7140
473201.02	HR 7140
473201.03	HR 7140
473201.04	HR 7140
473201.12	HR 7250
473201.15	HR 6649
473201.88	HR 6568
47320112	HR 7250
47320115	HR 6649
47320188	HR 6568
473202.03	HR 7140
473202.24	HR 6497
473202.26	HR 6569
473202.76	HR 6565
47320203	HR 7140
47320224	HR 6497
47320226	HR 6569
47320276	HR 6565
473203.11	HR 6613
47320311	HR 6613
47320311.P1	HR 6613
4732100.74	HR 7195
473210074	HR 7195
473236.00	HR 9808

Тип ТДКС	Аналог HR
473244.00	HR 7207
473259.00	HR 6067
473259.01	HR 6067
473261.00	HR 7169
473266.00	HR 6479
473266.01	HR 6479
473282.00	HR 6353
473282.01	HR 6353
473282.02	HR 6353
473284.00	HR 6245
473284.01	HR 6245
473287.00	HR 6239
473287.01	HR 6239
47328700	HR 6239
4733 17599	HR 6390
473331.00	HR 6356
473339.00	HR 6244
473339.01	HR 6244
473342.00	HR 6243
473345.00	HR 7129
473356.00	HR 6468
473356.01	HR 6468
473357.00	HR 7137
47337-50	HR 8404
478014.00	HR 6259
478016.00	HR 7236
478023.00	HR 7196
478040.00	HR 7208
478045.00	HR 6647
47804500	HR 6647
478047.00	HR 7514
47804700	HR 7514
47980.06	HR 6085
479914.01	HR 6036
4802 140 10152	HR 6012
4802 140 17047	HR 1490
4802 140 17072	HR 3642
4802 140 17078	HR 2176
4802 142 17003	HR 8184
4802 218 27043	HRT 507
4802 218 27125	HRT 507
4806 130 37162	HRT 506
4806 140 17010	HR 1610
4806 140 17011	HR 2064
4806 140 17013	HR 2277 T10S
4806 140 17018	HR 2277T11S
4806 140 17020	HR 6133
4806 140 17022	HR 6285
4806 140 17023	HR 6357
4806 140 17025	HR 6397
4806 140 17026	HR 2277T13S
4806 140 17028	HR 8233
4806 140 17029	HR 7611

Тип ТДКС	Аналог HR
4806 140 17031	HR 6218
4806 140 17032	HR 7650
4806 140 17033	HR 7662
4806 140 17034	HR 6546
4806 140 17037	HR 7660
4806 140 17038	HR 7659
4806 140 17042	HR 7860
4806 140 17043	HR 2277T12S
4806 140 17045	HR 7650
4806 140 17046	HR 7662
4806 140 17047	HR 6218
4806 140 17049	HR 2277 T12S
4806 140 17051	HR 7259
4806 140 17052	HR 8292
4806 140 17053	HR 7936
4806 140 17054	HR 7662
4806 140 17055	HR 7650
4806 140 17056	HR 6285
4806 140 17057	HR 46126
4806 140 17058	HR 8257
4806 140 17059	HR 7662
4806 140 17061	HR 8252
4806 140 17062	HR 8255
4806 140 17063	HR 8290
4806 140 17064	HR 8305
4806 140 17065	HR 7660
4806 140 17066	HR 7662
4806 140 17067	HR 7963
4806 140 17068	HR 8124
4806 140 17069	HR 7962
4806 140 17072	HR 8253
4806 140 17073	HR 7963
4806 140 17074	HR 7962
4806 140 17075	HR 7259
4806 140 17076	HR 7649
4806 140 17077	HR 8333
4806 140 17078	HR 8291
4806 140 17079	HR 7650
4806 140 17081	HR 7662
4806 140 17084	HR 8323
4806 140 17085	HR 8291
4806 140 17087	HR 8334
4806 140 17088	HR 8386
4806 140 17089	HR 8388
4806 140 17090	HR 8240
4806 140 17091	HR 8373
4806 148 87021	HR 7259
4806 148 87056	HR 8240
4806 148 87057	HR 8329
4806 148 87059	HR 8332
4806 158 87059	HR 8332
4811 130 17013	HRT 202
4811 130 17015	HRT 507

Тип ТДКС	Аналог HR
4811 130 17016	HRT 507
4811 140 10275	HR 6489
4811 140 17017	HR 3085
4811 140 17033	HR 3531
4811 140 17038	HR 6082
4811 140 17064	HR 3061
4811 140 17069	HR 6083
4811 140 17074	HR 3111 TS
4811 140 17078	HR 3118 TS
4811 140 17081	HR 6186
4811 140 17083	HR 6184
4811 140 17084	HR 6185
4811 140 17086	HR 6084
4811 140 17087	HR 6168
4812 140 10062	HR 3122 RSI
4812 140 10075	HR 2265
4812 140 10101	HR 3122 RSI
4812 140 10138	HR 2031/22
4812 140 10139	HR 3112 TS
4812 140 10145	HR 2045
4812 140 10161	HR 1610
4812 140 10167	HR 2282 T1
4812 140 10169	HR 6059
4812 140 10171	HR 6030
4812 140 10185	HR 6059
4812 140 10197	HR 6059
4812 140 10198	HR 6096
4812 140 10236	HR 6096
4812 140 10246	HR 6040
4812 140 10247	HR 6196
4812 140 10254	HR 6133
4812 140 10269	HR 6205
4812 140 10271	HR 6196
4812 140 10272	HR 7203
4812 140 10274	HR 6141
4812 140 10275	HR 6489
4812 140 10282	HR 7505
4812 140 10283	HR 6030
4812 140 10294	HR 6140
4812 140 10306	HR 7503
4812 140 10325	HR 6214
4812 140 10326	HR 7505
4812 140 10349	HR 7506
4812 140 10353	HR 7503
4812 140 10359	HR 7503
4812 140 10363	HR 6619
4812 140 10369	HR 7527
4812 140 10378	HR 6216
4812 140 10383	HR 5714
4812 140 10384	HR 6213
4812 140 10421	HR 7527
4812 140 17002	HR 002
4812 140 17007	HR 1707

Тип ТДКС	Аналог HR
4812 140 17008	HR 002
4812 140 17009	HR 6059
4812 140 17045	HR 025
4812 140 17063	HR 2265
4812 140 17065	HR 025
4812 212 23346	HRT 250
4812 218 20155	HRT 507
4812 218 20282	HRT 507
4812 218 20526	HRT 507
4812 320 11001	HR 1674
4812 320 20079	HR 1674
4812 320 20095	HR 1674
4812 320 20096	HR 1674
4812 320 20097	HR 1681
4812 320 20104	HR 1681
4812 320 20113	HR 1674
4819 140 10002	HR 602
4819 140 10139	HR 3112 TS
4819 140 17009	HR 2274T35S
4819 140 17056	HR 025
4819 140 17058	HR 3122 RSI
4819 140 17062	HR 2265
4819 140 17063	HR 3215
4819 140 17067	HR 3118 TS
4819 140 17072	HR 6076
4821 140 17002	HR 1613
4821 140 17006	HR 3119 TS
4821 140 17007	HR 1614
4822 107 99600	HR 025
4822 108 10152	HR 2282 T1
4822 108 30980	HR 3123
4822 117 00336	HR 3122 RSI
4822 117 00366	HR 3122 RSI
4822 117 00416	HR 3122 RSI
4822 138 31361	HR 46170
4822 140 10009	HR 2265
4822 140 10049	HR 2265
4822 140 10051	HR 2265
4822 140 10062	HR 3122 RSI
4822 140 10074	HR 2265
4822 140 10075	HR 2265
4822 140 10076	HR 2265
4822 140 10101	HR 530
4822 140 10138	HR 2031/22
4822 140 10139	HR 3112 TS
4822 140 10142	HR 2046
4822 140 10145	HR 2045
4822 140 10146	HR 1481
4822 140 10147	HR 6011
4822 140 10148	HR 2277 T9S
4822 140 10149	HR 1490
4822 140 10151	HR 6012
4822 140 10152	HR 2282 T1

Тип ТДКС	Аналог HR
4822 140 10153	HR 3215
4822 140 10154	HR 3212
4822 140 10159	HR 3215
4822 140 10161	HR 1610
4822 140 10165	HR 3215
4822 140 10167	HR 2282 T2
4822 140 10169	HR 6059
4822 140 10171	HR 6030
4822 140 10172	HR 2282 T2
4822 140 10174	HR 3215
4822 140 10175	HR 3215
4822 140 10176	HR 2176
4822 140 10179	HR 3215
4822 140 10185	HR 6059
4822 140 10186	HR 2282 T1
4822 140 10194	HR 6094
4822 140 10196	HR 6098
4822 140 10197	HR 6059
4822 140 10198	HR 6098
4822 140 10201	HR 6030
4822 140 10235	HR 2277 T8S
4822 140 10236	HR 6096
4822 140 10246	HR 6040
4822 140 10247	HR 6094
4822 140 10254	HR 6133
4822 140 10257	HR 7203
4822 140 10263	HR 6142
4822 140 10265	HR 3215
4822 140 10269	HR 6205
4822 140 10271	HR 6196
4822 140 10272	HR 7203
4822 140 10274	HR 6141
4822 140 10275	HR 6489
4822 140 10282	HR 7505
4822 140 10283	HR 6030
4822 140 10294	HR 6140
4822 140 10298	HR 6139
4822 140 10306	HR 7503
4822 140 10325	HR 6214
4822 140 10326	HR 7505
4822 140 10327	HR 42041
4822 140 10328	HR 7564
4822 140 10338	HR 7525
4822 140 10345	HR 42059
4822 140 10349	HR 7506
4822 140 10351	HR 6236
4822 140 10352	HR 7500
4822 140 10353	HR 7524
4822 140 10356	HR 7524
4822 140 10362	HR 6537
4822 140 10363	HR 6619
4822 140 10367	HR 7549
4822 140 10368	HR 6571

Тип ТДКС	Аналог HR
4822 140 10369	HR 7527
4822 140 10371	HR 6217
4822 140 10375	HR 6489
4822 140 10378	HR 6216
4822 140 10379	HR 2101
4822 140 10381	HR 7533
4822 140 10382	HR 6478
4822 140 10383	HR 5714
4822 140 10384	HR 6213
4822 140 10386	HR 6206
4822 140 10388	HR 7641
4822 140 10395	HR 6098
4822 140 10398	HR 6213
4822 140 10399	HR 6484
4822 140 10405	HR 7706
4822 140 10406	HR 7488
4822 140 10407	HR 6478
4822 140 10408	HR 6581
4822 140 10412	HR 6622
4822 140 10414	HR 6483
4822 140 10417	HR 6485
4822 140 10418	HR 7785
4822 140 10421	HR 7527
4822 140 10422	HR 7527
4822 140 10424	HR 6547
4822 140 10426	HR 6626
4822 140 10427	HR 6640
4822 140 10431	HR 6535
4822 140 10432	HR 6627
4822 140 10433	HR 46109
4822 140 10434	HR 7641
4822 140 10435	HR 6624
4822 140 10441	HR 7808
4822 140 10442	HR 7781
4822 140 10443	HR 6538
4822 140 10444	HR 6638
4822 140 10445	HR 7848
4822 140 10447	HR 6636
4822 140 10451	HR 6478
4822 140 10452	HR 7848
4822 140 10465	HR 8318
4822 140 10466	HR 7641
4822 140 10468	HR 6629
4822 140 10469	HR 8258
4822 140 10471	HR 8246
4822 140 10473	HR 46118
4822 140 10474	HR 7279
4822 140 10475	HR 6626
4822 140 10476	HR 6639
4822 140 10477	HR 6499
4822 140 10479	HR 6607
4822 140 10482	HR 7693
4822 140 10483	HR 7299

Тип ТДКС	Аналог HR
4822 140 10484	HR 7298
4822 140 10486	HR 7793
4822 140 10487	HR 7641
4822 140 10489	HR 46108
4822 140 10491	HR 7693
4822 140 10494	HR 7860
4822 140 10495	HR 7980
4822 140 10496	HR 7848
4822 140 10498	HR 7792
4822 140 10499	HR 7681
4822 140 10501	HR 7683
4822 140 10502	HR 6608
4822 140 10503	HR 7684
4822 140 10505	HR 7442
4822 140 10506	HR 7860
4822 140 10507	HR 7859
4822 140 10511	HR 7860
4822 140 10513	HR 46109
4822 140 10514	HR 46111
4822 140 10515	HR 7682
4822 140 10517	HR 46126
4822 140 10518	HR 8245
4822 140 10521	HR 46109
4822 140 10522	HR 46108
4822 140 10525	HR 7789
4822 140 10526	HR 7820
4822 140 10527	HR 8242
4822 140 10528	HR 781Ù
4822 140 10533	HR 8243
4822 140 10543	HR 7862
4822 140 10544	HR 7839
4822 140 10545	HR 7965
4822 140 10548	HR 7980
4822 140 10549	HR 8322
4822 140 10551	HR 7951
4822 140 10552	HR 7816
4822 140 10554	HR 8244
4822 140 10557	HR 7815
4822 140 10559	HR 8225
4822 140 10561	HR 7814
4822 140 10562	HR 7774
4822 140 10563	HR 7813
4822 140 10564	HR 7839
4822 140 10566	HR 7772
4822 140 10567	HR 7817
4822 140 10568	HR 7811
4822 140 10569	HR 8304
4822 140 10572	HR 7936
4822 140 10574	HR 8245
4822 140 10582	HR 7693
4822 140 10583	HR 8370
4822 140 10584	HR 8144
4822 140 10585	HR 46112

Тип ТДКС	Аналог HR
4822 140 10586	HR 8119
4822 140 10588	HR 8312
4822 140 10592	HR 46170
4822 140 10595	HR 8125
4822 140 10602	HR 46175
4822 140 10608	HR 46170
4822 140 10609	HR 8126
4822 140 10611	HR 8378
4822 140 10612	HR 7963
4822 140 10615	HR 8116
4822 140 10618	HR 8225
4822 140 10621	HR 8242
4822 140 10622	HR 46175
4822 140 10623	HR 7977
4822 140 10634	HR 7962
4822 140 10635	HR 8188
4822 140 10637	HR 8124
4822 140 10639	HR 8162
4822 140 10641	HR 46118
4822 140 10643	HR 8216
4822 140 10651	HR 8474
4822 140 10655	HR 8448
4822 140 10664	HR 8430
4822 140 10665	HR 8419
4822 140 10669	HR 8342
4822 140 10765	HR 8189
4822 140 17002	HR 002
4822 140 17007	HR 1707
4822 140 17009	HR 6059
4822 140 17022	HR 6285
4822 140 17032	HR 7650
4822 140 17033	HR 3113
4822 140 17045	HR 025
4822 140 17053	HR 3750
4822 140 17056	HR 025
4822 140 17069	HR 6083
4822 140 17078	HR 1610
4822 140 17089	HR 2089
4822 140 17092	HR 2092
4822 14017112	HR 6197
4822 140 17113	HR 6197
4822 140 17161	HR 1610
4822 140 30067	HR 6298
4822 140 31892	HR 6489
4822 140 36832	HR 6141
4822 140 36943	HR 7564
4822 140 37091	HR 6133
4822 140 37970	HR 6216
4822 140 38822	HR 6478
4822 140 40325	HR 6214
4822 140 53862	HR 6213
4822 140 66650	HR 3122 RSI
4822 140 80017	HR 1707

Тип ТДКС	Аналог HR
4822 140 81397	HR 7592
4822 142 17003	HR 8184
4822 142 60380	HR 6206
4822 144 66650	HR 3122 RSI
4822 146 10961	HR 7650
4822 146 10966	HR 7650
4822 146 21814	HR 7858
4822 148 60321	HR 7488
4822 148 80017	HR 1707
4822 148 81331	HR 8179
4822 148 81397	HR 7592
4822 148 87021	HR 7259
4822 157 53862	HR 6213
4822 212 23346	HRT 250
4822 218 20073	HRT 507
4822 218 20155	HRT 507
4822 218 20256	HRT 212
4822 218 20282	HRT 507
4822 218 20526	HRT 507
490-80792	HR 9638
4822 31031892	HR 6489
4822320 11001	HR 1674
4822 320 20073	HR 1674
4822 320 20095	HR 1674
4822 320 20096	HR 1674
4822 320 20097	HR 1681
4822 320 20104	HR 1681
4822 320 20109	HR 1674
4822 320 20113	HR 1674
4822 320 20199	HR 1687
4822 720 37651	HR 002
4830 140 17005	HR 6098
483014017006	HR 6096
4830 140 17007	HR 6098
4830 140 17017	HR 7039
4835 140 67017	HR 6541
4835 140 67098	HR 7282
4835 140 67099	HR 7347
4835 140 67106	HR 6472
4835 140 67113	HR 6474
4835 140 67116	HR 7592
4835 140 67122	HR 6474
4835 148 87048	HR 6261
4835 148 87054	HR 6263
4835 148 87139	HR 6262
4835 310 57238	HR 7702
484	HR 0082 S
4848000	7503
486	HR 2920
4861600	HR 7665
487	HR 2921
489	HR 2922
490-10255	HR 9414

Тип ТДКС	Аналог HR
490-79764	HR 9416
490-82038	HR 9414
490-82516	HR 9414
490-95774	HR 3215
4900 020 073	HR 6020
4900 032 025	HR 3589
4900 034 798	HR 3183
4900 039 661	HR 7041
4900041 746	HR 7134
4900 041 991	HR 3183
4900 049 101	HRT 227 BP
4900051 860	HR 7108
4900 063 776	HR 7035
4900 065 922	HR 7134
4900067861	HR 7127
4900 068 298	HR 7128
4900 069 299	HR 7140
4900071 471	HR 7172
4900 071 821	HR 7140
4900075419	HR 7275
4900 075 983	HR 6354
4900 076 153	HR 7140
4900 076 983	HR 6272
4900 078 247	HR 7272
4900 078 302	HR 7127
4900078458	HR 7172
4900 078 955	HR 7336
4900 078 955 S	HR 7336
4900 079 480	HR 7233
4900 079 586	HR 7234
4900 079 601	HR 6399
4900 079 643	HR 6394
4900080 100	HR 6391
4900 080 541	HR 7264
4900 080 794	HR 7264
4900 080 866	HR 7264
4911 070145	HR 9351
4911 071005	HR 9350
4922 204 00356	HR 2265
4922-038	HR 7727
49380	HR 6081
49381	HR 1357
49382	HR 1515
49383	HR 1516
49637 49746	HR 46182
4992-002	HR 8087
4992-003	HR 7881
4992-015	HR 7780
4992-015 A	HR 7780
4992-024	HR 7978
4992-038	HR 7727
4992002	HR 8087
5 F 13064 Â 1	HR 7490

Тип ТДКС	Аналог HR
5 F13423 A	HR 7705
5 LC 05110 U 00	HR 7918
5 RH 0000054	HR 46145
5S50A1	HR 2080/10
5 TH 0000060	HR 6375
5 TH 0000061	HR 6385
5 TH 0000063	HR 7494
5 TH 0000072	HR 7456
5 TH 0000075	HR 7455
5 TH 0000089	HR 7482
5 TH 1000063	HR 7494
5 TH 1000069	HR 7468
5 TH 1000072	HR 7456
5 TH 1000075	HR 7455
5 THU 000063	HR 7494
5 THU 000069	HR 7468
5X90A1	HR 2130
5-001-120	HR 6292
5-052-120	HR 9495
5-057-120	HR 9834
50 BN 0025	HR 7276
50 BN 0085	HR 8073
50 BN 0093	HR 8073
50 BN 0095	HR 8072
50 BN 0100	HR 7276
50 H 0000075	HR 7455
50 H 0000088	HR 7736
50 H 0000089	HR 7482
50 H 0000091	HR 7481
50 H 0000096	HR 7475
50 H 0000119	HR 7916
50 H 0000120	HR 7644
50 H 0000121	HR 7797
50 H 0000124	HR 7493
50 H 0000130	HR 7710
50 H 0000134	HR 7770
50 H 0000142	HR 7770
50 H 0000152	HR 7880
50 H 0000155	HR 7770
50 H 0000164	HR 7970
50 H 0000166	HR 7916
50 H 0000167	HR 7927
50 H 0000174	HR 7930
50 H 0000177	HR 7880
50 H 0000181	HR 7927
50 H 0000225	HR 8236
50 TH 1000069	HR 7468
50 850 0520	HR 1544/20
50-95718-1	HR 42086
501 407 80	HR 3612
5023	HR 2181
5023167 692	HR 2181
50270128	HR 7443

Тип ТДКС	Аналог HR
50270143	HR 7437
50270147	HR 7398
50274001	HR 7141
50274004	HR 7608
50550903	HR 7281
5062027520	HR 46119
5062602001	HR 42096
5062614003	HR 46068
5062614072	HR 46068
5062614202	HR 46068
5062617003	HR 46012
5062618501	HR 46032
5062618503	HR 46013
5062620001	HR 46046
5062661390	HR 42106
5062661462	HR 42100
5062663462	HR 42099
5062663861	HR 42024
5062664865	HR 7122
5062664866	HR 7142
5062664867	HR 7122
5062664869	HR 7122
5062665501	HR 42035
5062666101	HR 7122
5062666201	HR 42044
5062666202	HR 42044
5062666204	HR 42044
5062666210	HR 42044
5062667404	HR 46157
5062667474	HR 46157
5062678101	HR 42039
506520900	HR 7550
506521100	HR 6496
5066200	HR 7280
508	HR 2274 T30S
508500520	HR 1544/20
5087155	HR 6466
509302.90	HR 6669
50930290	HR 6669
51 F 4-05001 A-00	HR 7918
51 JE 05110 U 20	HR 8358
51 JE 05110 V 20	HR 8358
51 JE 05110-20	HR 8358
51 JE 051100-00	HR 7918
51 JE 051100-20	HR 8358
51 JE 05110000	HR 7918
51 LC 05110 U 00	HR 7918
51 LC 051100-00	HR 7918
51 LC 05110000	HR 7918
51.592	HR 7218
51.624	HR 7583
51.645	HR 7578
51.656	HR 7218

Тип ТДКС	Аналог HR
51.658	HR 7578
51.659	HR 7218
51.663	HR 7566
51-13057-1	HR 7462
51-13057-2	HR 7462
51-13914-1	HR 7639
51-14145-1	HR 7462
51-14184-1	HR 7462
51-41484-1	HR 7462
510	HR 2280 T9S
510.000	HR 2467
510.048	HR 2114
510.230	HR 2171
5101-051100-00	HR 7918
5101-051101-00	HR 8358
5101-051104-00	HR 8466
5101-051104-001	HR 8466
5107 140 00181	HR 42045
5107 140 00892	HR 46067
5107 140 00893	HR 46067
5107 140 01781	HR 46071
5107 140 02151	HR 46036
5107 140 03092	HR 46069
5107 140 04121	HR 46075
51297300	HR 6257
5154002	HR 5154
51550	HR 7503
51551	HR 7503
51552	HR 7503
51553	HR 7503
51554	HR 7503
52 299 0652	HR 9343
52 300 2017	HR 3610
52 301 0141	HR 2041
52 301 0541	HR 3518
52 301 0542	HR 3518
52 390 0451	HR 2080/10
52 399 0251	HR 1161
52 399 0301	HR 1162
52 399 0331	HR 3512
52 399 0421	HR 2268 TRSI
52 399 0451	HR 3512
52 399 0541	HR 3518
52 399 0542	HR 3518
52 399 0551	HR 3610
52 399 0621	HR 6192
52 399 0652	HR 9343
52 399 0671	HR 7342
52 399 0672	HR 7201
52 399 0673	HR 7342
52 399 0712	HR 6387
52 399 0721	HR 6288
52 399 0731	HR 6291

Тип ТДКС	Аналог HR
52 399 0732	HR 6289
52 522 9002	HR 3529
52 560 0250	HR 2080/10
52 560 1251	HR 3512
52 561 5256	HR 3557
52 561 6256	HR 3518
52 900 1060	HR 1162
52 900 1110	HR 3515
52 900 1200	HR 2082
52 900 2580	HR 5505
52 900 3004	HR 3602
52 900 4165	HR 2053
52 900 4180	HR 2050
52 900 5163	HR 3657
52 900 9130	HR 3602
52 920 1200	HR 2082
52 970 0220	HR 3612
52 970 0231	HR 2115
52 970 0232	HR 3657
52 970 0240	HR 3502
52 975 0150	HR 2110
5217 002190112	HR 9567
522990652	HR 9343
523002017	HR 3610
523010141	HR 2041
52359648	HR 46088
523900451	HR 2080/10
523990251	HR 1161
523990301	HR 1162
523990331	HR 3512
523990421	HR 2268 TRSI
523990451	HR 3512
523990541	HR 3518
523990542	HR 3518
523990551	HR 3610
523990621	HR 6192
523990652	HR 9343
523990671	HR 7342
523990672	HR 7201
523990673	HR 7342
523990712	HR 6387
523990721	HR 6288
523990731	HR 6291
523990732	HR 6289
524	HRT511
525.223	HR 1152
525.223.13	HR 2063/00
525.228	HR 2063/00
525.229	HR 3529
525.233	HR 1154
525.235	HR 2063/00
525.238	HR 2063/00
525.239	HR 1152

Тип ТДКС	Аналог HR
525.242	HR 1120
525.244	HR 2080/00
525.253	HR 2080/00
525.254	HR 5525
525.255	HR 5525
525.263	HR 2116
525.266	HR 2116
525.275	HR 3575
525.278	HR 3578
525.283	HR 3583
525.284	HR 3120
525.286	HR 1197
525.501	HR 1818
525.509	HR 3120
525.519	HR 5571
525.534	HR 1198
525.537	HR 5571
525.553	HR 3645
525.563	HR 1197
525.567	HR 6043
525.568	HR 3589
525.575	HR 6043
525.577	HR 6155
525.579	HR 7041
525.582	HR 6020
525.583	HR 6020
525.584	HR 6024
525.585	HR 6024
525.586	HR 5638
525.588	HR 5642
525.589	HR 6020
525.590	HR 6024
525.591	HR 5642
525.592	HR 6024
525.593	HR 7035
525.594	HR 7041
525.595	HR 6036
525.596	HR 7035
525.597	HR 6067
525.598	HR 6075
525.599	HR 6067
525.620	HR 6075
525.634	HR 6165
52500001	HR 42095
52500001-01	HR 42095
52500012	HR 42005
52500027	HR 42079
52514270-1	HR 46061
525229002	HR 3529
525600250	HR 2080/10
525601251	HR 3512
525615256	HR 3557
525616256	HR 3518

Тип ТДКС	Аналог HR
527 01 030 00	HR 7141
5274142	HR 6477
528045065	HR 9833
528046091	HR 8015
528156158	HR 7689
529001060	HR 1162
529001110	HR 3515
529001200	HR 2082
529002580	HR 5505
529004165	HR 2053
529004180	HR 2050
529005163	HR 3657
529009130	HR 3602
529201200	HR 2082
529700220	HR 3612
529700231	HR 2115
529700232	HR 3657
529700240	HR 3502
529750150	HR 2110
53 X 0528-001	HR 7717
53 30 1251	HR 1161
53 330 1251	HR 1161
530 TX 0002	HR 3105
530.001.12	HR 3131
530165-12	HRT 512
531 02020	HR 7641
531 02021	HR 7641
531 02022	HR 7641
531 02023	HR 7641
531 02024	HR 7641
531 02025	HR 7641
531 02026	HR 7641
531 02134	HR 7789
531 02136	HR 7789
531 02140	HR 7980
531 02141	HR 7980
531 02142	HR 7980
531 02143	HR 7980
531 02144	HR 7980
531 02145	HR 7980
531 02146	HR 7980
531 02147	HR 7980
531 02148	HR 7980
531 02149	HR 7980
531 02154	HR 7774
531 02156	HR 7813
531 02160	HR 7815
531 02161	HR 7815
531 02162	HR 7815
531 02163	HR 7815
531 02164	HR 7815
531 02165	HR 7815
531 02166	HR 8304

Тип ТДКС	Аналог HR
531 02167	HR 8304
531 02168	HR 8304
531 02170	HR 7814
531 02171	HR 7814
531 02172	HR 7814
531 02173	HR 7814
531 02177	HR 7817
531 02178	HR 7817
531 02179	HR 8370
531 02200	HR 8119
531 02201	HR 8119
531 02202	HR 8119
531 02203	HR 8119
531 02204	HR 8119
531 02205	HR 8119
531 02206	HR 8225
531 02221	HR 7774
531 02223	HR 8225
531 02229	HR 7963
531 02232	HR 7817
531 02233	HR 7811
531 02234	HR 7839
531 02279	HR 8323
531 02282	HR 8333
531 02285	HR 8474
531 02323	HR 8342
531 02324	HR 8419
531 02325	HR 8430
531 02341	HR 8450
531 02361	HR 8419
531 02393	HR 8450
531 02397	HR 8449
531 02421	HR 8444
531 02452	HR 8381
531 98001	HR 7592
531 98002	HR 7592
531 98003	HR 7592
531 98004	HR 7592
531 98005	HR 7592
531 98006	HR 7592
531 98025	HR 8373
531100000	HR 7140
531100020	HR 8060
531100040	HR 7258
531100050	HR 8011
531100090	HR 8060
5322 140 10333	HR 6081
5322 140 10344	HR 6051
533 TX 0002	HRT 202
533 TX 0005	HRT 507
534 TX 0002	HR 3105
534 TX 0005	HRT 505
534 TX 0010	HR 3500

Тип ТДКС	Аналог HR
534 TX 0013	HRT 209
534 TX 0014	HR 3510
534 TX 0015	HR 3514
534 TX 0017	HR 3510 -
534 TX 0020	HR 3528
534 TX 0021	HR 3186
534 TX 0031	HR 3567
534 TX 0032	HRT 240 BS
534 TX 0033	HR 3567
534 TX 0040	HR 3181
534 TX 0042	HR 3189
534 TX 0044	HR 3562
534 TX 0047	HRT 240 BS
534 TX 0048	HR 3183
534 TX 0049	HRT 227 BP
534 TX 0050	HR 3561
534 TX 0065	HR 3581
534 TX 0066	HR 6017
534 TX 0073	HR 3149
534 TX 0096	HR 3183
534 TX 0103	HR 6020
534 TX 0112	HR 6020
534 TX 0113	HR 2287T15
534 TX 0120	HR 6024
534 TX 0121	HR 7134
534 TX 0122	HR 6021
534 TX 0133	HR 7041
534 TX 0137	HR 5638
534 TX 0138	HRT 227 BP
534 TX 0140	HRT 208
534 TX 0142	HR 7035
534 TX 0148	HR 7108
534 TX 0151	HRT 245 BS
534 TX 0152	HR 6036
534 TX 0173	HR 6067
534 TX 0175	HR 7200
534 TX 0178	HR 6067
534 TX 0182	HR 6086
534 TX 0183	HR 6548
534 TX 0188	HRT 210 BF
534 TX 0189	HR 6075
534 TX 0190	HR 7313
534 TX 0191	HRT 210 BF
534 TX 0192	HR 7313
534 TX 0194	HR 3686
534 TX 0196	HR 7305
534 ÒÕ 0197	HR 3687
534 ÒÕ 0198	HR 7306
534 ÒÕ 0199	HR 3506
534 ÒÕ 0201	HR 7309
534 ÒÕ 0202	HR 3684
534 ÒÕ 0203	HR 7309
534 ÒÕ 0204	HR 7305

Тип ТДКС	Аналог HR
534 ÒÕ 0205	HR 3683
534 ÒÕ 0208	HR 6165
534 ÒÕ 0210	HR 6085
534 ÒÕ 0213	HRT 507
534 ÒÕ 0214	HR 7035
534 ÒÕ 0219	HR 7316
534 ÒÕ 0220	HR 7311
534 ÒÕ 0222	HR 7316
534 ÒÕ 0225	HR 7032
534 ÒÕ 0226	HR 7312
534 ÒÕ 0227	HR 7320
534 ÒÕ 0228	HR 7311
534 ÒÕ 0229	HR 6239
534 ÒÕ 0231	HR 6239
534 ÒÕ 0233	HR 3125
534 ÒÕ 0238	HR 6245
534 ÒÕ 0239	HR 7307
534 ÒÕ 0240	HR 7309
534 ÒÕ 0242	HR 3085
534 ÒÕ 0245	HR 7105
534 ÒÕ 0246	HR 7032
534 ÒÕ 0249	HR 7127
534 ÒÕ 0257	HR 7234
534 ÒÕ 0258	HR 7126
534 ÒÕ 0261	HR 6260
534 ÒÕ 0262	HR 7140
534 ÒÕ 0263	HR 7323
534 ÒÕ 0267	HR 7140
534 ÒÕ 0269	HR 7172
534 ÒÕ 0270	HR 7176
534 ÒÕ 0271	HR 6354
534 ÒÕ 0272	HR 7159
534 ÒÕ 0273	HR 7140
534 ÒÕ 0274	HR 6399
534 ÒÕ 0275	HR 7128
534 ÒÕ 0277	HR 7323
534 ÒÕ 0278	HR 7275
534 ÒÕ 0279	HR 7127
534 ÒÕ 0280	HR 7234
534 ÒÕ 0281	HR 6260
534 ÒÕ 0285	HR 7172
534 ÒÕ 0286	HR 6272
534 ÒÕ 0287	HR 7272
534 ÒÕ 0291	HR 7336
534 ÒÕ 0293	HR 6394
534 ÒÕ 0294	HR 6392
534 ÒÕ 0295	HR 7264
534 ÒÕ 0296	HR 7264
534 ÒÕ 0297	HR 7264
534 ÒÕ 0298	HR 8048
534 ÒÕ 0299	HR 7269
534 ÒÕ 0300	HR 6461
534 ÒÕ 0301	HR 6458

Тип ТДКС	Аналог HR
534 ÒÕ 0302	HR 721/213
534 ÒÕ 0303	HR 6459
534 ÒÕ 0304	HR 6456
534 ÒÕ 0305	HR 7127
534 ÒÕ 0306	HR 7261
534 ÒÕ 0307	HR 7317
534 ÒÕ 0308	HR 7270
534 ÒÕ 0311	HR 6457
534 ÒÕ 0313	HR 7099
534 ÒÕ 0314	HR 6024
534 ÒÕ 0315	HR 6306
534 ÒÕ 0316	HR 1197
534 ÒÕ 0318	HR 6460
534 ÒÕ 0319	HR 7273
534 ÒÕ 0320	HR 7043
534 ÒÕ 0322	HR 7035
534 ÒÕ 0325	HR 6093
534 ÒÕ 0326	HR 7158
534 ÒÕ 0328	HR 7233
534 ÒÕ 0329	HR 7301
534 ÒÕ 0334	HR 6173
534 ÒÕ 0338	HR 6020
534 ÒÕ 0339	HR 7271
534 ÒÕ 0342	HR 6464
534 ÒÕ 0343	HR 8092
534 ÒÕ 0346	HR 6463
534 ÒÕ 0347	HR 7336
534 ÒÕ 0348	HR 6462
534 ÒÕ 0349	HR 7271
534 ÒÕ 0350	HR 7269
534 ÒÕ 0353	HR 6576
534 ÒÕ 0354	HR 6575
534 ÒÕ 0356	HR 6615
534 ÒÕ 0357	HR 7310
534 ÒÕ 0366	HR 6067
534 ÒÕ 0373	HR 7234
534 ÒÕ 0406	HR 7310
534 ÒÕ 0407	HR 8048
534 ÒÕ 0408	HR 8057
534 ÒÕ 0411	HR 7360
534 ÒÕ 0412	HR 6615
534 ÒÕ 0414	HR 6630
534 ÒÕ 0415	HR 6623
534 ÒÕ 0416	HR 7234
534 ÒÕ 0420	HR 7042
534 ÒÕ 0426	HR 7360
534 ÒÕ 0432	HR 7303
534 ÒÕ 0435	HR 7535
537	HRT 511
538	HRT 512
54 930 0002	HR 9631
54 930 0003	HR 9673
54 930 0007	HR 9648

Тип ТДКС	Аналог HR
54 930 0008	HR 9638
54 930 0009	HR 9634
54 930 0010	HR 9678
54 930 0011	HR 9634
54 930 0014	HR 9674
54 930 0015	HR 9684
54 930 0019	HR 9302
54 930 0021	HR 9682
54 940 0001	HR 9629
54 940 0002	HR 9627
54 940 0003	HR 9673
54 940 0006	HR 9671
54 940 0008	HR 9344
54 940 0009	HR 9642
54 940 0010	HR 9627
54 940 0013	HR 9415
54 980 0261	HR 9533
546620130 K	HR 6522
546620210 K	HR 6519
546620250 K	HR 6586
549300002	HR 9631
549300003	HR 9673
549300007	HR 9648
549300008	HR 9638
549300009	HR 9634
549300010	HR 9678
549300011	HR 9634
549300014	HR 9674
549300015	HR 9684
549300019	HR 9302
549300021	HR 9682
549400001	HR 9629
549400002	HR 9627
549400003	HR 9673
549400006	HR 9671
549400008	HR 9344
549400009	HR 9642
549400010	HR 9627
549400013	HR 9415
549800261	HR 9533
55 100 0101	HR 3634
55 100 1001	HR 6077
55 100 1002	HR 6052
55 100 1003	HR 6050
55 100 2002	HR 6076
55 100 7699	HR 6012
55 200 1012	HR 3131
55 218	HR 2110
55 300 0101	HR 3634
55 300 0102	HR 3131
55 300 1001	HR 3634
55 300 1004	HR 2057
55 300 1005	HR 3635

Тип ТДКС	Аналог HR
55 300 1010	HR 3766
55 300 1011	HR 3766
55 300 1012	HR 3131
55 300 1014	HR 3636
55 300 1018	HR 3501
55 300 1020	HR 3611
55 3002017	HR 3610
55 301 1018	HR 3501
55 310 0007	HR 3605
55 500 5007	HR 7028
55 750 0502	HR 1871
55 900 1003	HR 3658
55 900 2002	HR 1160
55 900 3004	HR 3602
55 900 3005	HR 3601
55 900 3008	HR 2057
55 900 4006	HR 3522
55 922 0427	HR 51/01
55 922 0495 N	HR 2270 V1
55 922 0706	HR 025
550 235	HRT 507
550 235/6	HRT 507
551000101	HR 3634
551001001	HR 6077
551001002	HR 6052
551001003	HR 6050
551002002	HR 6076
551007699	HR 6012
552	HR 2269 T12S
552001012	HR 3131
5530-6330	HR 6250
553000101	HR 3634
553000102	HR 3131
553001001	HR 3634
553001004	HR 2057
553001005	HR 3635
553001010	HR 3766
553001011	HR 3766
553001012	HR 3131
553001014	HR 3636
553001018	HR 3501
553001020	HR 3611
553002017	HR 3610
553011018	HR 3501
553100007	HR 3605
55331.00	HR 1331
55331.01	HR 1331
55336.00	HR 1336
55336.01	HR 1336
55345.00	HR 1345
55345.01	HR 1345
55357.00	HR 1357
55357.01	HR 1357

Тип ТДКС	Аналог HR
55357.90	HR 1357
55365.00	HR 1342
55366.00	HR 1366
55371.00	HR 1371
555005007	HR 7028
5555.00.0463	HR 6130
5555.00.5007	HR 7027
5555.00463	HR 6130
5555.005007	HR 6061
55602.00	HR 1382
55604.00	HR 1308
55606.00	HR 1307
55607.00	HR 13013
55608.00	HR 1304
55611.00	HR 1303
55614.00	HR 13017
55620.00	HR 1310
55626.00	HR 1301
55626.01	HR 1301
55638.00	HR 13021
55656.00	HR 13037
55658.00	HR 13032
557500502	HR 1871
559 391 012	HRT 202
559 391 013	HRT 202
559001003	HR 3658
559002002	HR 1160
559003004	HR 3602
559003005	HR 3601
559003008	HR 2057
559004006	HR 3522
559220427	HR 51/01
559220706	HR 025
56 TRNS FB 3005	HR 6382
5608-05008A-AA	HR 7483
5630054	HR 46114
564018	HR 3132
56960.00	HR 1560
57 529	HR 6243
570007001902	HR 8300
5711.00	HR 1559
57135001902	HR 8239
571391001902	HR 7357
571395001902	HR 8239
571418001902	HR 8269
571418001902 D	HR 8269
571448001902	HR 8268
571476001902	HR 7484
5730001 A	HR 7173
5730011	HR 7480
5730101 A	HR 7146
5731001	HR 7476
5731011 A	HR 7146

Тип ТДКС	Аналог HR
5731013 A	HR 7145
5731161 A	HR 7146
5731167 A	HR 7022
574	HR 2274 T28S
575	HR 0068 T3S
58 0671	HR 6018
58 1120	HR 6018
58 1210	HR 6228
58 1210/5	HR 6228
581327	HR 7296
58 1327/6	HR 6228
58 1362	HR 6393
581369	HR 7037
58-10012-01	HR 2063/00
58-10031-01	HR 2063/02
58-10032-01	HR 2118
58-10032-02	HR 2118
58-10032-03	HR 2118
58-10032-04	HR 2118
58-10032-05	HR 2118
58-10041-01	HR 1130
58-10041-02	HR 1130
58-10041-04	HR 1130
58-10081-01	HR 5668
58-10094-01	HR 1124
58-10106-01	HR 6174
58-10106-02	HR 6174
58-10110-01	HR 6119
58-10110-02	HR 6119
58-10132-01	HR 5805
58-10144-01	HR 5808
58-59413-01	HR 2267
58-59948-01	HR 2268 TRSI
58-61036-01	HR 2272 R
58-61943-01	HR 7607
58-62420-01	HR 3615
58-62507-01	HRT 202
58-62507-02	HRT 202
58-62507-03	HRT 507
58-62507-04	HRT 202
58-62507-05	HRT 202
58-62630-00	HR 2118
58-63703 C-03	HR 8205
58-63703 L-03	HR 8205
58-63748-01	HR 7971
58-63748-02	HR 7971
58-63748-03	HR 7971
58-63748-04	HR 7971
58-63748-07	HR 7971
58-63748-61	HR 7971
58-65145-01	HR 7810
58-65164-01	HR 7474
58-65199-01	HR 7459

Тип ТДКС	Аналог HR
58-65431-01:	HR 7459
58-65431-02	HR 7459
58-67155-01	HR 7971
580.317/0	HR 3103
580.372/7	HR 2053
580.495/6	HR 2050
580.571/4	HR 6018
580.671	HR 6018
580.671/4	HR 6018
580317-00	HR 3103
581.120	HR 6018
581.1327/6	HR 6228
581.210	HR 6228
581.210/5	HR 6228
581.327	HR 7296
581.327/6	HR 7296
581.346	HR 7494
581.362	HR 6393
581.369	HR 7037
58111.00	HR 1511
58111.01	HR 1511
58180.00	HR 1581
58225.00	HR 1544
58272.00	HR 1522
5830011	HR 7480
58588.00	HR 1588
58602.00	HR 1502
5861 09 05	HR 2270 V5
5861 64 42	HR 6009
5861 64 43	HR 6009
5861 64 44	HR 6009
5861 64 81	HR 6009
5861-943-01	HR 7607
5862 507 01	HRT 202
5862 507 02	HRT 202
5862 507 03	HRT 507
5862 507 04	HRT 202
5862 507 05	HRT 202
58629.00	HR 1529
58630.00	HR 1530
58631.00	HR 1531
586374807	HR 7971
586543101	HR 7459
58657.00	HR 1857
586715501	HR 7971
58714.00	HR 1544
58730.00	HR 1583
58783.00	HR 1553
58818.00	HR 1518
58819.00	HR 1519
58825.00	HR 1525
58877.00	HR 1577
58878.00	HR 1522

Тип ТДКС	Аналог HR
58878.01	HR 1522
59-00340-01	HR 1130
5902-05004A-AA	HR 7452
5902-05009A-AA	HR 7457
5908-05004A-AA	HR 7452
5908-05007A-AA	HR 7496
5908-05008A-AA	HR 7483
5908-05009A-AA	HR 7452
5908-0501OA-AA	HR 7452
5908-05012A-AA	HR 7620
5908-05014A-AA	HR 7441
5908-05015A-AA	HR 7450
5908-05016A-AA	HR 8088
5908-05019À-ÀÀ	HR 7823
5911-05012A-AA	HR 7620
5911-05018A-AA	HR 7483
59218.00	HR 1528
59267.00	HR 1884
59270.00	HR 1538
59270.01	HR 1538
59272.00	HR 1836
59272.01	HR 1836
59274.00	HR 1574
59274.93	HR 1514
59276.00	HR 1576
59277.00	HR 18001
59277.91	HR 18001
5927791	HR 18001
59292.00	HR 1592
59292.02	HR 1592
59384.00	HR 1546
59392.00	HR 1883
59392.01	HR 1883
59430.00	HR 1885
59491.00	HR 1823
59491.90	HR 1823
5949190	HR 1823
59492.00	HR 1824
59492.90	HR 1824
5949290	HR 1824
59493.00	HR 1825
59493.90	HR 1825
5949390	HR 1825
59500.76	HR 7308
59801.00	HR 1513
59809.00	HR 1548
59839.00	HR 1567
6 F 39817	HR 42069
6-026-606-10	HR 1687
6-026-607-40	HR 1687
6-062-700-50	HR 2110
6-062-704-40	HR 6076
60.2035.000	HR 6044

Тип ТДКС	Аналог HR
602035000	HR 6044
602202-39	HR 7506
602202-69	HR 7506
602210-39	HR 46025
602241-91	HR 42065
602241191	HR 42065
602281-69	HR 7533
602313-141	HR 46025
602313141	HR 46025
604 200 000 171	HR 7787
604 200 000 210	HR 7537
604 200 000 230	HR 7577
604 200 000 240	HR 7386
604 200 000 271	HR 7386
604 200 000 721	HR 7456
604 200 243 270	HR 7140
604 200 370 110	HR 6021
604 200 370 120	HR 6036
604 288 243 260	HR 7126
604 550 0	HR 7731
60412893	HR 6260
604200000230	HR 7577
604200000240	HR 7386
604200000291	HR 7577
604200000721	HR 7494
604200001551	HR 7577
60420001551	HR 8444
604200230	HR 7577
6045500	HR 7731
6050	HR 502
6052	HR 052
606 120 0	HR 6362
6061	HR 046
6061200	HR 6362
609311952	HR 7035
61 612 00	HR 6372
61.2006.000	HR 1536
610 017 8540	HR 7624
610 017 8564	HR 7624
610 017 8991	HR 7875
610 017 9615	HR 7874
610 017 9820	HR 8364
610 017 9974	HR 7713
610 018 0055	HR 7715
610 018 3896	HR 8086
610 018 6620	HR 6143
610 018 6637	HR 6267
610 018 6859	HR 6482
610 207 8022	HR 7740
610 213 3721	HR 7627
610 218 9674	HR 7712
610 232 6536	HR 7712
6108	HR 2269 T10S

Тип ТДКС	Аналог HR
612006000	HR 1536
6133048060	HR 46088
6133048061	HR 46088
6133048062	HR 46088
6133048100	HR 8189
6133048130	HR 46093
6133048131	HR 46093
6133048133	HR 46093
6133057040	HR 46095
6133057042	HR 46095
6133064130	HR 46093
6135500	HR 6362
6157 6692	HR 5802
61580915	HR 6119
6161200	HR 6372
61646-3243	HR 6498
61692-3243	HR 6649
617 AZ 2001 A	HR 46127
6174 V 6002 G	HR 8300
6174 V 7001 A	HR 8300
6174 V 7002 B	HR 7438
6174 V 8001 A	HR 7896
6174 V 8004 A	HR 8300
6174 V 8004 D	HR 8300
6174 V 8005 A	HR 8300
6174 2 1003 D	HR 46148
6174 Z 1003 G	HR 46176
6174 Z 1006 C	HR 46129
6174 Z 1012 B	HR 46159
6174 Z 1012 C	HR 46174
6174 Z 1017 H	HR 46177
6174 Z 1029 A	HR 46180
6174 Z 2001 A	HR 46127
6174 Z 2001 B	HR 46165
6174 Z 2001 D	HR 46148
6174 Z 2001 E	HR 46127
6174 Z 2001 G	HR 46135
6174 Z 2001 J	HR 46148
6174 Z 2001 Z	HR 46127
6174 Z 20017	HR 46127
6174 Z 2003 C	HR 46122
6174 Z 2003 F	HR 46123
6174 Z 6032 A	HR 8276
6174 Z 6238 L	HR 8164
6174 Z 8001 A	HR 7896
6174 Z 8002 A	HR 7906
6174 Z 8004 A	HR 8300
6174 Z 8005 C	HR 8300
6174 Z 8005 E	HR 8123
6174 Z 8006 A	HR 8273
62.2046.000	HR 9648
62.2067.000	HR 6352
62.2088.000	HR 9407

Тип ТДКС	Аналог HR
62.2111.000	HR 9470
62.2124.000	HR 9492
62.2142.000	HR 9492
62.2170.000	HR 9446
62.8 324 800 038	HRT 904
622046000	HR 9648
622067000	HR 6352
622088000	HR 9407
622111000	HR 9470
622124000	HR 9492
627 0061	HR 1689
627 0125	HR 1689
627 0185	HR 1689
627 0209	HR 1689
627.006	HR 1122
6270.06	HR 1122
6281.15	HR 2110
6281.15.348	HR 2110
6282	HR 2110
6282.15	HR 2110
6282.15.348	HR 2110
63.1456.201	HR 502
63.2001.000	HR 2115
63.2001.001	HR 2115
63.2004.000	HR 3658
63.2007.000	HR 3657
63.2017.000	HR 3658
63.2022.000	HR 6052
63.2030.000	HR 6050
63.2031.000	HR 6044
63.2035.000	HR 6044
63.2037.000	HR 6039
63.2038.000	HR 6156
63.2039.000	HR 7013
63.2041.000	HR 7018
63.2042.000	HR 7069
63.2043.000	HR 6163
63.2044.000	HR 7062
63.2045.000	HR 7070
63.2047.000	HR 6068
63.2048.000	HR 6271
63.2049.000	HR 7073
63.2054.000	HR 7520
63.2054.100	HR 7520
63.2055.000	HR 6177
63.2057.000	HR 6282
63.2058.000	HR 7169
63.2059.000	HR 6277
63.2060.000	HR 7532
63.2060.100	HR 7532
63.2061.000	HR 6282
63.2063.000	HR 6248
63.2070.000	HR 6557

Тип ТДКС	Аналог HR
63.2071.000	HR 6369
63.2075.000	HR 6486
63.2076.000	HR 6556
63.2077.000	HR 6554
63.2078.000	HR 6248
63.2078.100	HR 6583
63.2079.000	HR 6369
63.2085.000	HR 7291
63.2089.000	HR 6555
63.2090.000	HR 7293
63.2091.000	HR 7877
63.2092.000	HR 7291
63.2094.000	HR 8120
63.2095.000	HR 6584
63.2096.000	HR 7394
63.2097.000	HR 6585
63.2098.000	HR 7376
63.2300.000	HR 6050
63.6000.001	HRT 507
63.6000.002	HRT 507
63.6000.003	HRT 507
63.6000.201	HRT 203
63.6000.202	HRT 203
63.6000.301	HRT 203
63.6000.601	HRT 203
63.6000.701	HRT 203
63.6001.001	HRT 203
63.6001.101	HRT 203
63.7001.000	HR 2280 T6S
63-50000-01	HRT 202
63-60000-01	HRT 507
63-60000-02	HRT 507
63-60000-03	HRT 507
63-60002-01	HRT 202
63-60002-02	HRT 507
63-60003-01	HRT 216 P
63-60006-01	HRT 508 P
63-60007-01	HRT 227 BP
63-60008-01	HR 6119
63-60008-02	HR 6119
631456201	HR 502
6318002	HR 46051
632001000	HR 2115
632001001	HR 2115
632004000	HR 3658
632007000	HR 3657
632017000	HR 3658
632022000	HR 6052
632030000	HR 6050
632031000	HR 6044
632035000	HR 6044
632037000	HR 6039
632038000	HR 6156

Тип ТДКС	Аналог HR
632039000	HR 7013
632041000	HR 7018
632042000	HR 7069
632043000	HR 6163
632044000	HR 7062
632045000	HR 7070
632047000	HR 6068
632048000	HR 6271
632049000	HR 7073
632054000	HR 7520
632054100	HR 7520
632055000	HR 6177
632057000	HR 6282
632058000	HR 7169
632059000	HR 6277
632060000	HR 7532
632061000	HR 6282
632063000	HR 6248
632070000	HR 6557
632071000	HR 6369
632075000	HR 6486
632076000	HR 6556
632077000	HR 6554
632078000	HR 6248
632079000	HR 6369
632085000	HR 7291
632089000	HR 6555
632090000	HR 7293
632092000	HR 7291
632094000	HR 8120
632095000	HR 6584
632097000	HR 6585
632098000	HR 7376
632300000	HR 6050
6360	HR 2275 R
636000001	HRT 507
636000002	HRT 507
636000003	HRT 507
636000201	HRT 203
636000202	HRT 203
636000301	HRT 203
636000601	HRT 203
636000701	HRT 203
636001001	HRT 203
636001101	HRT 203
637001000	HR 2280 T6S
638 A 502	HR 46143
64 411	HR 6063
64 420	HR 6063
64 424	HR 6063
64 429	HR 6063
64 430	HR 6063
64 431	HR 6063

Тип ТДКС	Аналог HR
64 434	HR 6063
64 436	HR 7114
64 441	HR 7114
64 442	HR 6063
64 444	HR 6063
64 445	HR 6063
64 447	HR 6063
64 448	HR 6063
64 450	HR 6063
64 457	HR 6063
64 461	HR 6063
64 462	HR 6063
64 463	HR 6063
64 465	HR 7114
64 476	HR 6063
64 481	HR 6063
64 486	HR 6063
64 487	HR 6063
64 488	HR 6063
6405282703	HR 1697
6450000089	HR 7619
645 000 0881	HR 7726
645 000 1414 32	HR 7726
645 000 2458	HR 7619
645 004 1501	HR 7739
645 021 2574	HR 8516
6450000881	HR 7726
646-7059	HR 42014
6467059	HR 42014
64797.00	HR 7238
6538	HR 6547
6557800	HR 7673
656 2020	HR 6076
6562020	HR 6076
6564000	HR 1651
6569200	HR 7140
6577-00	HR 6577
6578-00	HR 6578
66 X 9939	HR 42068
66 403	HR 7114
66 406	HR 7114
66 411	HR 6063
66 420	HR 6100
66 423	HR 6100
66 425	HR 6100
66 426	HR 6100
66 445	HR 6100
66 448	HR 6100
66 449	HR 6100
66 450	HR 6100
66 452	HR 6100
66 460	HR 6100
66 472	HR 6100

Тип ТДКС	Аналог HR
66 480	HR 6100
66 490	HR 6100
660-302-1448	HR 7664
660-302-1448 A	HR 7664
6617000	HR 1651
67 TRNS FB 1053	HR 6215
67 445	HR 6100
67 452	HR 6100
67025	HR 025
672-0039	HR 42005
679 G	HR 2121
680 G	HR 3640
6808.03	HRT 507
6808.03-00.00	HRT 507
6808.03-01	HRT 507
6808.03-01.00	HRT 507
6808.03-1	HRT 507
6808.04-00.00	HR 5664
6808.05-00.00	HR 5666
6808.08	HR 5667
6808.08-00.00	HR 5667
681 G	HR 3639
682 G	HR 3639
6830 605 003	HR 51/01
6830 634 003	HR 51/01
6882.15	HR 2110
693 99 0359	HR 6637
6932 617 003	HR 1703
695 99 0052	HR 6594
696.741	HRT 227 BP
7 GVZ 1079	HR 8455
70 523 00	HR 7443
70.20.1	HR 2274 T20S
700 300 1410	HR 42053
700 300 1410-8822	HR 42053
700 300 5500	HR 46000
700180020456 A	HR 46150
700400100	HR 5505
700400900	HR 5505
700401009	HR 5505
700401010	HR 2053
700402013	HR 7072
700402026	HR 2057
700402044	HR 6018
700402046	HR 9361
700402048	HR 7020
700402051	HR 7020
700402053	HR 7072
700402056	HR 7078
700402057	HR 7078
700402060	HR 6177
700402061	HR 9400
700402068	HR 7031

Тип ТДКС	Аналог HR
700402073	HR 6177
700402074	HR 7031
700402075	HR 7031
700402079	HR 7190
700402080	HR 6177
700402081	HR 9400
700402082	HR 6121
700402083	HR 9400
700402084	HR 6121
700402086	HR 6228
700402088	HR 7296
700402092	HR 6228
700402093	HR 6228
700402097	HR 6228
700402098	HR 7335
700402100	HR 7567
700402101	HR 9400
700402107	HR 7297
700402108	HR 7290
700402109	HR 7588
700402112	HR 6591
700402113	HR 7250
700402127	HR 6591
700402131	HR 7250
700402140	HR 8047
700402153	HR 7856
700402164	HR 6592
700402165	HR 7884
700402178	HR 8325
700402181	HR 8325
700402187	HR 8321
700402210	HR 7250
700402216	HR 8325
7020 624 003	HR 51/01
702022	HR 6052
702130	HR 6050
702139	HR 6044
702250	HR 6077
702252	HR 6039
702253	HR 7014
7032 624 003	HR 51/01
704031.37	HR 7336
70403137	HR 7336
705 030 5 D 11	HR 46113
705 030 5D11	HR 46113
7050301070	HR 42085
7050301070 B	HR 42085
7050301140	HR 46029
7050301140 A	HR 46029
7050301140 B	HR 46029
7050301250	HR 42063
7050301440	HR 42089
7050301510	HR 42074

Тип ТДКС	Аналог HR
7050302030	HR 42057
7050302030 B	HR 42057
7050302040	HR 42111
7050304090	HR 46034
7050304090-426	HR 46034
7050304215	HR 7799
7050304300	HR 46139
705030431 A	HR 7845
7050304600	HR 46081
7050304610	HR 46139
7050305 D 11	HR 46113
7050305011	HR 46113
7050314300	HR 7664
7050324090	HR 46034
7050324300	HR 7664
707952001	HR 2274 T20S
707952302	HR 2274 T29S
707952401	HR 2269 T11S
707952501	HR 2269 T11S
707952701	HR 2274 T26S
707952901	HR 2274 T36S
707953001	HR 2280 TS
707953201	HR 7072
707955301	HR 42048
707955361	HR 42048
707955801	HR 7221
707955901	HR 7221
707956201	HR 8260
707956701	HR 7666
707956901	HR 7671
7110101	HR 7531
71300	HR 2282 T2
71301	HR 2282 T2
71302	HR 2282 T2
71303	HR 2282 T2
71304	HR 2282 T2
71305	HR 2282 T2
71306	HR 2282 T2
71307	HR 2282 T2
71308	HR 2282 T2
71309	HR 2282 T2
71352 007 53	HRT 507
71352 130 03	HR 3513
71352 130 03	HR 3513
7136	HR 025
7137	HR 025
714002 J	HR 7460
7140021	HR 7460
7151 R	HR 3016
72 3164	HR 6312
7200.779.000	HRT 906
7200.857.900	HR 7220
720203	HR 8047

Тип ТДКС	Аналог HR
7205 350 000	HR 253
72053 500 00	HR 253
7211 520 074	HRT 507
7211 523 500	HR 721/213
72115 235 00	HR 721/213
722 692 1	HR 6489
722-75	HR 6018
724 678 8	HR 7506
7246-053	HR 2101
725 021 0	HR 6178
725 357 8	HRT 906
725 384 2	HRT 901
725 403 0	HR 5703
725 442 8	HR 6305
725 442 8 P 002	HR 6340
725 442 8 P 102	HR 6330
725 552 4	HR 6401
725 736 3	HR 6178
725 813 0	HR 6063
725 877 5	HRT 904
725 888 2	HR 5715
726 015 1	HR 7472
726 074 8	HR 6402
726 112 6	HR 7401
726 129 0	HR 5703
726 227 2	HR 7407
726 279 3	HR 6113
726 387 4	HR 7472
726 419 5	HR 7472
726 536 6	HRT 906
726 537 4	HR 5707
726 572 1	HR 7402
726 579 6	HR 6402
726 757 6	HR 6088
726 757 8	HR 6088
726 842 8	HR 7874
726 893 1	HR 6100
726 932 7	HR 7113
726 970 7	HR 6182
727 173 7	HR 6100
727 265 1	HR 7716
727 326 6	HR 6170
727 362 6	HR 6170
727 479 8	HR 7244
727 563 9	HR 7668
727 646 2	HR 7411
727 689 2	HR 6057
727 864 1	HR 6157
727 891 4	HR 5713
727 907 8	HR 6182
727944 1	HR 5717
728 253 6	HR 6193
728 400 3	HR 7472

Тип ТДКС	Аналог HR
728 481 3	HR 7751
728 500 0	HR 7669
728 519 0	HR 7731
728 548 9	HR 7731
728 600 8	HR 7601
728 634 7	HR 6088
728 675 0	HR 6203
728 804 6	HR 7452
728 844 2	HR 7452
728 892 1	HR 7484
728 930 9	HR 7728
7289-01	HR 7289
729 044 8	HR 7472
729 095 0	HR 6603
729 117 2	HR 7472
729 188 3	HR 7494
729 194 1	HR 7455
729 208 9	HR 7669
729 234 5	HR 7666
729 293 1	HR 6201
729 324 4	HR 7484
729 348 3	HR 7483
729 458 0	HR 7460
729 491 1	HR 7572
729 546 2	HR 7740
729 588 4	HR 7731
729 626 2	HR 7262
729 642 9	HR 7477
729 748 4	HR 6248
729 883 9	HR 7244
72903.305.00	HR 2279 T11S
73 170	HR 7188
730 102 1433	HR 7664
730 302 X462	HR 46125
730 302 X462 A	HR 46125
730 302 X570	HR 46121
730 302X570 A	HR 46121
730 302 0564	HR 46122
730 302 0564 A	HR 46122
730 302 0570	HR 46121
730 302 0850 C	HR 46124
730 302 0850 D	HR 46124
730 302 0850 M	HR 46123
730 302 0850 N	HR 46123
730 302 1433	HR 7664
730 302 1433 A	HR 7664
730 302 1433 Â	HR 7664
730 302 1772	HR 46160
730 302 1772 I	HR 46160
730 302 564 A	HR 46124
730 302 564 I	HR 46124
730 302 5641	HR 46124
730 302 850 Ñ	HR 46124

Тип ТДКС	Аналог HR
730 302 850 D	HR 46124
730 302 850 M	HR 46123
730 312 1424	HR 7686
730 312 1433	HR 7664
730302 X 570	HR 46121
730302 X 570 A	HR 46121
730302 0570	HR 46121
731003	HR 7470
73170	HR 7188
73212	HR 7873
7325 323 500	HR 732/235
733402	HR 46007
7334021400506	HR 46014
7334021400603	HR 46011
7334021400808	HR 46007
7334021401006	HR 46055
7334021401103	HR 46073
7334021401201	HR 46007
7334021401502	HR 46055
7334021500900	HR 7744
7334031200505	HR 2279 T18
7334031400105	HR 42110
7334031401004	HR 42108
7334031500509	HR 46015
7350-01	HR 7350
74 0025	HR 6311
74 1481	HRT202
74 1809	HRT202
74 2549	HR 2161
74 2843	HR 2460
74 2902	HR 5157
74 3013	HR 2461
74 3245	HRT 242 BP
74 3247	HR 2440
74 3268	HR 2450
74 3459	HR 2445
74 3605	HR 6310
74 3624	HR 1165
74 3625	HRT 505
743641	HR 1671
740400100	HR 5505
74235901	HR 6067
7445520	HR 6634
7445532	HR 7074
744553247	HR 7074
746 002 0063	HR 42015
7460020063	HR 42015
7460020113	HR 42054
747-75	HR 6018
74730101337	HR 42091
74730102538	HR 2279 T18
74730103330	HR 42107
74730103437	HR 46030

Тип ТДКС	Аналог HR
75 0025	HR 6311
75 0103	HR 5505
75 0816	HR 6312
75 0842	HR 1671
75 1155	HR 3615
75 1243	HR 9616
75 1355	HR 6313
75 1425	HR 6320
75 1426	HR 1670
75 1427	HR 6321
75 1593	HR 6323
75 1596	HR 6322
75 1972	HR 6301
75 2068	HR 6300
75 2681	HR 6304
75 2682	HR 6304
75 3206	HR 6305
75 3206/730733	HR 6330
75 3206/730975	HR 6340
75 3530	HR 6307
75 3530/730733	HR 6332
75 3530/730975	HR 6342
75 3543	HR 6308
75 3543/730733	HR 6333
75 3543/730975	HR 6343
75 3588	HR 6309
75 3588/730733	HR 6334
75 3588/730975	HR 6344
75 3766	HR 1661
75 4139	HRT 902
75 4141	HR 5703
75 4367	HRT 903
75 4368	HR 5709
75 4549	HR 5707
75 4574	HRT 906
75 4794	HRT 904
75 4795	HR 5705
75 5035	HR 5703
75 5036	HR 5716
75 5057	HR 5707
75 532	HR 5126
75 5512	HRT 911
75 5513	HR 5717
75 5536	HRT 906
75 5587	HR 5701
75 5728	HR 5713
75 6172	HR 5711
75 6240	HRT 906
75 6241	HR 5722
75 6353	HR 6501
75 6570	HR 6500
75 6598	HR 5718
75 6820	HRT 250

Тип ТДКС	Аналог HR
75 6947	HR 6502
75 7031	HR 5720
75 7033	HRT 906
75 7184	HR 6501
75 8266	HR 6504
75 8364	HRT 402
75 8485	HR 6509
75 8496	HR 5730
75 8498	HRT 400
75 8503	HR 6509
75 8871	HR 6505
75 8914	HR 6513
75.9880-1730	HR 7592
75.9880-2117	HR 7772
75.9880-2518	HR 7839
75.9880-2644	HR 7839
75.9902-0048	HR 7511
75.9903-0018	HR 7511
75.9903-0033	HR 7919
7520 020 000	HRT 208
7520 020 070	HRT 242 BP
7520 024 000	HRT 244 BP
7520 123 500	HR 3774
7520 420 000	HRT 507
7520 420 070	HRT 507
7520 420 071	HRT 507
7520 420 072	HRT 507
7520 420 073	HRT 507
7520 422 000	HRT 507
7520 423 500	HR 3523
7520 623 500	HR 3523
75206 236 00	HR 6178
75390	HR 42059
75391	HR 42059
75392	HR 42059
75393	HR 42059
75394	HR 42059
75395	HR 42059
75430111	HR 7590
759 Z 003-20	HR 46164
759 Z 003-20 B	HR 46164
7598.801.730	HR 7592
7598.802.117	HR 7772
75988.017.30	HR 7592
75988.021.17	HR 7772
75988.025.18	HR 7839
75988.025.20	HR 7811
7599.020.048	HR 7511
7599.030.018	HR 7511
7599.030.033	HR 7919
75990.200.18	HR 7511
75990.200.48	HR 7511
75990.300.17	HR 7511

Тип ТДКС	Аналог HR
75990.300.18	HR 7511
75990.300.33	HR 7919
7599020048	HR 7511
76 6052 5	HR 6321
76 6154 5	HR 6321
76 6357 5	HR 6321
76 6445 5	HR 6321
765017501	HR 602
765017502	HR 602
766 654 8	HR 7533
77 1155	HR 3615
77 1823	HR 5126
77 20 84	HR 732
77 30 43	HR 730
77 33 79 U	HR 731
77 33 79 1	HR 731
77118	HR 1622
7720 223 500	HR 3679
77202 235 00	HR 3679
775 084 7	HR 6543
775 248 8	HR 6488
775 531 7	HR 7565
775 597 8	HR 7731
775 711 5	HR 5726
775 765 1	HR 6501
775 771 5	HR 5726
775 788 3	HR 6500
775 914 5	HR 5800
776 054 9	HR 7571
776 091 1	HR 6501
776 127 3	HR 6488
776 144 8	HR 7484
776 145 5	HR 7906
776 155 4	HR 6504
776 189 3	HR 7520
776 394 9	HR 6488
776 424 4	HR 7244
776 779 1	HR 7532
776 816 1	HR 7018
776 918 5	HR 6362
77604066	HR 2270 V2
777 094 4	HR 7229
777 181 9	HR 6506
777 1835	HR 6512
777 186 8	HR 6505
777 283 3	HR 6371
78 TF 2041/01	HR 3616
78 TF 2041/01 Z	HR 3616
78 TF 2041/02	HR 3615
78 TF 2041/02 Z	HR 3615
78 1966	HR 7537
7807 020 080	HRT 227 BP
7811 020 070	HRT 226 BS

Тип ТДКС	Аналог HR
7811 020 071	HRT 227 BP
7811 022 070	HRT 242 BP
7811 022 071	HRT 246 BS
7818 022 400	HRT 226 BS
781966	HR 7537
785.517	HR 6075
789010	HR 6362
79 A 302-1	HR 6161
79 A 302-2	HR 6296
79 A 302-7	HR 7193
79 A 302-9	HR 7193
79 A 303-5	HR 46038
79 A 307-1	HR 46038
79 A 307-2	HR 46038
79 A 307-3	HR 46038
79 A 307-5	HR 46038
79 A 313-1	HR 42055
79 A 313-1 A	HR 42055
79 A 327-7	HR 7692
79 A 338-1	HR 2287 T17
79 A 348-1	HR 46099
79 A 348-2	HR 46099
79 A 348-3	HR 46099
79 A 355-1	HR 7744
79 A 355-2	HR 7744
79 A 355-3	HR 7744
79 A 355-4	HR 7744
79 A 355-4 A	HR 7744
79 A 361-1	HR 46099
79 A 361-2	HR 7775
79 A 361-3	HR 7775
79 A 366-2	HR 7744
79 A 366-2 A	HR 7744
79 A 369-1	HR 46099
79 A 369-1 A	HR 46099
79 A 369-3	HR 46099
79 A 369-4	HR 46099
79 TD 0025	HR 6375
79 TD 0308	HR 7767
79 TD 0498	HR 7468
79 TD 0574	HR 7455
79 TD 0688	HR 7494
79 TD 0943	HR 7468
79 4304	HR 6515
79 4315	HR 5736
79.20.1	HR 2274 T20S
79.21.1	HR 2269 T11S
791	HR 3112 TS
7916 020 070	HRT 240 BS
7916 024 000	HRT 242 BP
79160 240 00	HRT 245 BS
794	HR 3215
799	HR 2282 T2

Тип ТДКС	Аналог HR
8 324 800 038	HRT 904
8 327 105 495	HR 6300
8 619 139 229	HR 7592
8 627 000 311	HR 6311
8 627 000 841	HR 6311
8 627 000 842	HR 6312
8 627 000 843	HR 6313
8 627 000 845	HR 6315
8 627 002 444	HR 5126
8 627 002 467	HR 2082
8 627 105 490	HR 6320
8627105491	HR 6321
8 627 105 492	HR 6322
8 627 105 493	HR 6323
8 627 105 494	HR 6324
8 627 105 495	HR 6300
8 627 105 496	HR 6301
8 627 105 497	HR 6302
8 627 105 498	HR 6304
8 627 105 499	HR 6349
8 627 105 500	HR 6305
8 627105 501	HR 6307
8 627 105 502	HR 6309
8 627 105 503	HR 6316
8 627 105 504	HR 6317
8 627 105 505	HR 6319
8 627 140 499	HR 6349
8 627 210 435	HR 6328
8 664 490 085	HR 1671
8 664 490 086	HR 1671
8 664 490 385	HR 1670
8 664 490 44	HR 1660
8 664 490 440	HR 1673
8 664 490 447	HR 1661
8 664 490 507	HR 1661
8 664 490 585	HR 1661
8 664 490 607	HR 1661
8 664 490 716	HR 1662
8 664 490 789	HR 1673
8 667 133 201	HR 2175
8 667 210 001	HR 3616
8 667 210 002	HR 3615
8 667 210 067	HR 2467
8 667 210 068	HR 2110
8 667 210 069	HR 2169
8 667 210 082	HR 2082
8 667 210 110	HR 2114
8 667 210 111	HR 2111
8 667 210 112	HR 2110
8 667 210 113	HR 2467
8 667 210 114	HR 2114
8 667 210 115	HR 2111
8 667 210 116	HR 3511

Тип ТДКС	Аналог HR
8 667 210 117	HR 2458
8 667 210 118	HR 2118
8 667 210 141	HR 2169
8 667 210 150	HR 2459
8 667 210 152	HR 2152
8 667 210 155	HR 2155
8 667 210 158	HR 1130
8 667 210 172	HR 9672
8 667 210 173	HR 9613
8 667 210 174	HR 9610
8 667 210 179	HR 9613
8 667 210 214	HR 5705
8 667 210 241	HR 2141
8 667 210 242	HR 2118
8 667 210 243	HR 2143
8 667 210 244	HR 2440
8 667 210 245	HR 2450
8 667 210 247	HR 5165
8 667 210 262	HR 2467
8 667 210 310	HR 6310
8 667 210 311	HR 6311
8 667 210 312	HR 6312
8 667 210 313	HR 6313
8 667 210 314	HR 6314
8 667 210 315	HR 6315
8 667 210 350	HR 9610
8 667 210 351	HR 9621
8 667 210 354	HR 9616
8 667 210 355	HR 9625
8 667 210 356	HR 9616
8 667 210 359	HR 9609
8 667 210 374	HR 2460
8 667 210 376	HR 2461
8 667 210 390	HR 9690
8 667 210 400	HR 6320
8 667 210 401	HR 6321
8 667 210 402	HR 6322
8 667 210 403	HR 6323
8 667 210 404	HR 6324
8 667 210 420	HR 6303
8 667 210 421	HR 2141
8 667 210 422	HR 6020
8 667 210 431	HR 6005
8 667 210 432	HR 6349
8 667 210 433	HR 6327
8 667 210 434	HR 6328
8 667 210 435	HR 6328
8 667 210 450	HR 2445
8 667 210 470	HR 6300
8 667 210 471	HR 6301
8 667 210 472	HR 6302
8 667 210 473	HR 6304
8 667 210 495	HR 9695

Тип ТДКС	Аналог HR
8 667 210 520	HR 6305
8 667 210 520 P 002	HR 6340
8 667 210 520 P 102	HR 6330
8 667 210 521	HR 6326
8 667 210 522	HR 6307
8 667 210 522 P 002	HR 6342
8 667 210 522 P 102	HR 6332
8 667 210 523	HR 6308
8 667 210 523 P 002	HR 6343
8 667 210 523 P 102	HR 6333
8 667 210 524	HR 6309
8 667 210 524 P 002	HR 6344
8 667 210 524 P 102	HR 6334
8 667 210 525	HR 6316
8 667 210 525 P 002	HR 6345
8 667 210 525 P 102	HR 6335
8 667 210 527	HR 6325
8 667 210 528	HR 6317
8 667 210 528 P 002	HR 6346
8 667 210 529	HR 6319
8 667 210 529 P 002	HR 6348
8 667 210 630	HR 9663
8 667 210 805	HR 6309
8 667 210 806	HR 6306
8 667 210 806 P 002	HR 6341
8 667 210 806 P 102	HR 6331
8 667 210 808	HR 6318
8 667 210 808 P 002	HR 6347
8 667 210 868	HR 9547
8 667 246 356	HR 6321
8 667 433 212	HR 5707
8 667 434 207	HR 5707
8 667 434 520	HR 6330
8 668 210 201	HRT 202
8 668 210 203	HRT 505
8 668 500 100	HRT 202
8 668 810 002	HRT 507
8 668 810 200	HRT 202
8 668 810 201	HRT 202
8 668 810 202	HRT 205
8 668 810 203	HRT 205
8 668 810 205	HRT 242 BP
8 668 810 400	HRT 202
8 668 810 560	HRT 202
8 668 810 561	HRT 202
8 668 810 562	HRT 205
8 668 810 563	HRT 205
8 668 810 574	HRT 216 A
8 668 810 710	HRT 205
8 668 810 711	HRT 205
8 668 810 712	HRT 205
8 668 810 715	HRT 218 Â
8 668 810 890	HRT 205

Тип ТДКС	Аналог HR
8 668 810 990	HRT 202
8 668 811 130	HRT 205
8 669 133 201	HR 2175
8 669 133 211	HR 2175
8 669 143 600	HRT 202
8 669 433 072	HRT 906
8 669 433 200	HR 5705
8 669 433 202	HR 5703
8 669 433 205	HR 5717
8 669 433 207	HR 5707
8 669 433 208	HR 5705
8 669 433 209	HR 5713
8 669 433 212	HR 5707
8 669 433 213	HR 5719
8 669 433 214	HR 5705
8 669 433 260	HR 6503
8 669 433 274	HR 6504
8 669 433 403	HRT 903
8 669 433 405	HRT 904
8 669 433 410	HRT 910
8 669 434 202	HR 5703
8 669 434 402	HRT 902
8 669 435 201	HR 6501
8 669 435 203	HR 5721
8 669 435 205	HR 5711
8 669 435 208	HR 5717
8 669 435 211	HR 5718
8 669 435 213	HR 5722
8 669 435 216	HR 5720
8 669 435 220	HR 6500
8 669 435 222	HR 6502
8 669 435 246	HR 6501
8 669 435 256	HR 5729
8 669 435 260	HR 6503
8 669 435 274	HR 6504
8 669 435 284	HR 6501
8 669 435 285	HR 6511
8 669 435 288	HR 5726
8 669 435 295	HR 5730
8 669 435 416	HRT 911
8 669 435 422	HRT 251
8 669 435 432	HRT 248 BP
8 669 435 448	HRT 250
8 669 443 405	HRT 904
8 669 443 410	HRT 906
8 669 485 028	HR 6512
8 669 485 030	HR 6506
8 669 485 034	HR 6514
8 669 485 043	HR 6513
8 669 485 049	HR 6518
8 669 485 052	HR 6509
8 669 485 057	HR 5734
8 669 485 060	HR 6572

Тип ТДКС	Аналог HR
8 669 485 065	HR 5725
8 669 485 069	HR 6522
8 669 485 073	HR 6573
8 669 485 075	HR 6573
8 669 485 078	HR 6520
8 669 485 080	HR 6580
8 669 485 085	HR 6587
8 669 485 087	HR 6586
8 669 485 092	HR 6519
8 669 485 202	HRT 402
8 669 485 203	HRT 404
8 669 485 204	HRT 400
8 669 485 205	HRT 402
8 669 485 328	HR 6505
8 669 485 338	HR 6574
8 669 485 341	HR 5727
8 669 485 346	HR 7292
8 669 495 049	HR 6518
8 677 210 068	HR 2110
8 677 210 082	HR 2082
8 677 210 374	HR 2460
8 677 210 376	HR 2461
8 677 210 450	HR 2445
8 678 210 572	HRT 201
8 678 810 205	HRT 242 BP
8 678 810 211	HRT 202
8 678 810 400	HRT 202
8 678 810 572	HRT 205
8 678 810 574	HRT 205
8 678 840 572	HRT 201
8-598-803-00	HR 8372
8-598-818-00	HR 8187
8-598-818-10	HR 8187
8-598-822-00	HR 8372
8-598-822-01	HR 8372
8-598-838-00	HR 7946
8-598-838-01	HR 7946
8-598-843-00	HR 8175
8-598-844-00	HR 8182
8-598-852-00	HR 7979
8-598-852-01	HR 7979
8-598-922-00	HR 7391
8-598-928-00	HR 8293
8-598-928-01	HR 8293
8-598-928-11	HR 8293
8-598-938-00	HR 7391
8-598-951-00	HR 7973
8-598-951-01	HR 7973
8-598-951-02	HR 7973
8-598-952-00	HR 7762
8-598-952-01	HR 7762
8-598-952-40	HR 7762
8-598-959-00	HR 8172

Тип ТДКС	Аналог HR
8-598-959-01	HR 8172
8-598-959-02	HR 8172
8-598-961-00	HR 8208
8-598-969-00	HR 8193
8-598-988-00	HR 7364
8-598-992-00	HR 8211
8-598-998-00	HR 8220
80 004 008	HR 42029
80 004 08	HR 42029
80 004 11	HR 42007
80 004 13	HR 42016
80 66 1900	HR 7140
8008 023 500	HR 3670
8013414	HR 7503
8014054	HR 6078
8014066	HR 6070
8014073	HR 6212
8014080	HR 6036
8014084	HR 6356
8014087	HR 7319
80140897	HR 7321
8014094	HR 6259
8014097	HR 7321
8014123	HR 6469
80231500	HR 7275
802927.00	HR 7140
8035 020 074	HRT 227 BP
8038-00	HR 8038
804073.31	HR 7176
8042-00	HR 8042
804484.60	HR 6272
80448460	HR 6272
8066 1900	HR 7140
81 TRNS FB 1061 A	HR 46077
810.11030	HR 2268 TRSI
8100 020 002	HR 6036
8100 020 070	HR 6020
8100 020 071	HR 6020
8100 020073	HR 6137
8100 020074	HR 5642
8100 020075	HR 3643
8100 020 078	HRT 227 BP
8100 020 080	HR 6021
8100 020081	HR 3643
8100 020082	HR 6020
8100 020085	HR 6036
81000 200 70	HR 6020
81000 500 60	HR 2051
81050060	HR 2051
8110 020 078	HRT 227 BP
8110 244 00	HR 6114
8114 024 100	HR 6024
8115 020 085	HR 6024

Тип ТДКС	Аналог HR
8115 021 300	HR 6036
8115 023 600	HR 5638
8115 024 000	HR 6024
8115 024 001	HR 6024
8115 024 100	HR 6024
8115 024 200	HR 6024
8115 024 400	HR 6114
8115 024 401	HR 6024
8115 024 500	HR 6024
8115 024 502	HR 6024
8115 024 800	HR 6036
8115 034 500	HR 6024
8118 524 400	HR 6024
812100/01	HR 185
812100/1	HR 185
8121001	HR 185
812140/01	HR 185
8140.601.273	HR 2101
8155023600	HR 5638
817119	HR 7491
8172 A	HR 3054
8172 G	HR 3054
818801	HR 7443
81909722	HR 052
81925512	HR 046
81928872	HR 046
82-0205-5	HR 2130
82-0205-55	HR 2130
82-0209-7	HR 1730
82-205-7	HR 2130
82-207-8	HR 2266 R
82-209-7	HR 1730
82-502-7	HR 2130
8206 270 07171	HR 7662
8206 270 07181	HR 7650
8206 270 08021	HR 7650
8206 270 08031	HR 7662
8207 100 11721	HR 46075
822093/5W 18 CE	HR 1730
8222 280 05627	HR 2049
8222 280 06590	HR 2045
8222 280 06598	HR 2045
8228 001 09261	HR 7704
8228 001 33243	HR 8457
8230 090 00301	HR 1610
8230 090 07174	HR 7442
8230 090 07400	HR 9463
8230 090 07401	HR 9463
8230 090 07402	HR 9463
823006	HR 7728
8239 121 19730	HR 7527
824 TX 0143	HR 1683
824404	HR 7918

Тип ТДКС	Аналог HR
826 390 6	HRT 202
83237.00	HR 9206
83238.00	HR 9216
83238.01	HR 9216
83238.50	HR 9215
8324.000.040	HRT 906
8324.800.003	HRT 507
8324.800.004	HRT 507
8324.800.005	HRT 507
8324.800.008	HRT 507
8324.800.017	HRT 246 BS
8324.800.023	HRT 240 BS
8324.800.024	HRT 263
8324.800.029	HRT 902
8324.800.030	HRT 209
8324.800.032	HRT 250
8324.800.034	HRT 250
8324.800.035	HRT 248 BP
8324.800.036	HRT 251
8324.800.037	HRT 903
8324.800.038	HRT 904
8324.800.040	HRT 906
8324.800.044	HRT 910
8324.800.045	HRT 911
8324.800.047	HRT 920
8324.800.050	HRT 901
8324.800.051	HRT 902
8324.800.052	HRT 234 BP
8324.800.053	HRT 254
8324.800.055	HRT 910
8324.800.058	HRT 230 BP
8324.800.060	HRT 235 BP
8324.800.061	HRT 234 BP
8324.800.086	HRT 208
8324.800.087	HRT 208
8324.800.134	HRT 250
8324.800.186	HRT 218 B
8324.800.187	HRT 218 B
8324.800.189	HRT 234 BP
8324.800.198	HRT 263
8324.800.308	HRT 400
8324.800.310	HRT 400
8324.800.325	HRT 402
8324.800.326	HRT 402
8324.800.329	HRT 404
8324.801.055	HRT 910
8324.801.071	HRT 903
8324.801.073	HRT 900
8324.801.077	HRT 905
8324.803.117	HRT 234 BP
8324.803.124	HRT 234 BP
83242.00	HR 9204
83242.01	HR 9204

Тип ТДКС	Аналог HR
83244.00	HR 1804
83516.00	HR 18516
83516.01	HR 18516
83526.00	HR 18526
83542.00	HR 1843/34
83592.00	HR 1843/87
83594.00	HR 1843/38
83608.00	HR 1808
83610.00	HR 1810
83610.01	HR 1810
83611.00	HR 1811
83616.00	HR 1816
83636.00	HR 1863
83647.00	HR 8647
83647.01	HR 8647
83650.00	HR 1815
83659.00	HR 9208
83659.01	HR 9208
83668.00	HR 1868
83673.00	HR 1858
83685.00	HR 19027
83685.01	HR 19027
83705.00	HR 1832
8391 320 300	HR 7112
8391 620 100	HR 7042
8391 621 000	HR 7035
8393 810 300	HR 6165
84000591643	HR 8374
84230024	HR 5564
84230034	HR 2279 T4S
84230036	HR 5576
84230039	HR 5642
84230040	HR 5638
84230137	HR 6036
84230150	HR 7043
84230204	HR 6021
84230207	HR 6024
84230212	HR 6103
84230213	HR 7008
84230214	HR 7042
84230215	HR 6103
84230216	HR 6024
84230217	HR 7099
84230227	HR 6024
84230241	HR 7127
84230243	HR 7159
84230252	HR 7140
84230265	HR 6245
84230266	HR 6260
84230282	HR 7233
84230310	HR 6399
843	HR 2268 TRSI
8432.800.053	HRT 254

Тип ТДКС	Аналог HR
84330036	HR 9647
8493 803 500	HR 6067
8493 803 501	HR 6067
8493 803 502	HR 6067
8493 804 100	HR 6075
8493 809 200	HR 6067
8493 809 300	HR 6075
8493 810 300	HR 6165
85-0313-3	HR 1730
85-0335-4	HR 2230
85-0445-8	HR 2130
85-1264-7	HR 2080/10
85-1871-8	HR 5566
85-3176-5	HR 5601
85-3878-6	HR 6028
85-9616-6	HR 6552
85-9835-5	HR 6237
85-9845-2	HR 7162
85-9846-0	HR 7163
85-9986-6	HR 1563
8503	HR 7122
8514143	HR 6450
8518603	HR 7519
85294.00	HR 1367 T5
8538786	HR 6028
859880300	HR 8372
859881800	HR 8187
859881810	HR 8187
859882200	HR 8372
859882201	HR 8372
859883800	HR 7946
859883801	HR 7946
859884300	HR 8175
859884400	HR 8182
859885200	HR 7979
859885201	HR 7979
859892200	HR 7391
859892800	HR 8293
859892801	HR 8293
859892811	HR 8293
859893800	HR 7391
859895100	HR 7973
859895101	HR 7973
859895102	HR 7973
859895200	HR 7762
859895201	HR 7762
859895240	HR 7762
859895900	HR 8172
859895901	HR 8172
859895902	HR 8172
859896100	HR 8208
859896900	HR 8193
859898800	HR 7364

Тип ТДКС	Аналог HR
859899200	HR 8211
859899800	HR 8220
8602 141 10163	HR 7442
8602 141 11163	HR 7442
8602 141 91163	HR 7442
8602 142 21161	HR 7442
8602 142 21164	HR 7442
8602 142 41161	HR 7442
8602 142 41162	HR 7442
8602 143 11081	HR 7442
8602 143 11161	HR 7442
8602 143 31081	HR 7442
8602 143 31161	HR 7442
8602 143 52191	HR 7442
8603 141 11161	HR 7442
8604 141 10163	HR 7442
8604 141 11163	HR 7442
8604 141 31163	HR 7442
8604 142 42021	HR 7442
8604 142 42022	HR 7442
8605 141 11163	HR 7442
8606 143 11021	HR 7442
8606 143 11051	HR 7442
8606 143 11081	HR 7442
8606 143 30051	HR 7442
8606 143 31021	HR 7442
8606 143 31081	HR 7442
8607 140 11081	HR 7442
8607 140 21082	HR 7442
8607 141 11081	HR 7442
8607 141 21081	HR 7442
8607 141 21082	HR 7442
8607 141 31081	HR 7442
8607 144 11081	HR 7442
8607 144 31081	HR 7442
8608 141 11163	HR 7442
8608 141 12023	HR 7442
8608 141 12101	HR 7442
8609 141 12101	HR 7442
8610 141 14021	HR 7442
8610 141 31021	HR 7442
8611 141 10051	HR 7442
8611 141 30051	HR 7442
8612 145 10161	HR 7442
86151-6 F 3981-7 DB	HR 42069
86189	HR 9517
866 1900	HR 7140
8667 210 520/730733	HR 6330
8667 210 520/730975	HR 6340
8667 210 522/730733	HR 6332
8667 210 522/730975	HR 6342
8667 210 524/730733	HR 6334
8667 210 524/730975	HR 6344

Тип ТДКС	Аналог HR
8670 000 00863	HR 7442
8670 000 00865	HR 7442
8670 000 00868	HR 7442
8670 000 00872	HR 7442
8670 000 00873	HR 7442
8670 000 00874	HR 7442
8670 000 01207	HR 7442
8670 000 01447	HR 7442
8670 000 01452	HR 7442
8670 000 01454	HR 7442
8670 000 01986	HR 7442
8670 000 02017	HR 7442
8670 000 02136	HR 7442
8670 000 02137	HR 7442
8670 000 02542	HR 7442
8670 000 0872	HR 7442
8675 222 27051	HR 7527
8675 222 27101	HR 7527
8680 222 21021	HR 7527
8680 222 21030	HR 7527
8680 222 21031	HR 7527
8680 222 21033	HR 7527
8680 222 21081	HR 7527
8680 222 21111	HR 7527
8680 222 21161	HR 7527
8680 222 21251	HR 7527
8680 222 22161	HR 7527
8680 222 23281	HR 7527
8680 222 23361	HR 7527
8680 222 24051	HR 7527
8680 222 28141	HR 7527
87-0016-8	HR 7162
870	HR 2280 T8S
8700402098	HR 7335
8700402100	HR 7567
8700402112	HR 6591
8700402113	HR 7250
8700402131	HR 7250
8700402140	HR 8047
8700482113	HR 7250
87020	HR 7259
87021	HR 7259
87022	HR 7259
87023	HR 7259
87024	HR 7259
870310	HR 502
8719131000	HR 7061
8750	HR 3615
8752	HR 5126
88 464500010	HR 42072
8800.0060/2	HR 1883
8800.0068/4	HR 9410
8800.0080/1	HR 1885

Тип ТДКС	Аналог HR
8800.0083/5	HR 9409
880110	HR 185
88021	HR 46116
8804.0056	HR 6010
8804.0059/1	HR 6010
8804.0061/7	HR 7119
8804.0062/6	HR 7512
884-82870	HR 6063
884-82950	HR 6063
884-83100	HR 6063
884-83110	HR 6063
884-83400	HR 6100
884-83400.019	HR 6100
884-83410	HR 6063
884-83700	HR 6100
884-90402	HR 6100
88502.00	HR 1912
88520.00	HR 1910
88520.01	HR 1910
88536.00	HR 1918
88556.00	HR 1939
88700402086	HR 6228
88700402098	HR 7335
88700402100	HR 7567
88700402101	HR 9400
88700402107	HR 7297
88700402108	HR 7290
88700402109	HR 7588
88700402112	HR 6591
88700402113	HR 7250
88700402127	HR 6591
88700402140	HR 8047
88700402153	HR 7856
88700402187	HR 8321
88700402210	HR 7250
88700402216	HR 8325
88708.00	HR 1927
88708.01	HR 1927
8871 18 23	HR 6005
8871 18 52	HR 6003
8871 88 52	HR 6089
8871 88 61	HR 7214
8871 88 88	HR 5800
8871 88 97	HR 7229
8871 89 84	HR 7358
895-10019	HR 7725
8950.0023/6	HR 1382
8950.0029/0	HR 1309
8964.0102/4	HR 1927
8965.0058/7	HR 1858
89963215	HR 6020
9 A TF 02-022	HR 46052
9 A 01457500	HR 7464

Тип ТДКС	Аналог HR
9 GVZ 0480	HR 7985
9 GVZ 0674	HR 8454
9 GVZ 1389	HR 8163
9010 11 49	HR 6174
901025	HR 8107
9012 294 52021	HR 2267-2
9012 745 20801	HR 2270 V2
9012 745 23001	HR 2270 V1
9012 745 23301	HR 2267
9012 745 23601	HR 236
9012 924 52021	HR 2267-2
90156 C	HR 7604
9019 742 00102	HR 2266 R
9019 742 00113	HR 2266 R
9019 742 00115	HR 236
9019 742 00118	HR 236
901974200121	HR 602
9019 742 00202	HR 2268 TRSI
9019 742 22222	HR 2272 R
90197420/0115	HR 236
90197420/0118	HR 236
90218.997	HR 7906
90219.913	HR 7485
90253.972	HR 8135
90273.967	HR 7897
90318.968	HR 8171
904 900 112	HRT 507
904 900 115	HRT 216 A
904 900 126	HRT 216 A
904 900127	HRT 507
904 900128	HRT 507
904 900130	HRT 507
90490-0112	HRT 507
90490-0115	HRT 507
90490-0126	HRT 507
90490-0127	HRT 507
90490-0128	HRT 507
90490-0130	HRT 507
909 400 085	HRT 507
909 400 095	HRT 505
909 400 117	HRT 507
909 400 118	HRT 507
909 400 119	HRT 507

Тип ТДКС	Аналог HR
909 400 125	HRT 505
909 400 129	HRT 505
909 400 131	HRT 507
90901.00	HR 9459
90917420/0118	HR 236
90940-0085	HRT 507
90940-0095	HRT 505
90940-0117	HRT 507
90940-0118	HRT 507
90940-0119	HRT 507
90940-0125	HRT 505
90940-0129	HRT 505
90940-0131	HRT 507
910831294	HR 7488
910831550	HR 7816
911 07 0145	HR 9351
911 07 1005	HR 9350
92 29201.024.01	HR 5705
920 275 5	HR 025
9202-02	HR 9567
9202-04	HR 9566
9202-06	HR 9828
923460082 DA	HR 7708
923460151 BB	HR 8247
925 TX 1054	HR 7140
925 496 2	HR 2155
926 167 8	HRT 216 A
926 220 5	HR 5163
926 389 8	HRT 202
926 390 6	HRT 202
926 391 4	HR 2169
926 530 7	HR 2181
926 671 9	HR 185
927 020 6	HRT 205
927 072 9	HR 5165
927 109 9	HRT 205
927 193 3	HR 1121
927 231 1	HRT 505 P
927 469 7	HR 2115
927 496 7	HR 2115
927 643 6	HR 2440
927 671 8	HRT 242 BP
927 674 2	HR 2450

Тип ТДКС	Аналог HR
9279.057.01	HR 2014
9279.066.01	HR 2017
928 214 6	HR 3682
928 216 1	HRT 507
928 643 6	HR 2445
929 019 8	HR 1165
929 020 6	HRT 205
929 257 0	HR 6310
929 525 4	HR 2450
929 527 0	HR 6310
929 630 2	HR 3656
929 655 9	HRT 218 Â
93 A 99-5	HRT 512
93 A 99-6	HRT 512
93A 99-7	HRT512
93 A 99-8	HRT 512
93 D 99-5	HRT 512
93 D 99-6	HRT 512
93 D 99-7	HRT 512
93 D 99-8	HRT 512
93-00057/0.7	HR 9505
93-01001/0.2	HR 9305
93-01003/0.0	HR 9314
93-01004/0.9	HR 9637
93-01006/0.7	HR 9314
93-01009/0.4	HR 9305
93-01010/0.1	HR 9649
93-01012/0.9	HR 9802
93-01012/1.7	HR 9802
93-01013/0.8	HR 9507
93-01014/0.7	HR 9505
93-01015/1.4	HR 9417
93-01016/0.5	HR 9418
93-01019/0.2	HR 9801
93-01019/1.0	HR 9801
93-01020/0.9	HR 9526
93-01021/0.8	HR 9801
93-01022/0.7	HR 9527
93-01024/0.5	HR 9802
93-01025/0.4	HR 9425
93-01028/0.1	HR 9424
93-01029/0.0	HR 9431
93-01037/0.0	HR 9432

Приложение 5

Тип ТДКС . . . . . Стр.
090703000700 67
090703008700 67
10122000503A 12
11425041 50
11920497 26
11920527 23
143941611 71
143941621 71
143941641 70
143941651 71
143942321 70
143943021 69
143943211 69
143949311 72
143949312 72
143952411 79
143953611 78
145311811 75
145311911 77
145312111 77
145312311 75
145313411 76
145316911 73
145317011 75
145317111 76
145322211 80
151-A01MS 20
154-064B 17
154-064M 19
154-064P 20
154-064F 20
154-106B 18
154-177B 20
154-177T 18
154-177J 20
154-179Q 80
154-189H 22
154-194B 20

154-194F 20
154-194C 20
154-194D 20
154-211A 11
154-277 21
154-279C 23
154-374A 21
154-375F 20
154-375H 20
154-378R 34
154-479A 20
20383210P1 83
20383280 83
2436892 83
2920102801 22
2920102804 22
2920102901 22
2920102902 22
2920137297 21
32008100 16
3219006 35
3220012 34
3220032 13
3225005 13
32310031 35
334B078030 33
3714002 13
859894300 78
859898600 80
859898800 72
8669435201 22
8669435222 22
8669435246 22
8920102509 67
AT2079/17 86
BSC25-2074S 19
CE4129400A 28
CE41063008 28
CE4147900C 32
CJ2756100AJ1 31
CJ2777300AAJ1 29

CJ2797200AJ1 28
CJ2806900AJ1 30
CJ2806900CJ1 31
CJ28069008J1 31
CJ2811100AJ1 29
CJ2824100AJ1 31
CJ2826800AJ1 30
DCF1551P 80
DCF2052 81
DCF2077A 14
DCF2077D 14
DCF2217J 14
DCF2217L 14
EE4128600AI 30
ETF40L38AY 41
G4296 86
F0029PE 62
F0046PE 64
F0049PE 61
F0051PE 63
F0063PE 66
F0067PE-M 61
F0069PE 61
F0138PE 66
F0198PE-M 66
F1751CE 63
FCA2400BS 14
FCG1445EL 55
FCG2012L04 54
FCK14B025 19
FCK14B040 17
FCK20B03 17
FCM2012E25C 29
FCM2014FL 15
FCM2015ML 54
FCM2015AL 16
FCM20A16 12
FCM20B031 18
FCM20A015 32
FCM20B034A 17
FCM20A025 52

FCM20AC15 53
FCR25A001 81
FCR25A005 55
FCR25A021 18
FCR29A001 82
FCR29A006 51
FCV2010E07 83
FCV20A001 53
FCV20ADC 53
FCZ29A006 55
FD007 59
FD0125 57
FDA001 60
FDO187 57
FDO186 60
FDO198 57
FDO153 60
FDO199 57
FFA93012L 15
FSA17013M 15
FSA2400BS 14
FSA26012M 15
FSK14A033 54
FTH29A0C1 52
FTK14A004P 54
FTK14B011 11
FCZ29AOG2 53
FM0504 26
HFL1530G 11
HFL1735J 27
JF02080208C 49
KF583340 12
KFS60505 27
KFT2AB040X 46
KFT3AB041X 45
KFT4AA028F 39
KX1601 71
KX2821 77
L4FMB015 58
L4FMB016 56
L4FMC001 59

L40B01800 58
L40B03201 59
L40A0C100 58
M10-04 34
MXJV2602A2 76
NX802 70
NX1600 71
NX1601 70
NXM1601 68
NX1604 70
NX1613 68
NX1721 73
NX1723/M3A 69
NX1730/V2A 74
NX1730/V2A4 74
NX1731/V2A 74
NX1741/V2E 74
NX1742 74
NX2600A2 75
NXJU2602A2 76
NX2630B4 77
NX2661/V2B 78
NX2740A1 78
NX2741 73
NX2743 79
NX2820A1 77
NX2821 77
NX3000A2 79
NX3000A3 79
NX3001 79
NX4003/U2B4 80
TFB4030AD 83
TFB4036AD 83
TFB4039AD 84
TFB4067BC 84
TFB4084AD 32
TFB4101AN 85
TFB4117AR 85
TFB4122BD 85
TFB4122CS 85
TFB4123AR 85

TFB4125CH 85
TFB4125DD 85
TLF00EPS2001 19
TLF00EPSM006 19
TLF00EPSM008 19
TLF4G502F 42
TLF4G503F 45
TLF4T6001F 45
TLF6109S 66
TLF14452B 43
TLF14462B 43
TLF14470F 38
TLF14611 36
TLF14750B 47
TLF15506 42
TLF15516B 37
TLF15538F 44
TLF15542F 47
TLF15562F 36
TLF15567F 43
TLF15570B 43
TLF15611F 48
TLF15620F 44
TLF15621F 38
TLF15622F 38
TLF15626F 36
TLF15637 36
TLF15638 39
TLF15639F 39
TLF15644F1 37
TLF1735J 27
TLF70162 12
TLF70181 12
TPW4181AN 84
TLF70012A 16
TRNF0045PE 62
TRNF1260CE 63
TRNF1669CE 62
TRNF1334CE 66
TRNF1419CE 64
TRNF1807CE 65

TRNF1829CE 64
TRNF1856CE 65
ZTFG47006A 37
ZTFG47028A 40
ZTFG47034A1 46
ZTFG57003A 44
ZTFH65008A 41
ZTFK15006A 40
ZTFK15014A 46
ZTFK15020A 47
ZTFK33005A 48

Список сокращений

HFS — высокое напряжение
K — коэффициент трансформации
SCL — сигнал цифровой шины I^2C
SCREEN — ускоряющее напряжение
АПЧ — автоматическая подстройка частоты
АПЧ и Ф — автоматическая подстройка частоты и фазы
БП — блок питания
ВУ — видеоусилитель
ИМП — импульсы
ОТЛ — ограничение тока лучей
ОС — отклоняющая система
ОС — обратная связь
ТДКС — трансформатор диодно-каскадный строчный

Литература

1. Строчные трансформаторы зарубежных телевизоров. Серия “Ремонт”. Выпуск 24. М.: СОЛОН, 1998.

2. Строчные трансформаторы для зарубежных телевизоров и мониторов. СПб.: Лань, 1996. С. 25—38.

Содержание

Предисловие 3
Описание работы выходного каскада строчной развертки 4
Модели строчных трансформаторов 11
Приложение 1. Некоторые особенности определения цоколевки ТДКС 88
Приложение 2. Замена ТДКС на аналоги серии HR 89
Приложение 3. Цоколевка ТДКС серии TR 106
Приложение 4. Замена ТДКС на аналоги серии TR 129
Приложение 5. Список ТДКС 263
Список сокращений 270
Литература 270

Серия «Ремонт», выпуск 78

Строчные трансформаторы современных телевизоров. Аналоги и характеристики

Сборник

Издание 3-е, доработанное

Под редакцией А. В. Родина

Ответственный за выпуск
В. Митин

ООО «СОЛОН-Пресс»
123242, г. Москва, а/я 20
Телефоны:
(095) 254-44-10, 252-36-96, 252-25-21
E-mail: Solon-Avtor@coba.ru

По вопросам приобретения обращаться:
ООО «Альянс-книга»
Тел.: (095) 258-91-94, 258-91-95
www.abook.ru

ООО «СОЛОН-Пресс»
127051, г. Москва, М. Сухаревская пл., д. 6, стр. 1 (пом. ТАРП ЦАО)
Формат 60×88/8. Объем 34 п. л. Тираж 1000
ООО «ПАНДОРА-1»
Москва, Открытое ш., 28
Заказ №