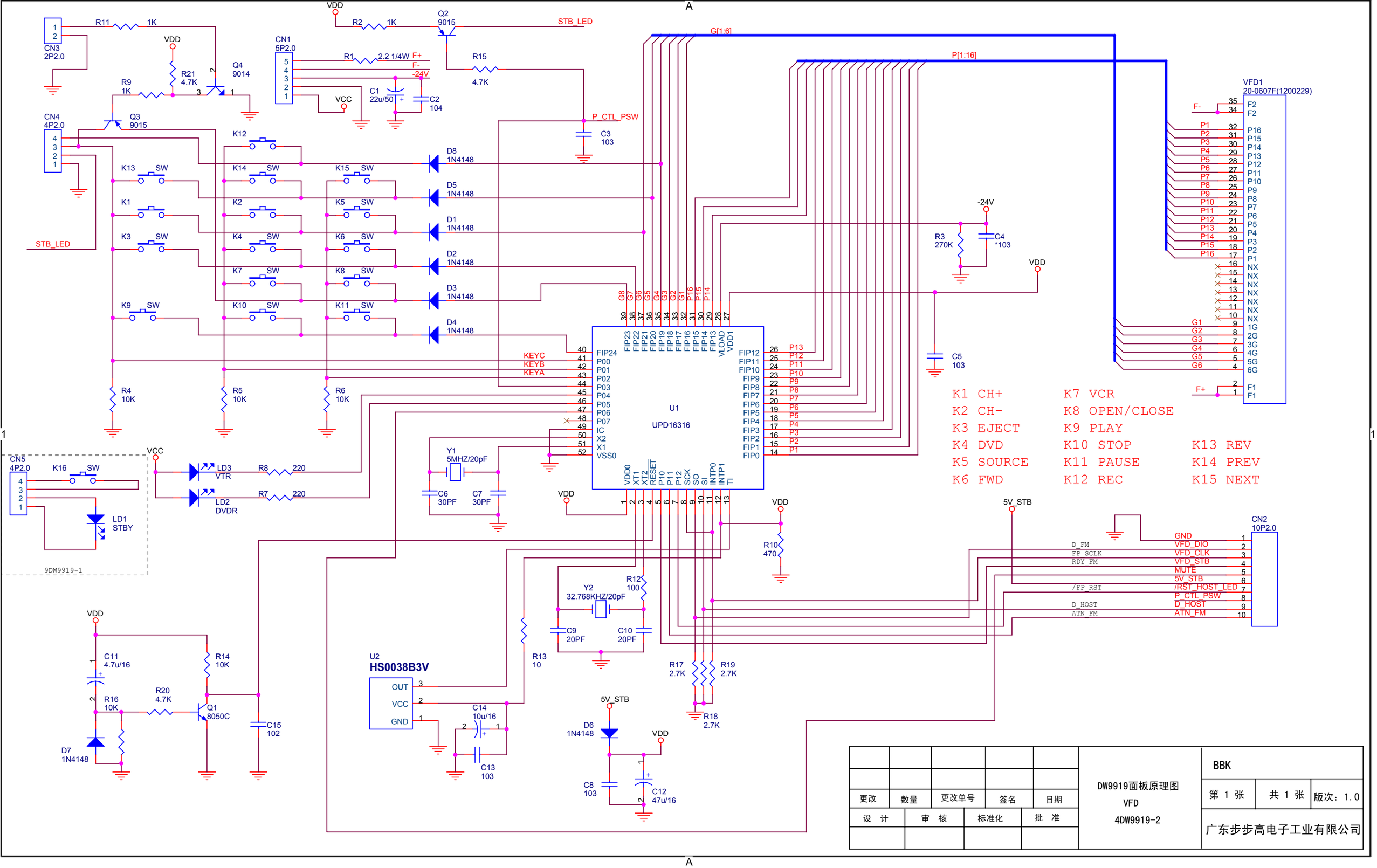

					DW9919面板原理图 VFD 4DW9919-2	BBK	
更改	数量	更改单号	签名	日期		第 1 张	共 1 张	版次：1.0
设 计	审 核	标准化	批 准			广东步步高电子工业有限公司	