232801-001

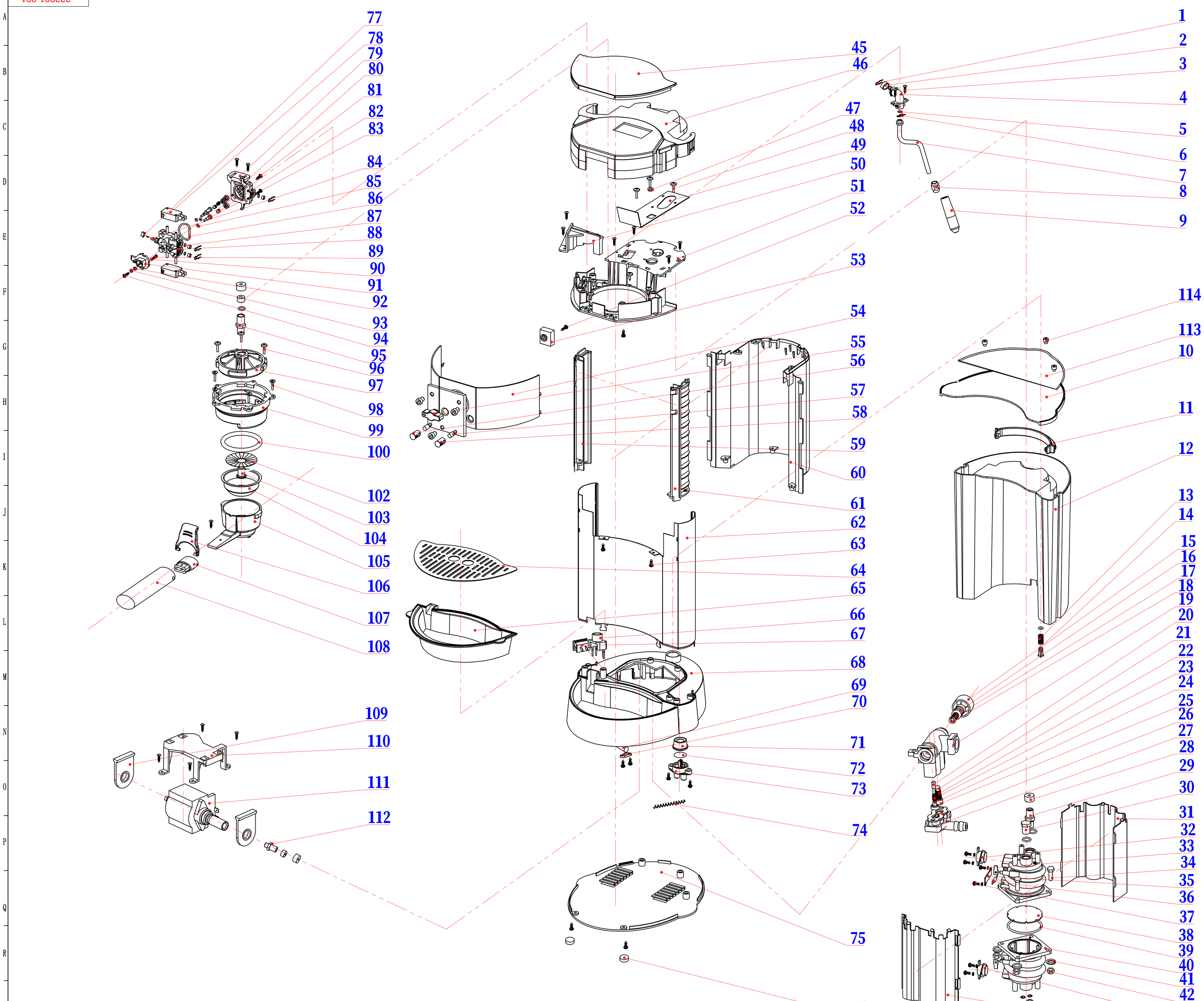

序号	代号	名称	材料	数量	备注
108	CME12-1-009	手柄	PA66	1	
107	CME12-1-010	手柄压块	PA66	1	
106	CME12-1-011	过滤杯压板	PA66	1	
105	CME12-1-053	过滤器	ZL102	1	
104	CME12-1-044(045)	过滤杯1(2)	SUS304 0.5mm	1	
103	CME12-1-042	过滤钉	PA66+33%GF	1	
102	CME12-1-043	过滤网	SUS304 0.5mm	1	
100	CME12-1-086	O型密封圈	硅橡胶 Ø49x5.8	1	
99	CME12-1-054	过滤头	ZL102	1	
98		螺钉	KA2.9X6.5	8	GB/T 846-1985
97	CME12-1-008	出水头	PA66+15%GF	1	
96		螺钉	PA2.9X6.5	12	GB/T 845-1985
95	CME23-1-666	快速接头3	H59	1	
94		螺钉	PA3.5X13电镀	1	GB/T 845-1985
93		平垫圈	平垫圈 B4	1	GB96-1985
92		弹簧垫圈	垫圈 4 表面发黑	1	GB 7244-87
91	CME23-3-303	分水选择盘	PET-G10	1	
90		钢珠	3.5	1	
89	CME23-2-322	分度弹簧	SUS304	1	
88	CME23-3-301	分水器	PET-G10	1	
87	CME12-1-086	O型密封圈	硅橡胶 Ø3.8x1.9	29	
86	CME23-3-332	分水器"O"胶圈	硅橡胶	1	
85	CME23-2-305	减压阀芯	PET-G10	1	
84	CME23-3-333	分水压杆O胶圈	硅橡胶	3	
83	CME23-3-321	分水压杆	H59	3	
82	CME23-3-323	分水压杆弹簧	SUS304	4	
81		螺钉	PA4.2X15(镀彩锌)	4	GB/T 845-1985
80	CME23-3-331	分水腔密封胶圈	硅橡胶	3	
79	CME23-3-302	分水器盖	PET-G10	1	
78		微动开关	S1	2	配187端子
77	CME23-2-306	弹簧挡板	PET-G10	1	
76	CME23-3-112	胶脚	天然橡胶	4	
75	232801-103	底盖	PP J800R	1	
74	232801-701	加强弹簧	SUS304	2	
73	232801-115	水阀座	ABS 757	1	
72	CMP12-2/014/011	水箱过滤网	120目钢丝网	1	
71	CMP12-2/014/010	水阀密封垫	硅橡胶	1	
70	CME12-1-016	压线夹	PA66+15%GF	1	
69		电源线		1	
68	232801-102	底座	PP J800R	1	
67		电源开关	RL3-5	1	16A/250VAC-T85
66	232801-301	废水密封垫	硅橡胶	1	
65	232801-108	废水箱	ABS 757	1	
64	232801-133	废水箱盖	覆铝板	1	
63		螺钉	TA2.9X6.5	4	GB/T 845-1985
62	232801-131	主体支柱	SUS430 T=0.6	1	
61	232801-105	主体后板附件左板	ABS757	1	
60	232801-101	主体后板	ABS 757	1	
59	232801-111	主体后板附件右板	ABS 757	1	
58	232801-117	红灯座	透明 PC	1	
57		氖泡	≈5 准高亮	2	
56	232801-117	绿灯座	透明PC	1	
55	232801-118	旋扭	ABS 757 电镀	1	
54	232801-130	主体面板	SUS430 T=1.5	1	
53	232801-119	内旋扭	ABS 757	1	
52	232801-136	螺钉	PM3.5X8.5X13	1	
51	232801-106	过滤器支架	PA66+15%GF	1	
50	232801-116	分水机构支撑座	PA66+15%GF	1	
49	232801-135	导热片	AL	1	
48		螺钉	PM3X8电镀	3	GB 818-85
47		菊花介子	菊花介子 3	3	GB862.2-87
46	232801-104	顶盖	PP J800R	1	
45	232801-132	保温板	覆铝板	1	
44	232801-107	隔热套前板	PA66+15%GF	1	
43		温控器	100°	1	
42		六角螺母	M5	4	GB6171-86
41		弹簧垫圈	垫圈 5 表面发黑	4	GB7244-87
40	CME12-1-052	锅炉	ADC12	2	
39	CME12-1-086	O型密封圈	硅橡胶 Ø49x2.5	1	
38	CME12-1-056	锅炉隔板	AL	1	
37		螺钉	PM3X5	8	GB818-85
36		热熔断器	172°	1	FUSE
35	CME12-1-055	保险丝压板	镀锌板 0.8mm	1	
34		六角螺柱	M5X15电镀	4	GB 5781-86
33		弹簧垫圈	垫圈 3 表面发黑	6	GB 7244-87
32		温控器	120°	1	
31	232801-109	隔热套后板	PA66+15%GF	1	
30	CMC23-1-0409	锅炉堵头	H59	2	
29	CME12-1-264	快速接头2	H59	2	
28	CME12-1-962	锁紧螺母	H59	3	
27	CME12-1-038	压盖	PA66	1	
26	CME12-1-081	密封垫	硅橡胶	1	
25	CME12-1-034	卡环2	PA66	1	
24	CME12-1-037	卡环	PA66	1	
23	CME12-1-062	安全弹簧	SUS304	1	
22	CME12-1-064	卸压弹簧	SUS304	1	
21	CME12-1-084	出口胶阀	硅橡胶	1	
20	CME12-1-035	阀芯	PA66	1	
19	CME12-1-036	压力阀体	PA66	1	
18	CME12-1-082	阀塞	氟橡胶	1	
17	CME12-1-063	单向弹簧	SUS304	1	
16	CME12-1-039	压力杆	PA66	1	
15	CMC23-1/003	安全阀螺母	PA66	1	
14	232801-120	水阀座	ABS 757	1	
13	CMP12-2/015/003	水箱弹簧	SUS302	1	
12	232801-112	水箱	透明ABS	1	
11	232801-114	水箱提手	ABS 757	1	
10	232801-110	水箱盖	ABS 757	1	
9	CME23-1-092	蒸汽嘴橡胶套	硅橡胶	1	
8	CME12-1-051	蒸汽嘴	H59/镀铬	1	
7	CME12-1-050	出水口金属管	H59/镀铬	1	
6	CME12-1-057	U形卡销2	SUS304	1	
5	CME12-1-086	O型密封圈	硅橡胶 Ø5x1.9	4	
4	CME12-1-013	蒸汽接头	PA66+15%GF	1	
3		螺钉	PA2.9X9.5	18	GB/T 845-1985
2	CMC23-1-1504	固定环	H59	10	
1	CME12-1-065	U形下销	SUS304	4	

序号	代号	名称	材料	数量	备注
114	CME12-1/045	螺丝	Cu	6	
113	CME12-1/045	装饰玻璃	GLASS	2	
112	CME12-1/045	快速接头	H59	1	
111		电磁泵		1	OP01 49W/230VAC
110	232801-113	支撑座	PA66+15%GF	1	
109	CME12-1-080	支承板	天然橡胶	2	

标记 Marking	数量 Number	更改单号 Change No.	签名 Signature	日期 Date

压力咖啡壶
Espresso coffee maker

232801-001

爆炸图
explode View

设计 Designed By	
校对 Verified By	
工艺 Process	
审核 Checked By	
标准化 Standardization	
批准 Approved By	

阶段标记 Revision: S1
比例 Scale: 1:1
第 1 张 No. 1 共 1 张 Total 1

投影方式 First Angle Projection

珠海拓力电子有限公司
Tony Electronic & Appliance Co.,Ltd.

PDF 文件使用 "pdfFactory Pro" 试用版本创建 www.fineprint.com.cn