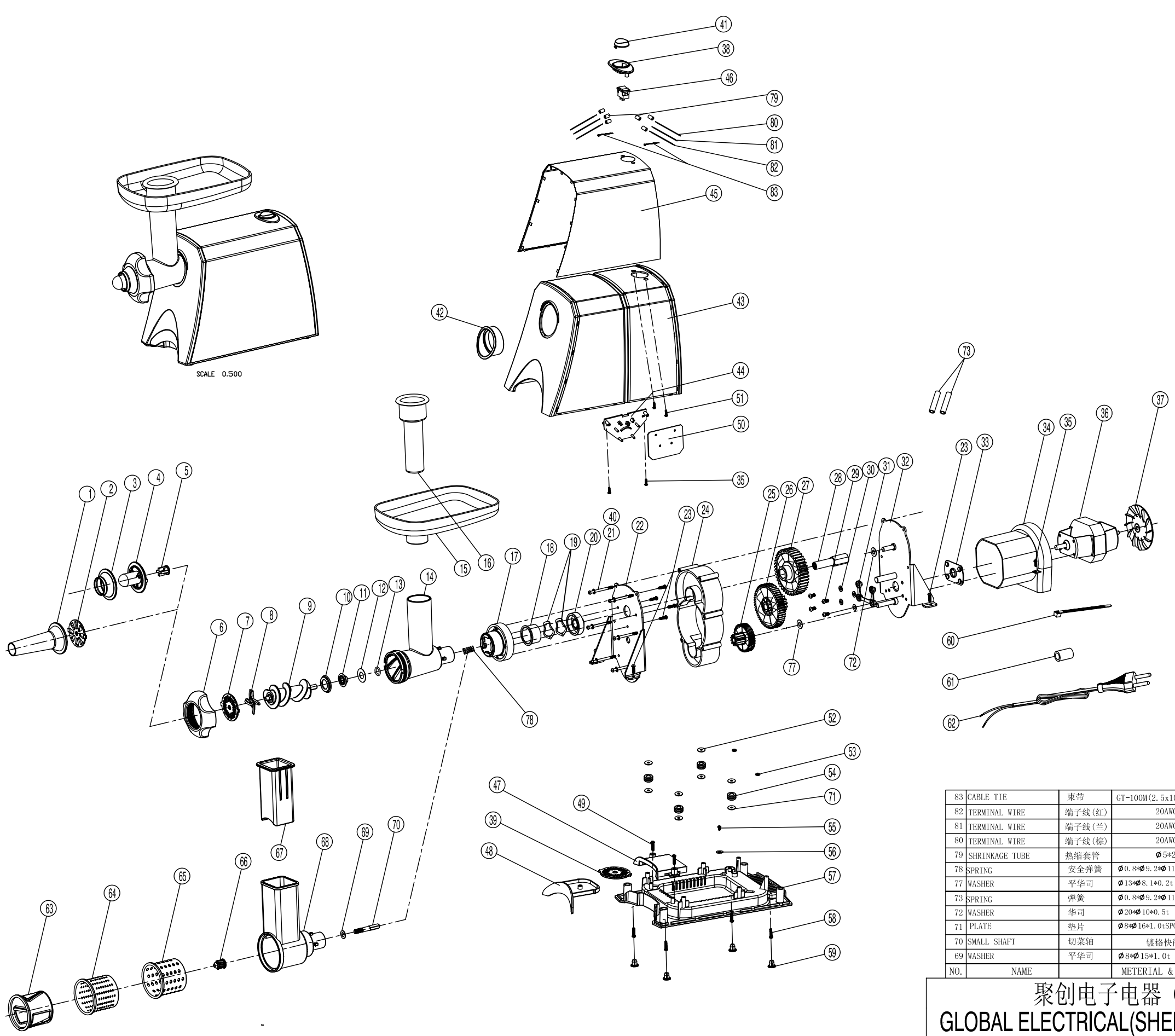

NO.	NAME		METERIAL & SPEC.	QTY'	REMARK
83	CABLE TIE	束带	GT-100M(2.5x100mm)	3	
82	TERMINAL WIRE	端子线(红)	20AWG*115MM	2	
81	TERMINAL WIRE	端子线(兰)	20AWG*135MM	2	
80	TERMINAL WIRE	端子线(棕)	20AWG*130MM	2	
79	SHRINKAGE TUBE	热缩套管	Ø5*20	6	
78	SPRING	安全弹簧	Ø0.8*Ø9.2*Ø11.0	1	
77	WASHER	平华司	Ø13*Ø8.1*0.2t SK5	1	
73	SPRING	弹簧	Ø0.8*Ø9.2*Ø11.0	1	
72	WASHER	华司	Ø20*Ø10*0.5t SUS304	1	
71	PLATE	垫片	Ø8*Ø16*1.0tSPCC镀五彩	4	
70	SMALL SHAFT	切菜轴	镀铬快削钢	1	
69	WASHER	平华司	Ø8*Ø15*1.0t SUS304	1	

NO.	NAME		METERIAL & SPEC.	QTY'	REMARK
68	FILLING TUBE	切菜固定座	ABS AG151	1	
67	SQUARE PUSHER	方推料器	ABS AG151	1	
66	SPIRAL CONNECTOR	螺旋联结头	POM	1	
65	COARSE SHREDDER	粗丝滚筒	SUS 430 GRC48°-52°	1	
64	FINE SHREDDER	细丝滚筒	SUS 430 GRC48°-52°	1	
63	SLICER	切片滚筒	SUS 430 GRC48° -52°	1	
62	POWER CORD W/PLUG	电源线	H05VVH2-F 0.75mm² 1.8m	1	外露1.5m
61	CORE	磁环	Ø17.5*H28.5*Ø11.5	1	
60	CABLE TIE	束带	GT-100M(2.5x100mm)	1	
59	FOOT PAD	脚垫	NBR	4	
58	SAFETY SCREW	安全螺丝	PT4*16	4	
57	BOTTOM	底座	ABS	1	
56	WASHER	电木华司	Ø6.3*Ø13*1.0t	1	
55	SCREW	自攻螺丝	PWA3*6	1	
54	SHOCHPROOF PAD	防震垫	NBR	4	
53	RUBBER WASHER	橡胶华司	Ø4*Ø8*1.0t	2	
52	WASHER	平华司	Ø4.2*Ø14*1.0t	4	
51	SCREW	自攻螺丝	PT3*12	1	
50	PCB PLATE	PCB 板	94V0	1	
49	SCREW	自攻螺丝	PT3*12	1	
48	BLEND STORAGE	藏刀盒	ABS	1	
47	CUTTER STORAGE COVER	藏刀盒盖	ABS	1	
46	SWITCH	敲板开关	ABS	1	
45	SUS HOUSING	外壳	SUS430	1	
44	SWITCH MOUNTING	开关架	POM	1	
43	MOTOR HOUSING	本体	ABS	1	
42	DECORATE COVER	装饰盖	PP	1	
41	SWITCH BUTTON	电制帽	ABS	1	
40	SPRING WASHER	弹簧华司	Ø4.2	6	
39	COARSE DISC	粗孔刀盘	SUS 420 HRC48°-52°	1	
38	SWITCH BRACHET	开关支架	ABS	1	
37	FAN BLADE	扇叶	PA66+30%GF	1	
36	MOTOR	马达总成	M8830-23-01	1	
35	SCREW	自攻螺丝	PWT3*12	4	
34	MOTOR COVER	马达罩	PP	1	
33	MOTOR PLATE	马达垫片	POM	1	
32	PLATE REAR	后支架总成	热轧板 2.0t	1	
31	INSULATED PLATE	绝缘板	POM	1	
30	SPRING WASHER	机械螺丝	Ø5.2	4	
29	SCREW	机械螺丝	PM5*14	4	
28	CONNECTOR SHAFT	联结轴(小)	45# 中碳钢 HRC38-42	1	
27	GEAR C	齿轮 C	PA66+30%GF	1	
26	GEAR B	齿轮 B	POM	1	
25	GEAR A	齿轮 A	PA66+30%GF	1	
24	GEAR BOX	齿轮箱	ABS	1	
23	SCREW	自攻螺丝	PT4*16	8	
22	PLATE FRONT	前支架	热轧板 2.0t	1	
21	SCREW	机械螺丝	PM4*17	6	
20	BEARING	轴承	POM	1	
19	WAVE WASHER	波形华司	0.5T 弹簧钢热处理	2	
18	ACTIVE TUBE	活动套	POM	1	
17	CONNECTOR	联结器	PA66+30%GF	1	
16	ROUND PUSHER	圆形推料器	PP	1	
15	TRAY	置物盘	ABS AG15A1	1	
14	GRINDER HEAD	绞肉滚筒总成	ALUM ALLOY ADC3T	1	
13	O RING	O型密封圈	NBRØ10*Ø2	1	
12	WASHER	平华司	Ø12.6*Ø26*1.2t SUS304	1	
11	WASHER PLASTIC	塑料华司	POM黑色	1	
10	SEAL RING	密封圈	SILICONE本色	1	
9	WORM	螺杆总成	ALUM ALLOY ADC3T+SUS304	1	
8	BLADE	刀片	AISI 4110 HRC35°-40°	1	
7	FINE DISC	细孔刀盘	AISI 4110 HRC48°-52°	1	
6	CAP	锁紧螺帽	ALUM ALLOY ADC3T	1	
5	KUBBE BEARING	挤料器轴承	POM本色	1	
4	KUBBE	挤料器	ABS AG15A1	1	
3	KUBBE	挤料器盖	ABS AG15A1	1	
2	SAUSAGE DISC	三角刀盘	AISI 4110 HRC48°-52°	1	
1	SAUSAGE STUFFER	灌肠器	ABS AG15A1	1	

备注：
无饼干成型器第（74、75、76）序号。

聚创电子电器（深圳）有限公司
GLOBAL ELECTRICAL(SHENZHEN) COMPANY LIMITED

机 种 MODLE	MG-8817				
品 名 PART NAME	爆炸图				
设 计 DESIGN BY	房卫中	规 格 SPEC		图 档 FILE NAME	
审 核 CHECK BY		图 号 DWG NO		材 料 MAT'L	
批 准 APPROVAL BY		模 号 MOLD NO		比 例 SCALE	
版 本 REV	A/0	料 号 PART NO		单 位 UNITS: mm	

未标注公差为：
TOLERANCES UNLESS STATED:
x. ±0.3 x.° ±0.3°
x.x ±0.1 x.x° ±0.1°
x.xx ±0.05 x.xx° ±0.05°