PARAGON

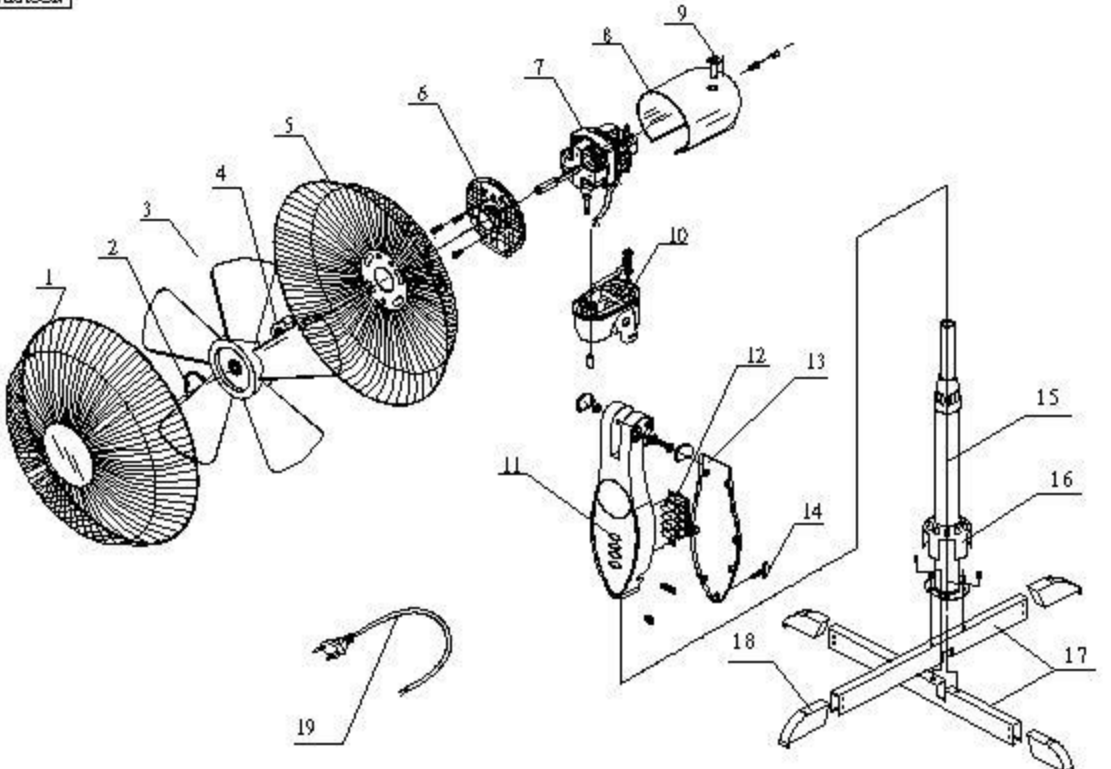

						主管	設計	主管								名稱	PS16系 爆炸圖(IPC)
					會簽		校對		日期		A3	適用:PS-12 PS-14 PS-16					五片葉