PARAGON

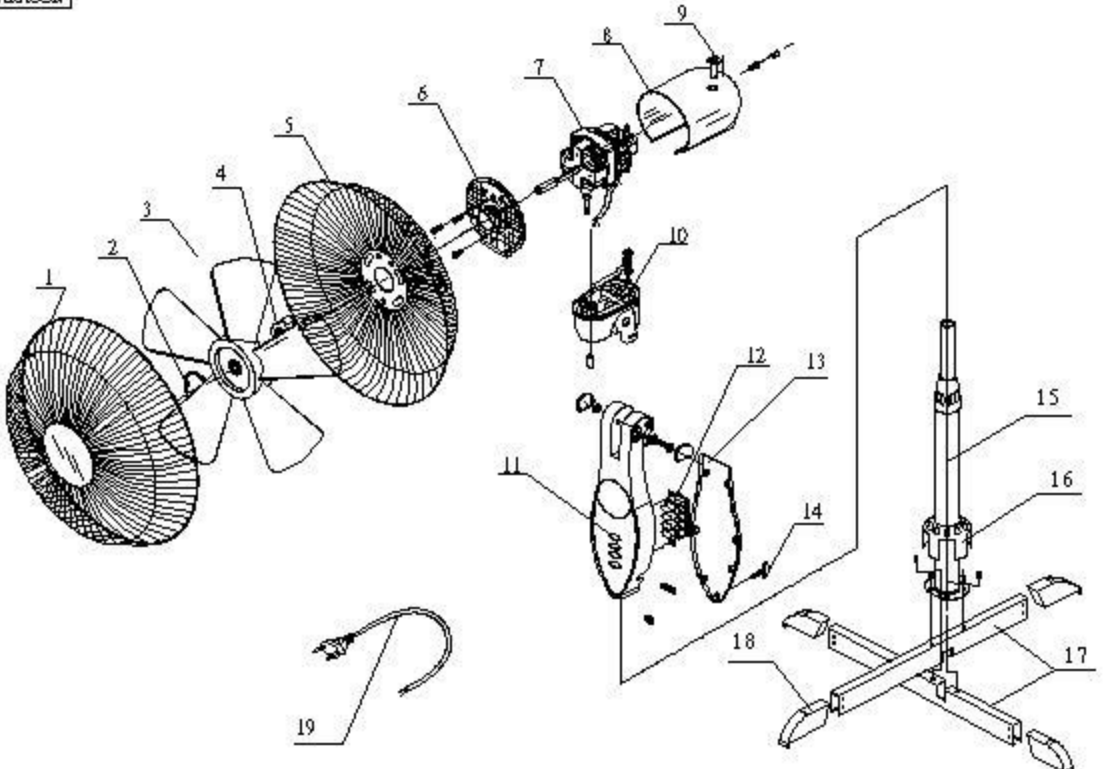


| | | | | | | | | | | | | | | | | | |
|---|---|---|---|---|---|---|---|---|---|---|---|---|---|---|---|---|---|
| | | | | | | 主管 | 設計 | 主管 | | | | | | | | 名稱 | PS16系 爆炸圖(IPC) |
| | | | | | 會簽 | | 校對 | | 日期 | | A3 | 適用:PS-12 PS-14 PS-16 | | | | | 五片葉 |