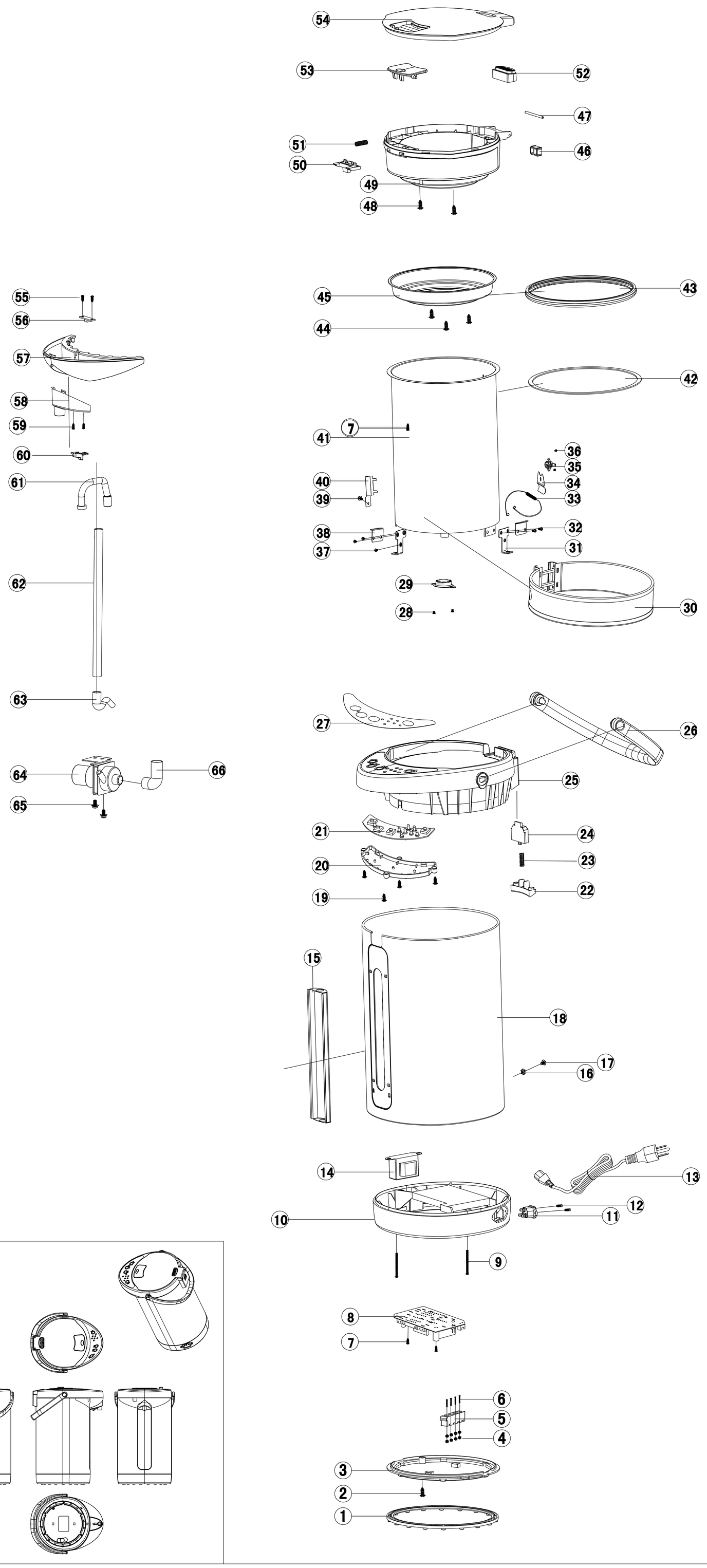

详细物料请参见本款BOM清单

66	内胆到电泵硅胶管	硅胶	1
65	电泵螺钉	镀彩锌圆头带介机丝M4X6	2
64	电泵	DC 8-12（带线3P）	1
63	电泵到玻璃管硅胶管	硅胶	1
62	玻璃管	玻璃 φ10×235mm	1
61	玻璃管到放倒水硅胶管	硅胶	1
60	碰杯键	PP	1
59	下巴装饰件螺钉	镀白锌圆头自攻φ3×8	2
58	下巴装饰件	PP	1
57	下巴	PP	1
56	碰杯开关	PP	1
55	碰杯开关螺钉	镀白锌圆头自攻φ3×8	2
54	面盖	PP	1
53	开盖钮	ABS	1
52	蒸汽口装饰圈	PP	1
51	滑扣弹簧	不锈钢	1
50	滑扣	POM	1
49	压气板	PP	1
48	压气板螺钉	不锈钢圆头带介自攻φ3×12	2
47	压气板钢销	不锈钢	1
46	压气板硅胶塞	硅胶	1
45	上盖	不锈钢	1
44	上盖螺钉	不锈钢圆头自攻φ4×12	3
43	上盖大圈	硅胶	1
42	胆垫	硅胶	1
41	内胆	不锈钢	1
40	线夹	马口铁	1
39	线夹螺钉	镀彩锌圆头带介机丝M4×4	1
38	发热圈定位片	电解板	1
37	地线螺钉	镀彩锌圆头机丝M4X6	1
36	温控器螺钉	镀彩锌圆头带介机丝M3X4	2
35	防干烧温控器	105度	1
34	熔断体压片	不锈钢	1
33	熔断体	/	1
32	内胆支架螺钉	镀彩锌圆头机丝M4X6	4
31	内胆支架	电解板	1
30	发热圈	700W/35W	1
29	温控器	88度	1
28	温控器螺钉	镀彩锌圆头带介机丝M3X4	2
27	操作面板	/	1
26	手挽	PP	1
25	中层	ABS	1
24	后扣	PP	1
23	后扣弹簧	不锈钢	1
22	后扣盖	ABS	1
21	灯板	PCB	1
20	灯板盒	PP	1
19	灯板盒螺钉	镀白锌圆头带介自攻φ3×10	4
18	外壳	印花马口铁	1
17	外壳地线螺钉	不锈钢沉头机丝M4X10	1
16	外壳地线螺母	镀白锌M4	1
15	水尺挡板	马口铁	1
14	变压器	EI35	1
13	电源线		1
12	电源插座螺钉	不锈钢沉头剪尾自攻φ3×10	2
11	电源插座	CH-10 250V/10A	1
10	底座	PP	1
9	底座螺钉	镀彩锌圆头带介机丝M4X27	2
8	电路板	PCB	1
7	电路板螺钉	镀白锌圆头自攻φ3×10	2
6	引线螺钉	镀彩锌圆头机丝M4X16	3
5	引线陶瓷架	陶瓷	1
4	引线螺母	镀白锌M4	7
3	底盖	PP	1
2	底盖螺钉	不锈钢圆头带介自攻3X12	1
1	转环	PP	1
序号	零 件 名 称	材质/规格型号	用量

mester 美斯特

中山市美斯特实业有限公司

零件名称: Part Name:	爆炸图	产名型号: Model No.:	台湾DH MST-108-42D	比 例: Scale:	25.4：1
制 图: Dwn By:		图 号: Dwn No.:		日期: Date:	10/05/19
审 核: Chk By:		材 料: Material:		页 数: Sheet:	
批 准: App By:		单 位: Units:	mm	版本: Rev:	A/0