ЭЛЕКТРИЧЕСКАЯ ПРИНЦИПИАЛЬНАЯ СХЕМА ТЕЛЕВИЗОРОВ «ВИТЯЗЬ 37 CTV 6622/6622-1», «ВИТЯЗЬ 51 CTV 6622/6622-1/6722-2/6722», «ВИТЯЗЬ 54 CTV 6642/6642-2/6642-3/6742/6742-1»

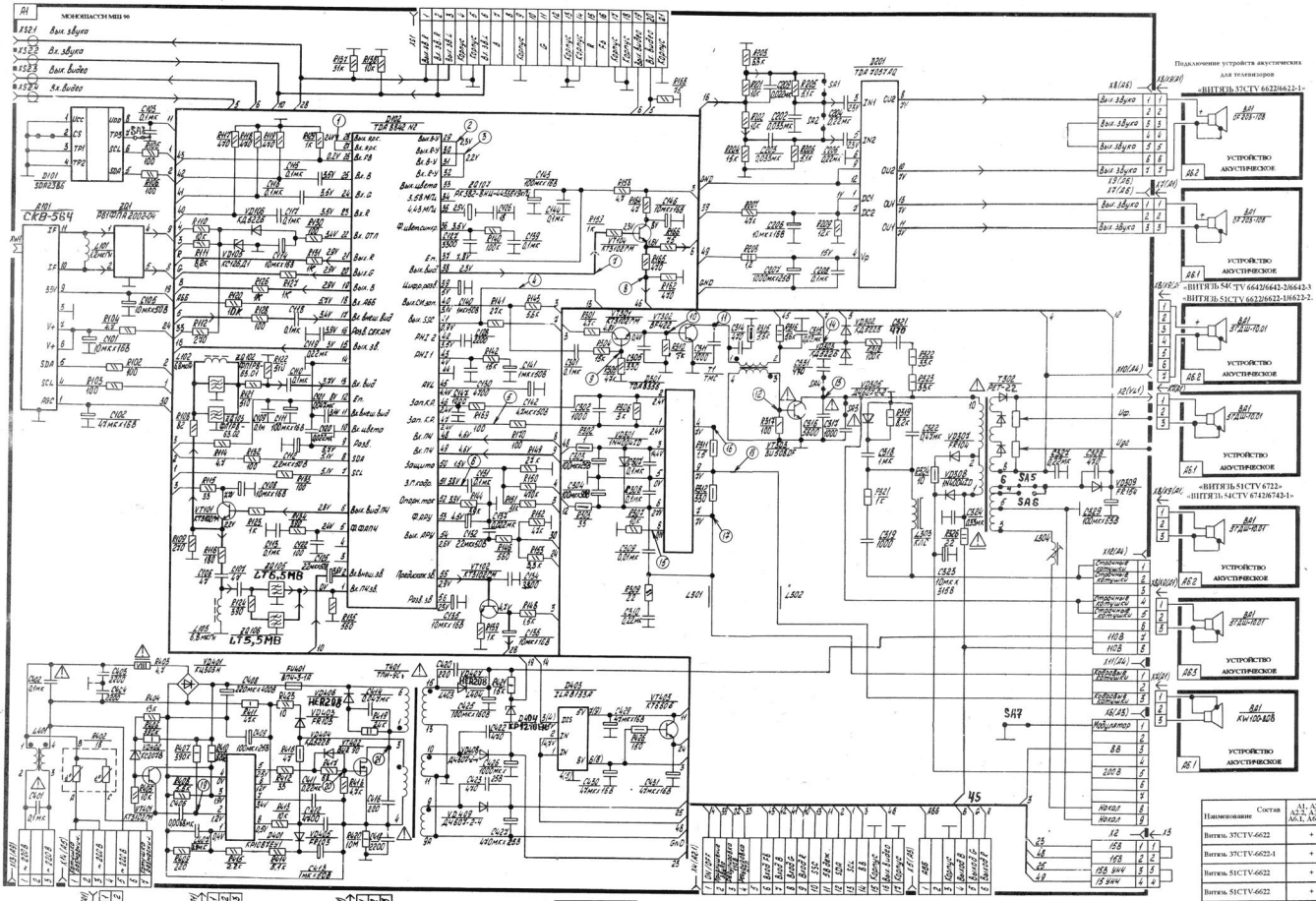

«Витязь 51 CTV 6622-2»
«Витязь 54 CTV 6642-3»

«ВИТЯЗЬ 37CTV 6622/6622-1
«ВИТЯЗЬ 51CTV 6622/6622-1/6722»
«ВИТЯЗЬ 54 CTV 6642/6642-2/6742/6742-1»

Наименование / Состав	A1, A2.1, A2.2, A3, A5, A6.1, A6.2, A9	A2.3	A2.4	A6.3	Кинескоп
Витязь 37CTV-6622	+	MY 90-37	+	–	A3 3LPE[2x0] A5MEAC0[1x0]
Витязь 37CTV-6622-1	+	MY 90-37-1	+	–	A3 3LPE[2x0] A5MEAC0[1x0]
Витязь 51CTV-6622	+	MY 90-51Y	–	–	A48 LPE0[1x0] A48 EEB0[2x0]
Витязь 51CTV-6622	+	MY 90-51Ф	–	–	A48 LPE0[1x0] A48 EEB0[2x0]
Витязь 51CTV-6622-1	+	MY 90	–	–	A48 LPE0[1x0] A48 EEB0[2x0]
Витязь 51CTV-6022-2	+	MY 90ф	–	–	A48 LPE0[1x0] A48 EEB0[2x0]
Витязь 51CTV-6722	+	MY 90-51	–	+	A48 LPE0[1x0] A48 EEB0[2x0]
Витязь 54CTV-6642	+	MY 90-51Y	–	–	A51EAL1[0x0] A51EL10[1x0]
Витязь 54CTV-6642-2	+	MY 90	–	–	A51EAL1[0x0] A51EL10[1x0]
Витязь 54CTV-6642-3	+	MY 90ф	–	–	A51EAL1[0x0] A51EL10[1x0]
Витязь 54CTV-6742	+	MY 90-54	–	+	A51EAL1[0x0] A51EL10[1x0]
Витязь 54CTV-6742-1	+	MY 90-54Э	–	+	A51EAL1[0x0] A51EL10[1x0]

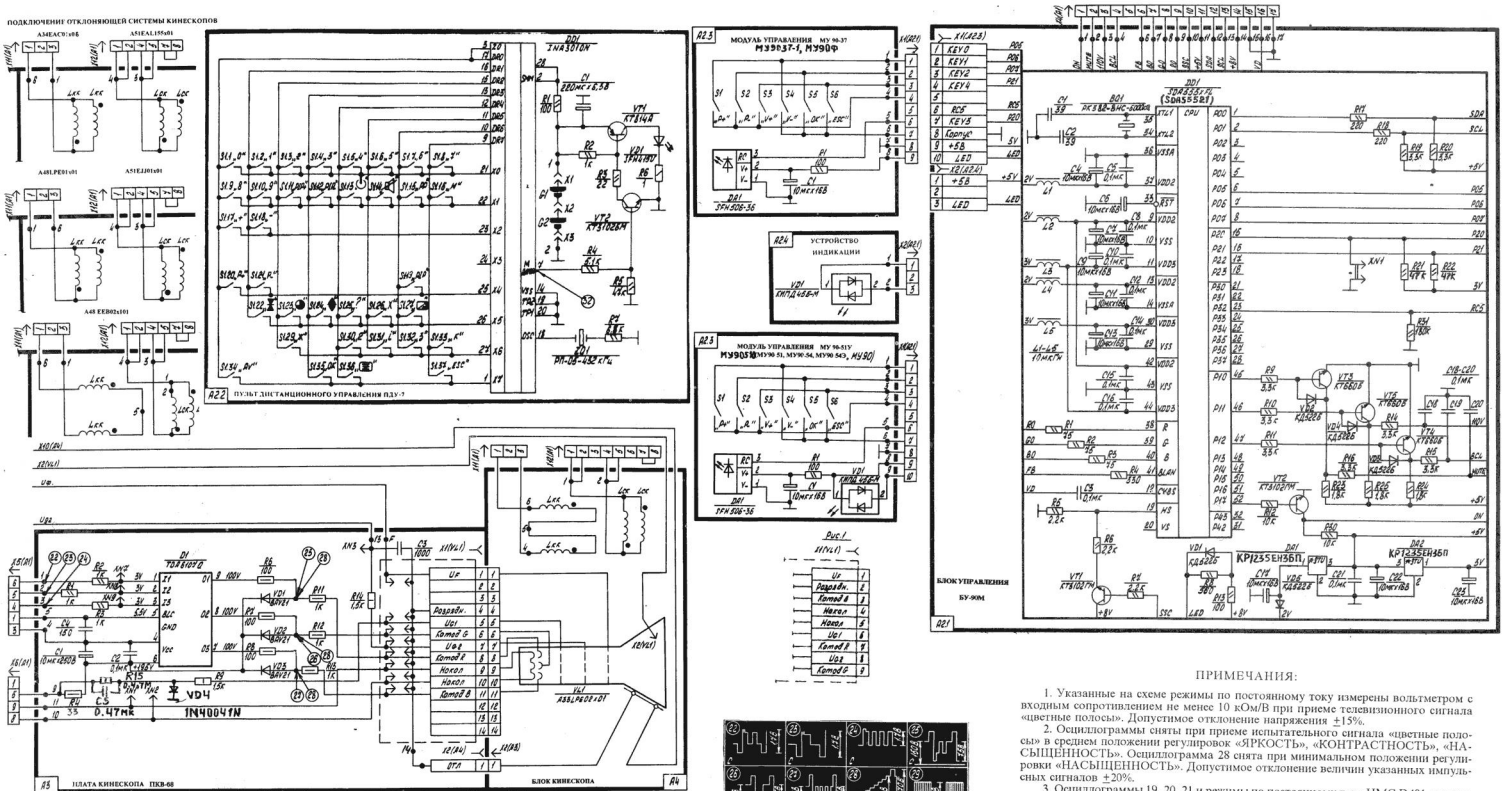

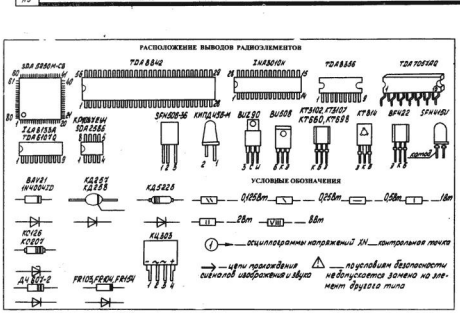

РЕЗИСТОРЫ		КОНДЕНСАТОРЫ	
ТИП	ОБОЗНАЧЕНИЕ ПО СХЕМЕ	ТИП	ОБОЗНАЧЕНИЕ ПО СХЕМЕ
С1-4-0,5	3(R4,R,6-R8,R11-R13);	2222	3С1;1С33;
С1-4-1,0	3(R9,R14);	К10-17	1(С103,С109,С144,С206; С308);
С2-33М-0,25	1(R317); 3R15;	К15-5	1(С403,С404,С408);3С3;
С2-33М-0,5	1(R309,R311,R312,R324,R325, R416,R420,R432);	К53-18	2.1 (С3,С5,С8,С10,С12,С14-С16,С18-С21)
С2-33М-1,0	1(R302,R303,R315,R319, R321-R323,R406,R407,R410,R411);	К73-17	1(С110,С113,С115-С119,С131,С139,С202-С205,С209,С301,С310; С315; С318,С324,С327,С401,С402, С406,С407,С411,С414);3(С2,С5);
С2-33М-2,0	1R316;	К78-2	1(С34,С317,С322);
С2-33Н-0,25	2.2R6;	ECR	1(С101,С102,С105,С108,С111,С112,С114, С125,С132,С135,С136,С140-С143,С146, С207,С303,С306,С343,С323,С320; С409,С413,С425-С427,С429-С431);2.2С1; 2.3С1;2С6;
С3-14М-1	1R420;	МДО	1(С106,С107,С120-С122,С126-С128,С130, С134,С137,С147,С302,С305,С309,С311, С314,С321,С328,С422,С423; 2.1(С1,С21);3С4;1С412;
С3-37-8	1R403;		
РТС-2Р	1R402;		
СК-12	2.1 (R1-R31); 2.3R1;		
2322	3R4		
С1-4-0,125	Все остальные резисторы		
ДРОССЕЛИ ВЧ		МДОВ	1(С310);С416;С420);
ТИП	ОБОЗНАЧЕНИЕ ПО СХЕМЕ	ELP	1С408;
КИП0,1	1(L101-103);2.1L1;	SR	2.1(С4,С6,С7,С9,С11,С13,С17,С22, С23);2С1;

ПРИМЕЧАНИЯ:

1. Указанные на схеме режимы по постоянному току измерены вольтметром с входным сопротивлением не менее 10 кОм/В при приеме телевизионного сигнала «цветные полосы». Допустимое отклонение напряжения ±15%.

2. Осциллограммы сняты при приеме испытательного сигнала «цветные полосы» в среднем положении регуляторов «ЯРКОСТЬ», «КОНТРАСТНОСТЬ», «НАСЫЩЕННОСТЬ». Осциллограмма 28 снята при минимальном положении регулировки «НАСЫЩЕННОСТЬ». Допустимое отклонение величин указанных импульсных сигналов ±20%.

3. Осциллограммы 19, 20, 21 и режимы по постоянному току ИМС D401 измерены относительно истока транзистора VT402.

Соблюдайте меры электробезопасности при измерениях данных режимов.

4. В телевизорах «Витязь 37CTV 6622/6622-1», «Витязь 51CTV 6622/6622-1/6622-2» в МЦП-90 не устанавливаются следующие элементы: 1 (С202, С203, R202, R204, R205, R206).

В телевизорах «Витязь 54CTV 6642/6642-2/6642-3/6742», «Витязь 51CTV 6722», «Витязь 54CTV 6742/6742-1» в МЦП-90 не устанавливаются элементы: 1 (SA1, SA2, С209).

В телевизорах «Витязь 51CTV 6622», «Витязь 54CTV 6642 не устанавливается в МЦП-90 гнездо SA2.

В телевизорах «Витязь 51CTV 6622-2», «Витязь 37CTV 6622/6622-1 , «Витязь 54CTV 6642-3» в БУ-90М устанавливается розетка 2.1 X2 (A2.4).

Для установки кинескопа A34 EAC 01x01 в телевизоры «Витязь 37 CTV 6622/6622-1» на ПКВ-68 устанавливается панель кинескопа, распайка которой показана на рис. 1

5. В различных сериях телевизоров могут иметь место незначительные схемные и конструктивные изменения, не ухудшающие качества изображения и звука.

6. В схеме электрической принципиальной применены следующие сокращения:

SSC – трехуровневый импульс;
SDA – сигнал данных шины управления;
SCL – сигнал синхронизации шины управления;
АББ – автоматический баланс белого.

7. Буква «М» в наименовании модели Вашего телевизора указывает на то, что в блоке управления БУ-90М применена ИМС SDA5521.

ВНИМАНИЕ!
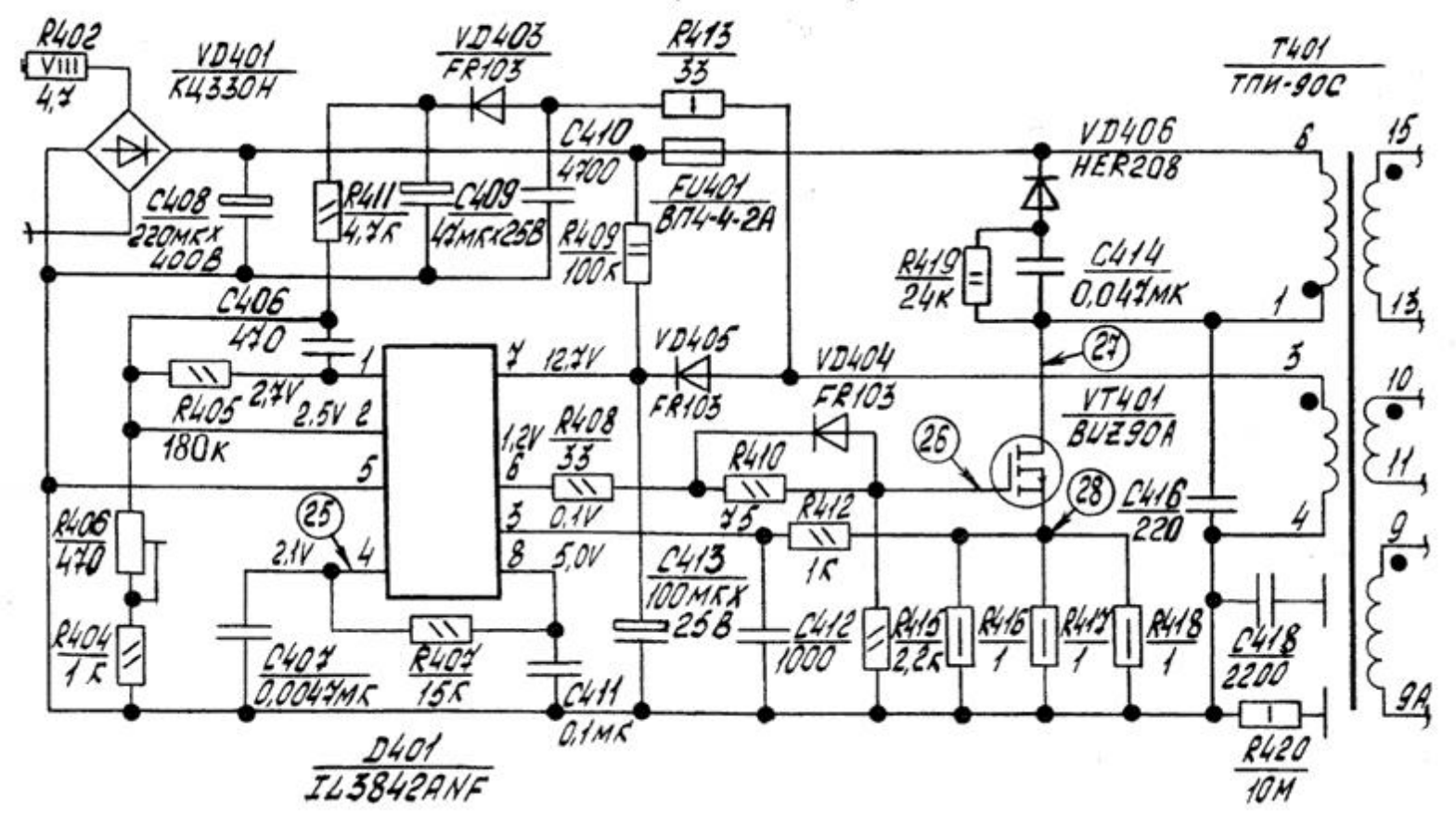
В Вашей схеме внесены изменения на МШ-90 в части источника питания (см. ниже).