1	LEFT SWING BOTTOM COVER
2	LEFT SWING TOP COVER
3	RIGHT SWING BOTTOM COVER
4	RIGHT SWING TOP COVER
5	SWING FIXING BASE
6	HINGE TOP COVER
7	HING BOTTOM COVER
8	"T" HINGE
9	STANCHION CAP A
10	STANCHION CAP B
11	STAND A
12	STAND B
13	HOOK BASE
14	HOOK
15	STANCHION A
16	STANCHION B
17	WARMER TUBE
18	ROTATION TUBE A
19	ROTATION TUBE B
20	SWITCH
21	POWER CORD
22	HEATING WIRE
23	SCREW
24	SPRING WASHER
25	FLAT WASHER
26	NUT
27	SCREW
28	SCREW
29	SCREW
30	PIN

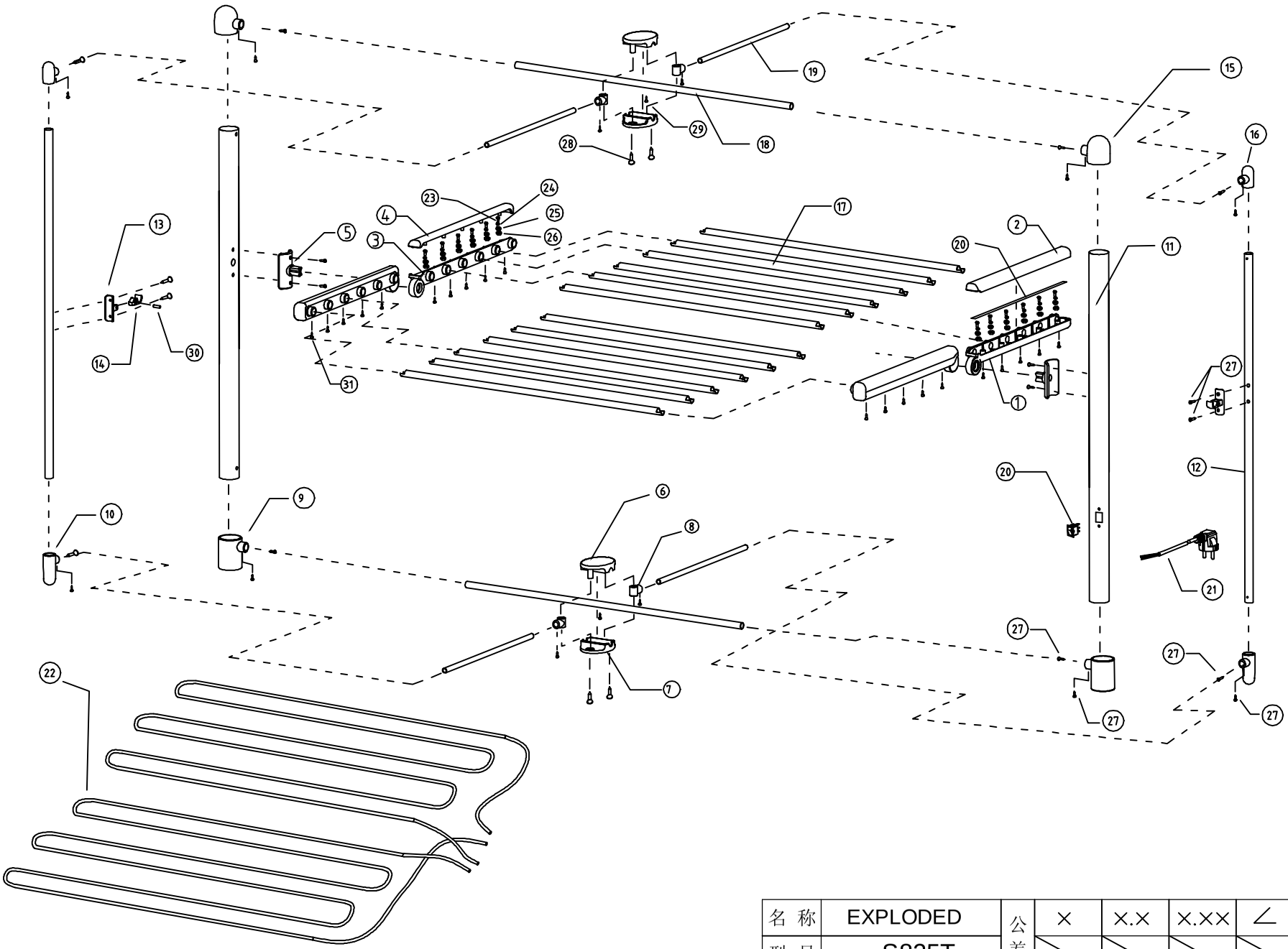

名 称	EXPLODED	公差	×	×.×	×.××	∠	
型 号	S825T						
图 号	825T-T-001	比 例		单位		版本	
制 图		材 料		SINCERE			
审 核		厚 度					